10565i/9565i
8565i/7565i

2026.02
2ZWGEPT001

Guia de Uso

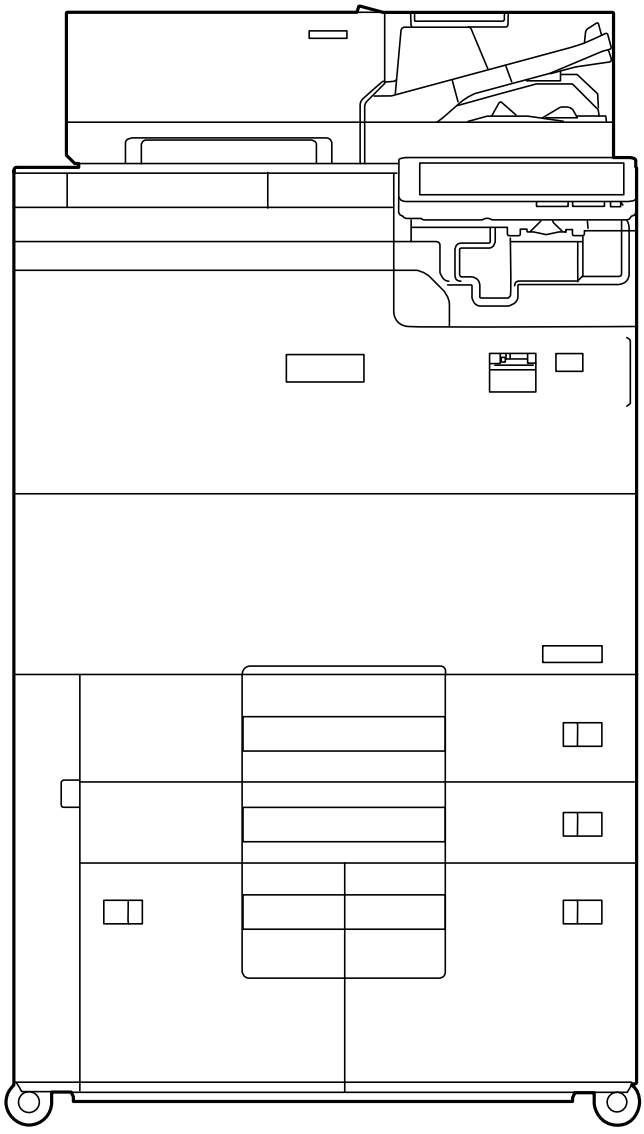

Prefácio

Obrigado por adquirir esta máquina.

Este Guia de Uso destina-se a ajudá-lo a utilizar a máquina corretamente, a efetuar a manutenção de rotina e a tomar medidas simples de resolução de problemas, como necessário, de modo a poder sempre utilizar a máquina nas melhores condições.

Leia este Guia de Uso antes de utilizar a máquina.

Recomendamos que utilize os nossos recipientes de toner genuínos, que foram submetidos a rigorosos testes de controlo de qualidade para assegurar a qualidade.

A utilização de recipientes de toner não genuínos pode causar anomalias.

Não seremos responsabilizados por quaisquer danos causados pela utilização de produtos de terceiros nesta máquina.

Verificar o número de série do equipamento

O número de série do equipamento encontra-se impresso no local indicado na figura.

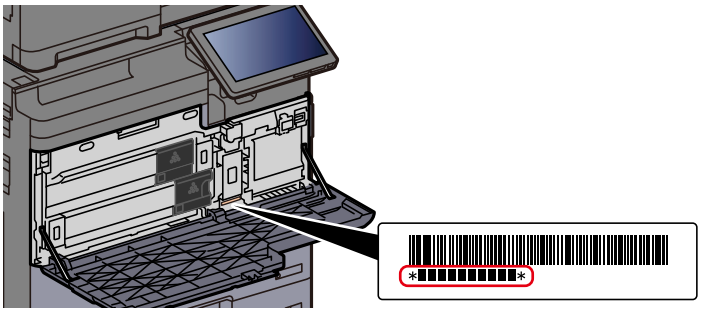

Necessitará do número de série do equipamento quando contactar o técnico de assistência. Verifique o número antes de contactar o técnico de assistência.

Índice

Prefácio ..... **i**
Índice ..... **ii**
Características da máquina ..... **viii**
Otimize o seu fluxo de trabalho no escritório viii
Poupe energia e custos xi
Criar documentos atrativos xii
Consulte o Guia de Uso Inglês.Aumente a segurança xiii
Utilize as funções com maior eficácia xv
Funções de Qualidade da Cor e Imagem ..... **xviii**
Modos de cor básicos xviii
Ajustar a Qualidade da Imagem e a Cor xix
Guias fornecidos com a máquina ..... **xxi**
Sobre o Guia de Uso (este Guia) ..... **xxiii**
Estrutura do guia xxiii
Convenções utilizadas neste guia xxiv

1 Informação jurídica e de segurança 1-1
Atenção **1-2**
Convenções de segurança neste guia 1-2
Ambiente 1-3
Precauções de utilização 1-4
Segurança relativa ao Laser (Europa) 1-5
Cumprimento e conformidade 1-5
Restrições legais sobre cópias/digitalização 1-6
EN ISO 7779 1-6
EK1-ITB 2000 1-6
Precauções de segurança ao usar LAN sem fios (se equipado) 1-7
Utilização limitada deste produto (se equipado) 1-7
Informação jurídica 1-8
Função de controlo de poupança de energia 1-10
Função de Impressão automática em 2 faces 1-10
Economia de Recursos – Papel 1-10
Benefícios ambientais de "Gestão de Energia" 1-10
Programa Energy Star (apenas para os EUA e o Canadá) 1-10

2 Instalar e configurar a máquina 2-1
Nome dos componentes (Exterior da máquina) **2-2**
Nome dos componentes (Conetores/Interior) **2-4**
Nome dos componentes (com equipamentos opcionais instalados) **2-5**
Ligar a máquina e outros dispositivos **2-6**
Ligação dos cabos **2-7**
Ligação do cabo de rede local 2-7
Ligação do Cabo USB 2-8
Ligação do cabo de alimentação 2-8
Ligar/desligar **2-9**
Ligar 2-9
Desligar 2-9
Utilizar o painel de operação **2-10**
Teclas do painel de operação 2-10
Ajustar o ângulo do Painel de Operação 2-10
Painel tátil **2-11**
Utilização do painel tátil 2-11
Ecrã inicial 2-13
Atribuir funções a teclas de função 2-18
Visor para Informação do Dispositivo 2-20
Exibir o Ecrã de Definições 2-21

Visualização de teclas que não podem ser configuradas 2-22
Pré-visualizar originais 2-23
Ampliar o ecrã Pré-visualizar 2-25
Introduzir números 2-26
Ecrã Ajuda 2-28
Funções de acessibilidade (Ampliar a visualização) 2-29
Iniciar/terminar sessão 2-30
Iniciar sessão 2-30
Login Simples 2-31
Terminar sessão 2-31
Predefinições da máquina 2-32
Definir a data e a hora 2-32
Configuração de Rede 2-33
Configurar a Rede Com Fios 2-33
Sensor de movimento 2-35
Função de Poupança de Energia 2-36
Modo de baixo consumo de energia 2-36
Modo de espera 2-37
Modo de espera automático 2-37
Regras de Espera (modelos para a Europa) 2-37
Nível Eco Energi (Poupança de Energia) (modelos excepto para a Europa) 2-38
Nível de recuperação de poupança de energia 2-38
Definições do temporizador semanal 2-38
Temp. p/desligar (modelos para a Europa) 2-38
Assistente de configuração rápida 2-39
Assistente de Configuração Rápida de Definições 2-41
Instalar software 2-42
Software publicado (Windows) 2-42
Verificar o Contador 2-44
Embedded Web Server RX 2-45
Aceder a Embedded Web Server RX 2-46
Alterar Definições de Segurança 2-47
Alterar Informação do Dispositivo 2-48
Definições de E-mail 2-49

3 Preparativos antes da utilização 3-1
Colocar papel 3-2
Precauções ao colocar papel 3-3
Colocar papel nas cassetes 3-4
Colocar envelopes ou cartão nas cassetes 3-7
Colocar papel no Alimentador de Grande Capacidade 3-11
Colocar papel na Bandeja Multifunções 3-13
Colocar papel no Alimentador Lateral (3000 folhas) 3-18
Colocar papel no Alimentador Lateral (3500 folhas) 3-20
Colocar envelopes ou Cartão no Alimentador Lateral (3500 folhas) 3-23
Colocar papel no insersor 3-26
Especificar tamanho do papel e tipo de material 3-27
Utilizar o Catálogo de multimédia 3-31
Sobre o Catálogo de multimédia 3-31
Associar o Catálogo de multimédia e a Fonte de Papel 3-32
Corrigir o desvio do papel 3-35
Ajustar a posição de impressão para corrigir o desalinhamento da imagem 3-37
Precaução para retirar papel 3-43
Bandeja direita 3-43
Bandeja B do finalizador 3-44
Unidade de dobragem (para finalizador) 3-45

4 Imprimir a partir do PC 4-1

Ecrã Definições de impressão do controlador da impressora 4-2
Exibir a Ajuda do controlador da impressora 4-4
Alterar as predefinições do controlador da impressora (Windows) 4-4
Imprimir a partir do PC 4-5
Imprimir em papel de tamanho padronizado 4-5
Imprimir em papel de tamanho não-padronizado 4-7
Imprimir com impressão universal 4-10
Cancelar a impressão a partir de um computador 4-13
Imprimir a partir do dispositivo portátil 4-14
Imprimir por AirPrint 4-14
Impressão por Mopria 4-14
Impressão com Wi-Fi Direct 4-14
Imprimir com NFC 4-14

5 Utilização da máquina 5-1

Colocar originais 5-2
Colocar originais no vidro de exposição 5-2
Colocar originais no processador de documentos 5-4
Favoritos 5-8
Registar Favoritos 5-9
Revocar Favoritos 5-9
Editar Favoritos 5-10
Eliminar Favoritos 5-10
Registar Atalhos 5-11
Adicionar atalhos 5-11
Editar atalhos 5-12
Eliminar atalhos 5-12
Copiar 5-13
Uso Básico 5-13
Interromper cópia 5-15
Cancelar Trabalhos 5-16
Método de envio frequentemente utilizado 5-17
Enviar documento por e-mail 5-18
Enviar um documento para a pasta partilhada desejada num computador (digitalizar para o PC) 5-20
Função Scan to Cloud (TA / UTAX Cloud Capture) 5-23
Carregar dados digitalizados para o Google Drive 5-23
Envio para tipos diferentes de destino (Envio Multi) 5-26
Cancelar trabalhos de envio 5-27
Selecionar e confirmar o destino 5-28
Especificar destino 5-28
Escolher a partir do livro de endereços 5-28
Escolher Tecla Um Toque 5-31
Escolher a partir de Procurar (Nº) 5-31

6 Usar várias funções 6-1

Funções disponíveis na máquina 6-2
Acerca das funções disponíveis na máquina 6-2
Copiar 6-2
Enviar 6-7
Caixa Personalizada (Armazenar Ficheiro, Imprimir, Enviar) 6-12
Pen USB (ficheiro da loja, impressão de documentos) 6-18
Funções 6-22
Tamanho Original 6-23
Selecionar Papel 6-24
Orientação do original 6-26
Agrupar/Deslocar 6-27

Agrafar/Perfurar 6-28
Tabuleiro de saída 6-32
Cópia/Digitalização de Cartão ID 6-33
Alim. Manual Org. (DP) 6-33
Zoom 6-34
Frente Verso 6-36
Densidade 6-41
Imagem original 6-41
Seleção de Cores 6-43
EcoPrint 6-43
Formato do ficheiro 6-44
Separação de Ficheiros 6-45
Resolução da Digitalização 6-45
Clarificar Texto (Remoção de Ruído) 6-46
Melhoramento Escrita Manual 6-47

7 Resolução de problemas 7-1

Manutenção regular 7-2
Limpeza 7-2
Limpeza do vidro de exposição 7-2
Limpeza do interior do processador de documentos 7-2
Limpeza Fenda do vidro 7-3
Substituição do recipiente de toner 7-4
Substituir a Caixa de Resíduos de Toner 7-7
Colocar papel 7-9
Substituir agrafos (Finalizador de agrafamento de 65 folhas) 7-10
Substituir agrafos (Finalizador de agrafamento de 100 folhas) 7-11
Substituir Agrafos (Unidade de Dobragem) 7-13
Eliminar os resíduos do agrafador (Finalizador de agrafamento de 100 folhas) 7-15
Eliminar os resíduos do furador 7-17
Resolução de problemas 7-19
Resolver avarias 7-19
Problemas com o funcionamento da máquina 7-19
Problemas com a imagem impressa 7-24
Operação Remota 7-27
Responder a mensagens 7-29
Ajuste/Manutenção 7-51
Descrição geral de Ajuste/Manutenção 7-51
Ajuste de Curva Tonalidade 7-52
Ajuste de imagem 7-56
Calibração 7-57
Desencravar o Papel Preso 7-58
Indicadores de local de encravamento 7-58
Remover o papel encravado na Cassete 1 7-61
Remover o papel encravado na Cassete 2 7-63
Remover o papel encravado na Cassete 3 7-65
Remover o papel encravado na Cassete 4 7-67
Remover o papel encravado na Cassete 5 (Alimentador lateral (3000 folhas)) 7-70
Remover o papel encravado na Cassete 5 (Alimentador Lateral (3500 folhas)) 7-71
Remova o papel preso na Bandeja Multifunções 7-73
Remova o papel encravado na Tampa Direita 1 7-74
Remova o papel encravado na Tampa Direita 2 7-77
Remover o papel encravado na Bandeja Esquerda Superior/Finalizador (Bandeja C) 7-78
Remover o papel preso na Bandeja Esquerda Inferior 7-80
Remover o papel preso na Bandeja Direita 7-81

Remover o papel preso no Processador de Documentos 7-82
Remover o papel preso no Insersor 7-85
Remover o papel preso no Finalizador (Interior) 7-88
Remover o papel preso no Finalizador (Bandeja A) 7-90
Remover o papel preso no Finalizador (Bandeja B) 7-94
Remover o papel preso na Caixa Correio 7-97
Remover o papel preso na Unidade de Dobragem (Finalizador) 7-98
Remover o papel preso na Bandeja de Dobragem (Finalizador) 7-105
Remover agrafos presos 7-109
Remover agrafos presos do Finalizador de agrafamento de 65 folhas 7-109
Eliminação de um encravamento de agrafos no finalizador de agrafamento de 100 folhas 7-111
Remover agrafos presos da Unidade de Dobragem (Finalizador) 7-114

8 Apêndice 8-1

Equipamento Opcional 8-2
Descrição do equipamento opcional 8-2
Especificações 8-4
Máquina 8-4
Funções de cópia 8-7
Funções da impressora 8-8
Funções de scanner 8-9
Processador de documentos 8-9
Alimentador lateral (3000 folhas) 8-10
Alimentador lateral (3500 folhas) 8-10
Finalizador de agrafamento de 65 folhas 8-11
Finalizador de agrafamento de 100 folhas 8-12
Unidade de perfuração (para finalizador) 8-12
Caixa de correio (para finalizador) 8-13
Unidade de dobragem (para finalizador) 8-13
Dobra em Z (para finalizador) 8-14
Bandeja de faixa 8-14
Bandeja Insersor (para finalizador) 8-15
Fazer backup dos seus dados 8-16
Fazer backup dos seus dados, utilizado o NETWORK PRINT MONITOR 8-16
Fazer backup dos seus dados, utilizado o Embedded Web Server RX 8-16
Fazer backup dos seus dados, utilizado a pen USB 8-16
Lista de funções de Configuração Rápida de Segurança 8-17
TLS 8-17
Definições do Lado do Servidor 8-17
Definições do Cliente 8-18
Definições IPv4 (Rede com fios) 8-18
Definições IPv4 (Rede sem fios) 8-19
Definições IPv6 (Rede com fios) 8-19
Definições IPv6 (Rede sem fios) 8-19
Protocolos de envio: FTP Cliente (Transmissão) 8-20
Outros Protocolos: HTTP (Cliente) 8-20
Outros Protocolos: SOAP 8-21
Outros Protocolos: LDAP 8-21
Protocolos de envio: SMTP (E-mail TX) 8-21
E-mail: Definições de Utilizador POP3 8-22
Protocolos de impressão 8-22
Protocolos de envio 8-23
Outros protocolos 8-24
TCP/IP: Definições de Bonjour 8-25
Definições de Rede 8-26
Conectividade 8-26
Bloqueio de interface 8-26
Poupança Energia/Temporizador 8-27

Definição de bloqueio da conta de utilizador 8-27
Estado Trabalho/Def. Registos Trabalho 8-27
Editar restrição 8-27
Impedir Definições de Envio Errado 8-28
Definições do Histórico 8-29
Índice Índice-1

Características da máquina

A máquina encontra-se equipada com várias funções úteis.

Usar várias funções (página 6-1)

Aqui estão alguns exemplos.

Otimize o seu fluxo de trabalho no escritório

Aceda a funções de utilização frequente com apenas um toque (Favoritas)

Pode predefinir funções de utilização frequente.

Depois de registar as definições frequentemente utilizadas como favoritas, pode chamá-las facilmente. A utilização destas favoritas produz os mesmos resultados, mesmo se utilizadas por outra pessoa.

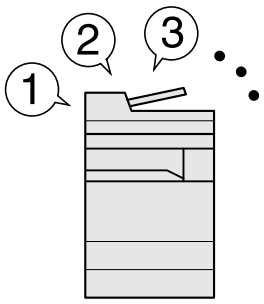

Favoritos (página 5-8)

Interrompa outros trabalhos em execução e execute de imediato o seu trabalho de cópia (Inter. Cópia)

Pode interromper outros trabalhos em execução e executar de imediato o seu trabalho de cópia. Quando outros utilizadores estão a copiar um grande número de folhas, esta função permite-lhe interromper esses trabalhos e realizar de imediato as suas cópias.

Concluída a interrupção da cópia, a máquina prossegue com os trabalhos de impressão pausados.

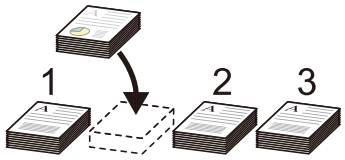

Interromper cópia (página 5-15)

Verifique o acabamento antes de copiar um grande número de folhas (Cópia de Teste)

É possível copiar um papel antes de copiar um grande número de folhas. Deste modo pode verificar o conteúdo e a finalização e copiar o número de folhas pretendido sem digitalizar novamente o original se estiver satisfeito com o resultado. Caso pretenda efectuar alterações, pode alterar as definições e copiar de novo um único papel.

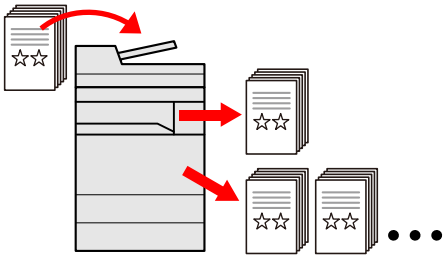

Interromper cópia (página 5-15)

Digitalize originais de tamanhos diferentes de uma só vez (Originais Tamanho Misto)

É útil ao preparar materiais para conferências.

Pode definir os originais de tamanhos diferentes de uma só vez, portanto não necessita de redefinir os originais independentemente do seu tamanho.

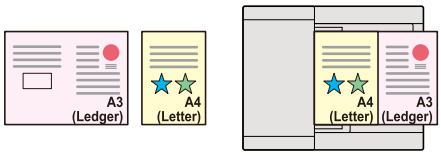

Orientação do original (página 6-26)

Digitalize um grande número de originais em lotes separados e produza um único trabalho (Digitalização Contínua)

É útil quando prepara panfletos de várias páginas.

Quando não é possível colocar um elevado número de originais no processador de documentos, em simultâneo, os originais podem ser digitalizados em séries separadas e, em seguida, copiados ou enviados como um só trabalho.

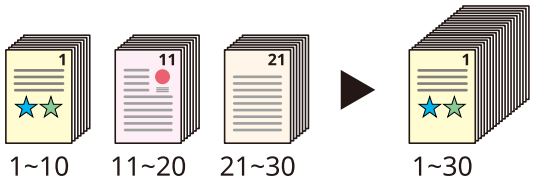

Formato do ficheiro (página 6-44)

Recupere automaticamente do modo de baixo consumo ou do modo de espera (Sensor de Movimento)

Este modelo deteta que a pessoa está a aproximar-se e recupera do modo de espera ou do modo de suspensão automaticamente.

Reduza o tempo de espera antes de começar a trabalhar.

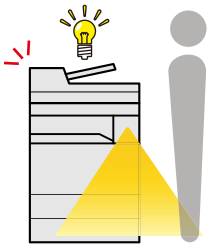

Sensor de movimento (página 2-35)

Carregar diretamente os dados digitalizados para um serviço de nuvem

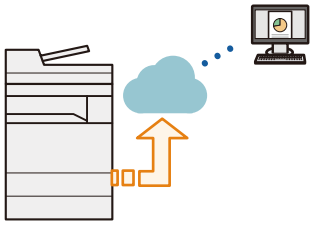

Pode carregar os dados digitalizados na máquina diretamente para os serviços de nuvem. Pode partilhar dados e aceder aos mesmos facilmente fora da empresa.

Para mais detalhes sobre a utilização da função de ligação à nuvem (TA / UTAX Cloud Capture), consulte o manual no seguinte URL.

https://www.triumph-adler.com/ta-de-de/cloud/ta-cloud-capture

https://www.utax.com/de-de/cloud/utax-cloud-capture

Adicionar informações de atributo aos dados digitalizados e armazená-los num serviço de nuvem

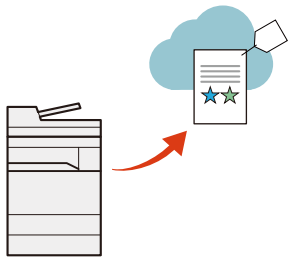

O registo prévio do fluxo de trabalho, do tipo de documento e das informações de atributo necessárias permite-lhe adicionar as informações de atributo necessárias através do painel e armazenar documentos diretamente num serviço de nuvem.

Para mais detalhes sobre a utilização da função de ligação à nuvem (TA / UTAX Cloud Capture), consulte o manual no seguinte URL.

https://www.triumph-adler.com/ta-de-de/cloud/ta-cloud-capture

https://www.utax.com/de-de/cloud/utax-cloud-capture

Detetar falhas na digitalização (deteção de defeitos na imagem)

Esta função deteta defeitos na imagem devido a vincos no papel e notas autocolantes e notifica o utilizador.

Isto ajuda a eliminar a necessidade de verificar manualmente cada página e de voltar a digitalizar os documentos.

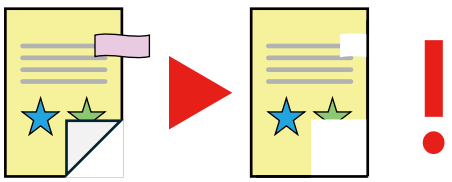

Consulte o *Guia de Uso Inglês*.

Poupe energia e custos

Poupe energia como necessário (Função Poupança de Energia)

A máquina está equipada com a função de Poupança de Energia que muda, automaticamente, para o Modo de Baixo Cons. ou Modo de Espera. Pode definir o nível de recuperação de poupança de energia adequado consoante a operação.

Em acréscimo, a máquina pode mudar, automaticamente, para o modo de espera e recuperar a uma hora especificada para cada dia da semana.

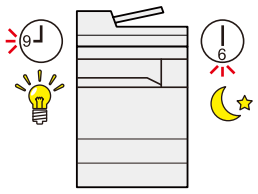

Função de Poupança de Energia (página 2-36)

Reduza a utilização de papel (Impressão com Economia de Papel)

Pode imprimir em ambos os lados do papel. Também pode imprimir vários originais numa só página.

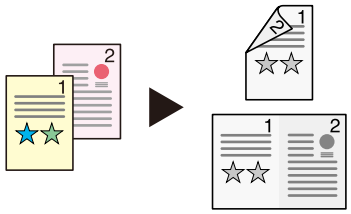

Frente Verso (página 6-36)
Frente Verso (página 6-36)

Salte páginas em branco ao imprimir (Saltar Página em Branco)

Quando existirem páginas em branco num documento digitalizado, esta função ignora as páginas em branco e imprime apenas as páginas que não estão em branco.

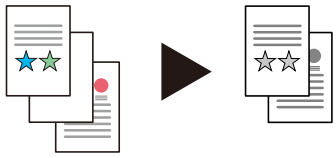

Consulte o *Guia de Uso Inglês*.

Criar documentos atrativos

Impeça a infiltração da imagem (Impedir Infiltração)

Pode evitar a infiltração da imagem proveniente do verso quando digitalizar originais finos.

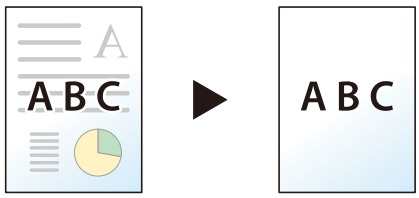

Consulte o *Guia de Uso Inglês*.

Apague a área sombreada extra (Apagar Áreas com Sombra)

Ao digitalizar com o processador de documentos aberto, apague a área com sombra adicional.

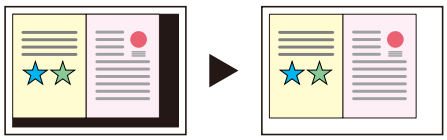

Consulte o *Guia de Uso Inglês*.

Crie uma brochura (Brochura)

É útil quando prepara panfletos. Pode criar uma revista, um panfleto ou outra brochura a partir de originais em folhas.

As cópias em páginas opostas e de duas faces de originais podem ser dobradas pelo meio para criar uma brochura.

A página de rosto pode ser impressa em papel colorido ou em papel pesado.

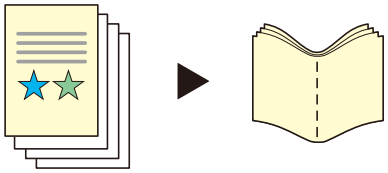

Consulte o *Guia de Uso Inglês*.

Imprima um selo nas cópias (Selo do Texto/Carimbo)

É útil quando adiciona texto ou data que não esteja presente nos originais.

Pode adicionar a data e o texto pretendidos como selo.

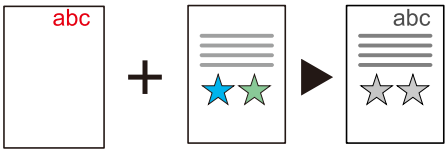

Consulte o *Guia de Uso Inglês*.

Consulte o *Guia de Uso Inglês*.

Aumente a segurança

Proteja um ficheiro PDF com palavra-passe (Funções de Cifra de PDF)

Utilize as opções de segurança de palavra-passe do formato PDF para limitar a visualização, impressão e edição de documentos.

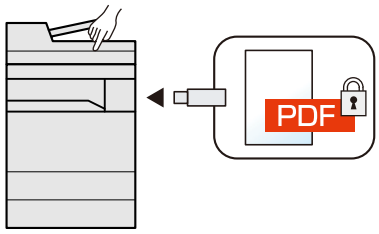

Consulte o *Guia de Uso Inglês*.

Proteja os dados no SSD (Encriptação/Substituição)

Pode substituir, automaticamente, os dados desnecessários que permanecem no SSD.
Para evitar uma fuga externa, a máquina tem capacidade para encriptar os dados antes de os passar para o SSD.

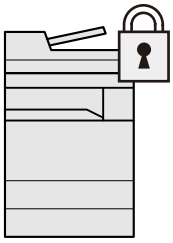

Consulte o *Guia de Uso Inglês*.

Evite a perda de documentos finalizados (Impressão Privada)

Guardar temporariamente trabalhos de impressão na caixa de documentos da unidade principal e retirá-los quando defronte do dispositivo pode evitar que os documentos sejam retirados por outros.

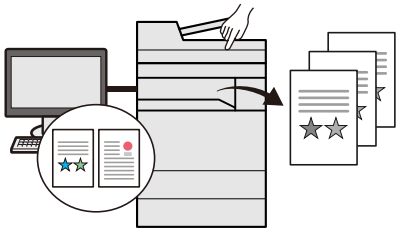

Consulte o *Guia de Uso Inglês*.

Inicie sessão com o cartão ID (Autenticação por Cartão)

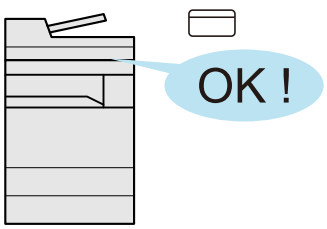

É possível iniciar sessão ao, simplesmente, usar um cartão ID. Não é necessário introduzir o seu nome de utilizador e palavra-passe.

Consulte o *Guia de Uso Inglês*.

Reforce a segurança (Definições para o Administrador)

Estão disponíveis várias funções para os administradores reforçarem a segurança.

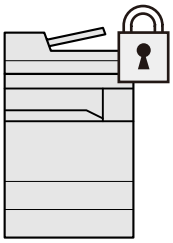

Consulte o *Guia de Uso Inglês*.

Prevenção da execução de programas não autorizados (Lista de Permissões)

A execução de software não autorizado ou a adulteração do software podem ser evitadas, sendo possível manter a fiabilidade do sistema.

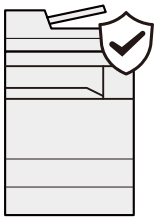

Consulte o *Guia de Uso Inglês*.

Evite fugas de dados de documentos confidenciais

A máquina deteta as informações que identificam os documentos como confidenciais durante a digitalização e notifica o utilizador.



Consulte o *Guia de Uso Inglês*.

Utilize as funções com maior eficácia

Expanda as funções como necessário (Aplicação)

A funcionalidade da máquina pode ser expandida ao instalar aplicações.

Estão disponíveis aplicações que o ajudam a desempenhar as suas tarefas diárias de modo mais eficiente, como uma função de digitalização e uma função de autenticação.

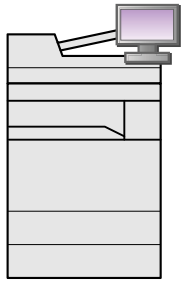

Função de Poupança de Energia (página 2-36)

Exiba o tamanho do ficheiro antes de enviar/armazenar um trabalho (confirmação do tamanho do ficheiro)

Pode verificar o tamanho do ficheiro antes de enviar/armazenar o documento.

Se o seu servidor especificar um limite de tamanho de mensagem de correio electrónico, pode verificar e alterar o tamanho de antemão.

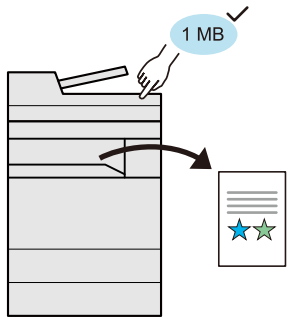

Consulte o *Guia de Uso Inglês*.

Instale a máquina sem se preocupar com os cabos de rede (Rede sem fios)

Se existir um ambiente LAN sem fios, é possível instalar a unidade sem se preocupar com os fios da rede. Além disso, Wi-Fi Direct, etc., são suportados.

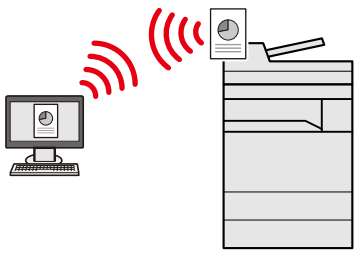

Sensor de movimento (página 2-35)

Usar a pen USB (Pen USB)

É útil quando necessita de imprimir documentos fora do seu escritório ou caso não seja possível imprimir documentos a partir do seu PC.

É possível imprimir documentos a partir da pen USB, ligando-a diretamente à máquina.

Os originais digitalizados na máquina também podem ser guardados na unidade USB.

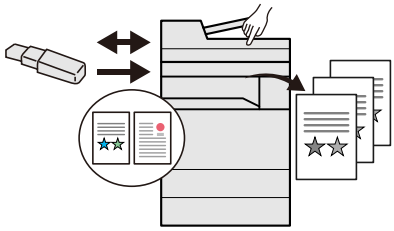

Consulte o *Guia de Uso Inglês*.

Especifique o formato do ficheiro da imagem (Formato do Ficheiro)

É possível selecionar os vários formatos de ficheiro quando enviar/armazenar imagens.

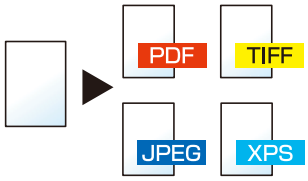

Formato do ficheiro (página 6-44)

Digitalize os originais longos (Original Longo)

É possível digitalizar os originais longos como, por exemplo, registo de Dados e Contrato.

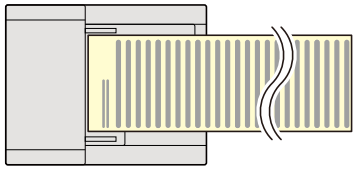

Consulte o *Guia de Uso Inglês*.

Detete a alimentação múltipla de originais (Detetar Alimentação Múltipla de Originais)

Ao ler um documento a partir do processador de documentos, se a alimentação múltipla de documentos for detetada, a leitura será automaticamente interrompida.

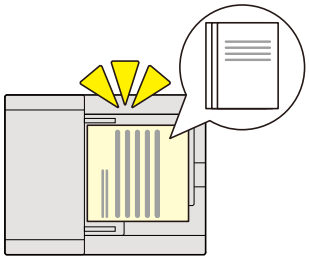

Consulte o *Guia de Uso Inglês*.

Detete originais presos com agrafos (Detetar originais agrafados)

Ao ler um documento a partir do processador de documentos, se for detetado um documento agrafado, a leitura é interrompida automaticamente.

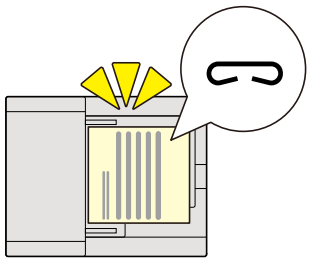

Consulte o *Guia de Uso Inglês*.

Ignorar o trabalho com erro (Funções de ignorar trabalhos)

Quando ocorre um erro na cassete, devido à falta de papel, ao especificar o tamanho ou tipo de papel especial, a máquina salta o trabalho de erro e efectua o próximo trabalho.

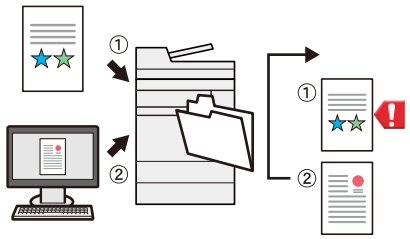

Consulte o *Guia de Uso Inglês*.

Efetue a operação remota (Embedded Web Server RX)

Pode aceder à máquina, remotamente, para imprimir, enviar ou transferir dados.
Os administradores podem configurar o comportamento da máquina ou as definições de gestão.

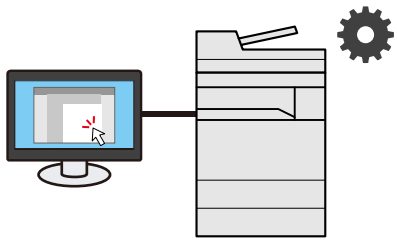

Embedded Web Server RX (página 2-45)

Funções de Qualidade da Cor e Imagem

A máquina está equipada com várias funções de qualidade da cor e imagem. Pode ajustar a imagem digitalizada conforme pretendido.

Modos de cor básicos

Os modos de cor básicos são os seguintes.

Cor/Cor Cinzento/Mono

Reconhece, automaticamente, se um documento está a ser digitalizado a cores ou a preto e branco.

Imagem de referência

Antes	Após
	

Cores

Digitaliza um documento a cores.

Imagem de referência

Antes	Após
	

Escala de Cinzentos

Digitaliza um documento em escala de cinzentos.

Imagem de referência

Antes	Após
	

Monocromático

Digitaliza um documento a preto e branco.

Imagem de referência

Antes	Após
	

Para mais informações, consulte o seguinte:

Seleção de Cores (página 6-43)

Ajustar a Qualidade da Imagem e a Cor

Para ajustar a qualidade da imagem ou a cor de uma imagem, use as seguintes funções.

Ajuste, facilmente, a qualidade de imagem para corresponder à sua própria imagem

Eu quero...	Imagem de amostra (antes)	Imagem de amostra (depois)	Função
Remover fundo escuro ou infiltração do original como um jornal.			Favoritos [**Cópia de jornal**]
Reproduzir, claramente, linhas finas, linhas esbatidas e outros detalhes em CAD ou noutros desenhos.	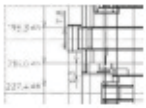	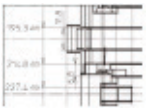	Favoritos [**Cópia de desenho**]

Para mais informações, consulte o seguinte:

Favoritos (página 5-8)

Ajuste a cor com precisão

Eu quero...	Imagem de amostra (antes)	Imagem de amostra (depois)	Função
Ajuste a densidade.			Densidade
Destacar ou desfocar o contorno da imagem. **Exemplo: Destaque do contorno da imagem.**			Nitidez
Ajustar a diferença entre as partes escuras e claras da imagem.			Contraste
Escurecer ou iluminar o fundo (a área sem texto ou imagens) de um documento. **Exemplo: Clarear o fundo**			Densidade Fundo
Impedir infiltração em originais de 2 faces.			Impedir infiltração

Para mais informações, consulte o seguinte:

Densidade (página 6-41)

Ajuste a imagem digitalizada

Eu quero...	Imagem de amostra (antes)	Imagem de amostra (depois)	Função
Diminuir o tamanho do ficheiro e produzir os caracteres nitidamente.			Formato do ficheiro [**PDF Alta Comp.**]
Converter um documento em papel num PDF com texto pesquisável.	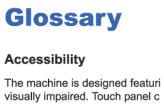	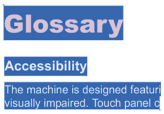	Formato do ficheiro [**PDF**] ou [**PDF Alta Comp.**] com [**OCR**]

Para mais informações, consulte o seguinte:

Formato do ficheiro (página 6-44)

Guias fornecidos com a máquina

Juntamente com a máquina são fornecidos os seguintes guias. Consulte cada guia como necessário.

Os conteúdos dos guias estão sujeitos a alteração sem aviso com o propósito de melhoria do desempenho da máquina.

Guias impressos

Comece a utilizar a máquina rapidamente	**Quick Guide** Explica como utilizar funções básicas da máquina, como utilizar funções convenientes, como efetuar operações de manutenção de rotina e o que fazer em caso de problemas.
Para utilização da máquina em segurança	**Safety Guide** Faculta informações relativas à segurança e preventivas para a instalação e utilização da máquina. Certifique-se de ler este guia antes de utilizar a máquina.
	Safety Guide (10565i/9565i/8565i/7565i) Indica o espaço necessário para a instalação da máquina e descreve as etiquetas preventivas e outras informações de segurança. Certifique-se de ler este guia antes de utilizar a máquina.

Guias (PDF) na página de apoio ao utilizador

Utilize a máquina de modo ponderado	**Guia de Uso (este guia)** Explica como colocar papel e executar operações de cópia, impressão e digitalização, e indica predefinições e outras informações.
Utilize as funções de fax	**Guia de Uso de FAX** Explica como utilizar a função de fax.
Utilize o cartão ID	**Card Authentication Kit (B) Operation Guide** Explica como executar a autenticação usando o cartão ID.
Aumente a segurança	**Data Encryption/Overwrite Operation Guide** Explica como introduzir e utilizar a função Encriptação/Substituição de Dados e como substituir e encriptar dados.
Registe, facilmente, informações relativas à máquina e configure as definições	**Embedded Web Server RX User Guide** Explica como aceder à máquina a partir de um navegador de Internet, no seu computador, para verificar e alterar definições.
Imprima dados a partir de um computador	**Printing System Driver User Guide** Explica como instalar o controlador da impressora e utilizar a função de impressão.
Imprima um ficheiro PDF diretamente	**Network Tool for Direct Printing Operation Guide** Explica como imprimir ficheiros PDF sem executar o Adobe Acrobat ou Reader.
Monitorize a máquina e impressoras na rede	**NETWORK PRINT MONITOR User Guide** Explica como monitorizar o seu sistema de impressão de rede (a máquina) com NETWORK PRINT MONITOR.
Digitalize imagens e guarde com informação	**File Management Utility User Guide** Explica como utilizar File Management Utility para definir vários parâmetros e enviar e guardar documentos digitalizados.
Imprima sem utilizar o controlador da impressora	**PRESCRIBE Commands Command Reference** Descreve a linguagem da impressora nativa (comandos PRESCRIBE).
	PRESCRIBE Commands Technical Reference Descreve as funções de comando e controlo PRESCRIBE para cada tipo de emulação.

Instale as seguintes versões do Adobe Reader para visualizar os guias.
Versão 8.0 ou posterior

Sobre o Guia de Uso (este Guia)

Estrutura do guia

O Guia de Uso contém os seguintes capítulos.

Capítulo		Índice
1	**Informação jurídica e de segurança**	Faculta informações preventivas sobre a utilização da máquina e informações sobre marcas comerciais.
2	**Instalar e configurar a máquina**	Explica nomes de peças, ligações de cabo, instalação de software, iniciar sessão, terminar sessão e outros assuntos relacionados com a administração da máquina.
3	**Preparativos antes da utilização**	Explica os preparativos e definições necessários de modo a utilizar a máquina, tais como informações sobre como colocar papel e criar um livro de endereços.
4	**Imprimir a partir do PC**	Explica as funções que estão disponíveis quando a máquina é utilizada como uma impressora.
5	**Utilização da máquina**	Explica os procedimentos básicos para utilizar a máquina, tais como colocar originais, fazer cópias, enviar documentos e utilizar caixas de documentos.
6	**Usar várias funções**	Explica funções convenientes que se encontram disponíveis na máquina.
7	**Resolução de problemas**	Explica o que fazer quando acaba o toner, quando é exibido um erro ou na ocorrência de um encravamento de papel ou outro problema.
8	**Apêndice**	Descreve opções convenientes que se encontram disponíveis na máquina. Faculta informações sobre tipos de material e tamanhos de papel e fornece um glossário de termos. Explica como introduzir caracteres e lista as especificações da máquina.

Convenções utilizadas neste guia

O Adobe Reader é utilizado como exemplo nas explicações abaixo.

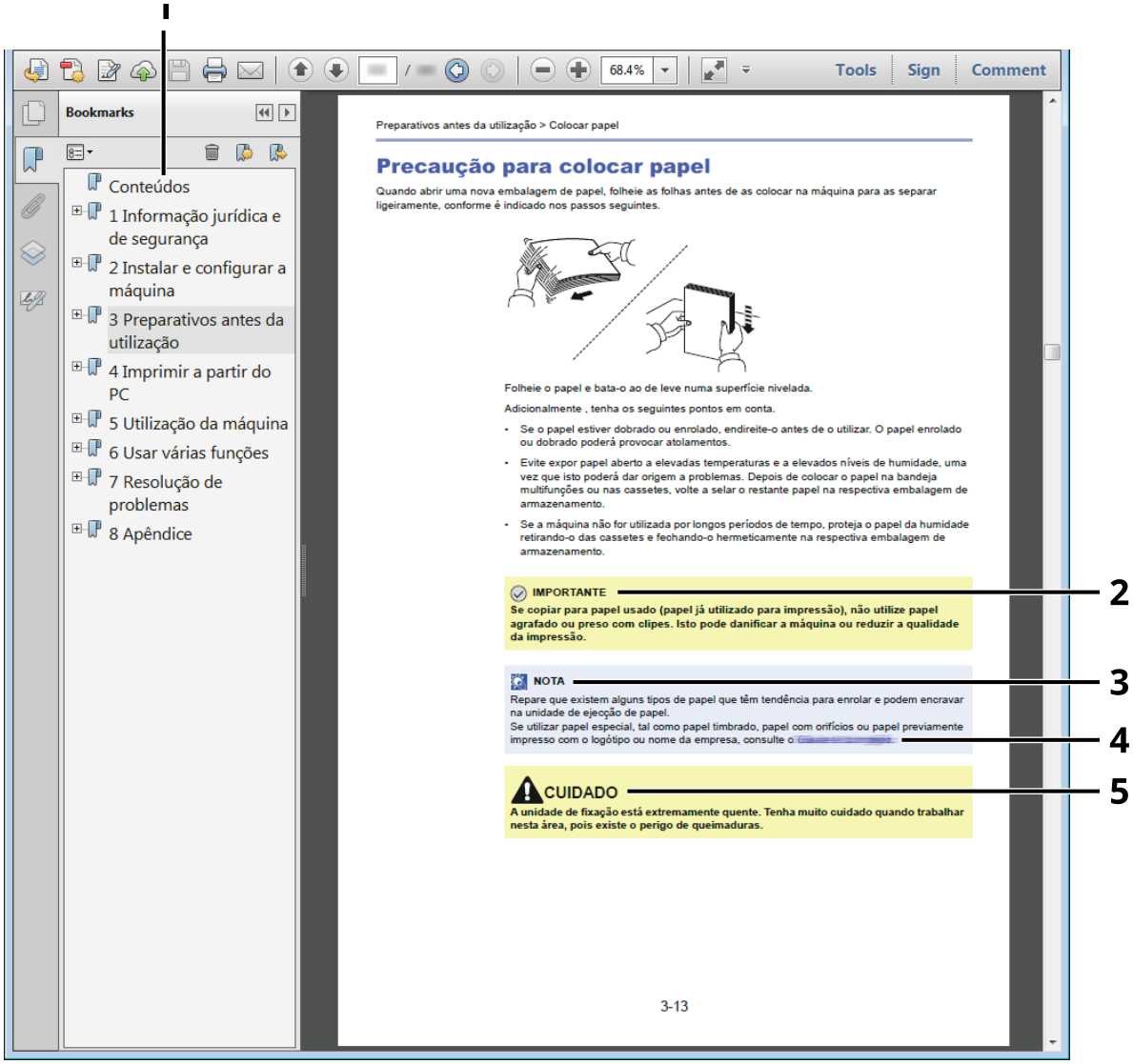

1 Clique num item do Índice para saltar para a página correspondente.
2 Indica os requisitos e as restrições operacionais para operar a máquina corretamente e evitar danos à máquina ou à propriedade.
3 Indica explicações complementares e informações de referência para operações.
4 Clique no texto sublinhado para saltar para a página correspondente.
5 Indica que é possível a ocorrência de ferimentos pessoais, ou de danos mecânicos, no caso de não se prestar a devida atenção ou de não se cumprir o que está especificado nos pontos em questão.

NOTA
Os itens exibidos no Adobe Reader variam consoante a utilização. Se o Índice ou as ferramentas não forem exibidos, consulte a ajuda do Adobe Reader.

Determinados itens são indicados neste guia pelas convenções descritas abaixo.

Convenção	Descrição
[**Negrito**]	Indica teclas e botões.
"Normal"	Indica uma mensagem ou definição.

Convenções utilizadas nos procedimentos para utilizar a máquina

Neste Guia de Uso, a utilização contínua das teclas no painel tátil corresponde ao seguinte:

Procedimento real

1 Selecione a tecla [**Início**].
2 Selecione [**...**].
3 Selecione o [**Menu Sistema**].
4 Selecione [**Definições do Disposit.**].
5 Mova o ecrã para baixo (ou seja, deslize)
6 Selecione [**Som**].

Procedimento indicado neste guia

Tecla [**Início**] > [**...**] > [**Menu Sistema**] > [**Definições do Disposit.**] > [**Som**]

Procedimento real

7 Selecione [**Contabiliz. do Trab./Autentic.**].

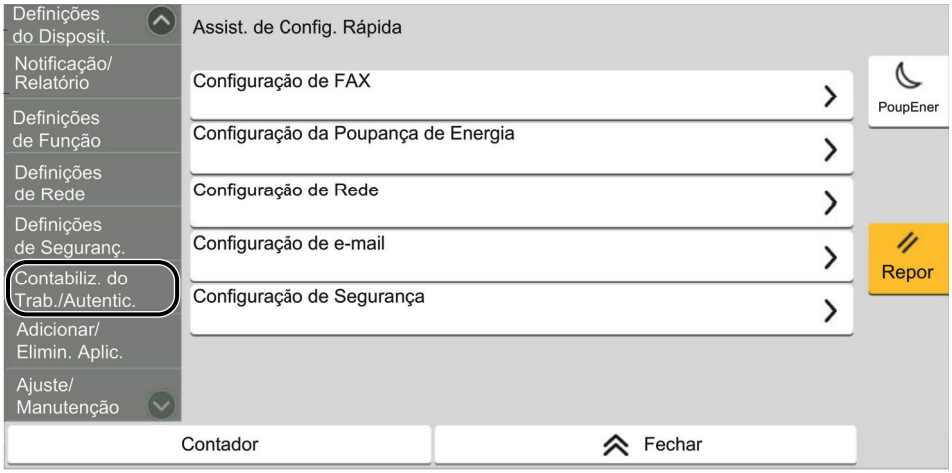

8 Selecione [**Contabil. Trab.**] em "Def. Contab. Trabalho".

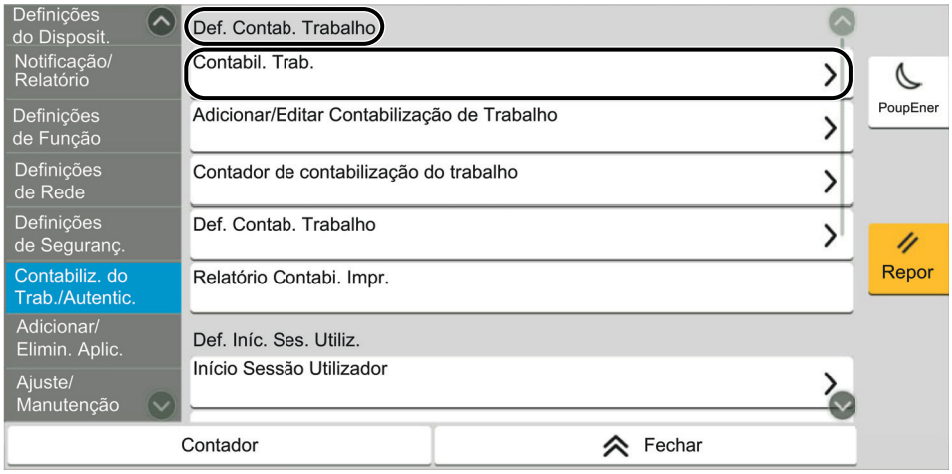

Procedimento indicado neste guia

[**Contabiliz. do Trab./Autentic.**] > "Def. Contab. Trabalho" [**Contabil. Trab.**]

Para pormenores sobre o funcionamento do painel tátil, consulte o seguinte:

Utilização do painel tátil (página 2-11)

Tamanho e orientação dos originais e do papel

Os tamanhos de originais e de papel, como A4, B5 e Letter, podem ser utilizados nas orientações horizontal e vertical. Para distinguir a orientação quando estes tamanhos são utilizados, "R" é adicionado aos tamanhos utilizados na orientação horizontal. Adicionalmente, os ícones seguintes são utilizados para indicar as orientações de colocação dos originais e do papel no painel táctil.

Orientação		Posição de colocação (X=Comprimento, Y=Largura)	Ícones no painel táctil	Tamanho indicado neste guia*1
Orientação vertical	Original	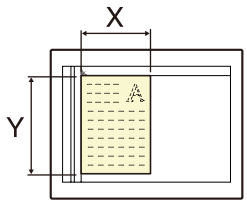 Original	 Original	A4, B5, Letter, etc.
	Papel	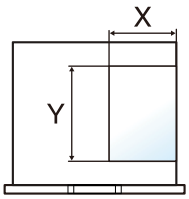 Papel	 Papel	
Orientação horizontal (--R)	Original	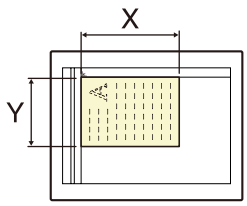 Original	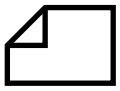 Original	A4-R, B5-R, Letter-R .etc
	Papel	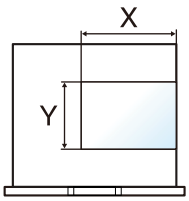 Papel	 Papel	

*1 Os tamanhos de originais/papel que podem ser utilizados variam consoante a função e bandeja de alimentação. Para mais informações, consulte o seguinte:

Especificações (página 8-4)

1 Informação jurídica e de segurança

Leia esta informação antes de utilizar a sua máquina. Este capítulo fornece informações sobre os tópicos seguintes.

Atenção 1-2
- Convenções de segurança neste guia 1-2
- Ambiente 1-3
- Precauções de utilização 1-4
- Segurança relativa ao Laser (Europa) 1-5
- Cumprimento e conformidade 1-5
- Restrições legais sobre cópias/digitalização 1-6
- EN ISO 7779 1-6
- EK1-ITB 2000 1-6
- Precauções de segurança ao usar LAN sem fios (se equipado) 1-7
- Utilização limitada deste produto (se equipado) 1-7
- Informação jurídica 1-8
- Função de controlo de poupança de energia 1-10
- Função de Impressão automática em 2 faces 1-10
- Economia de Recursos – Papel 1-10
- Benefícios ambientais de "Gestão de Energia" 1-10
- Programa Energy Star (apenas para os EUA e o Canadá) 1-10

Atenção

Convenções de segurança neste guia

As seções deste guia e as partes da máquina marcadas com símbolos são avisos de segurança que visam proteger o utilizador, outros indivíduos e os objetos que se encontram nas imediações, e assegurar a utilização correta e segura da máquina. Os símbolos e os seus respetivos significados são indicados de seguida.

ATENÇÃO: Indica que é possível a ocorrência de ferimentos graves, ou mesmo de morte, no caso de não se prestar a devida atenção ou de não se cumprir o que está especificado nos pontos em questão.

CUIDADO: Indica que é possível a ocorrência de ferimentos pessoais, ou de danos mecânicos, no caso de não se prestar a devida atenção ou de não se cumprir o que está especificado nos pontos em questão.

Símbolos

O símbolo △ indica que a respetiva secção contém avisos de segurança. No símbolo estão indicados pontos específicos de atenção.

... [Aviso geral]

... [Aviso de temperatura elevada]

O símbolo ⃠ indica que a respetiva seção contém informações sobre ações proibidas. Dentro do símbolo são indicados os pontos específicos da ação proibida.

... [Aviso de ação proibida]

... [Proibido desmontar]

O símbolo ● indica que a respetiva secção contém informações sobre ações que devem ser executadas. Dentro do símbolo são indicados os pontos específicos da ação requerida.

... [Alerta de ação necessária]

... [Retire a ficha da tomada]

... [Ligue sempre a máquina a uma tomada com fio de terra]

NOTA
Um original semelhante a uma nota bancária poderá não ser copiado de forma adequada em alguns casos raros, uma vez que esta máquina se encontra equipada com uma função de prevenção de falsificação.

Ambiente

As condições ambientais do serviço são as seguintes:

Temperatura	10 a 32,5 °C (Mas a humidade deve ser de 70% ou menos quando a temperatura for de 32,5 °C.)
Humidade	10 a 80% (Mas a temperatura deve ser de 30 °C ou menos quando a humidade for de 80%.)

Evite as seguintes localizações sempre que selecionar uma localização para a máquina.

- Evite locais perto de janelas ou expostos diretamente à luz do sol.
- Evite locais com vibrações.
- Evite locais com flutuações drásticas de temperatura.
- Evite locais expostos diretamente ao ar quente ou frio.
- Evite áreas com pouca ventilação.

Se o piso for vulnerável à utilização de rodas, o material do piso pode ficar danificado se a máquina for movida posteriormente à sua instalação.

Durante o processo de cópia, é libertado algum ozono, mas a quantidade não tem qualquer repercussão na saúde dos utilizadores. No entanto, se a máquina for utilizada durante longos períodos de tempo em lugares com pouca ventilação, ou quando se efetua um grande volume de cópias, o cheiro pode-se tornar desagradável. Para manter um ambiente propício para trabalhos de cópias, sugerimos que o local seja bem ventilado.

Precauções de utilização

Cuidados a ter ao manusear consumíveis

⚠ CUIDADO

Não tente incinerar componentes que contenham toner. Faíscas perigosas podem causar queimaduras.

Mantenha as partes que contenham toner fora do alcance das crianças.

Se cair toner de peças que contenham toner, evite inalar e ingerir e evite o contacto com os seus olhos e pele.

- No caso de inalação de toner, vá para um lugar com bastante ar fresco e gargareje com grandes quantidades de água. Se tiver tosse, consulte o médico.
- No caso de ingestão de toner, lave a boca com água e beba 1 ou 2 copos de água para diluir o conteúdo do estômago. Se necessário, consulte um médico.
- Se o toner entrar em contacto com os olhos, lave bem com água. Se ainda sentir os efeitos, consulte o médico.
- Se o toner entrar em contacto com a pele, lave com água e sabão.

Não tente forçar a abertura ou destruir peças que contenham toner.

Outras precauções

Devolva o recipiente de toner vazio e a caixa de resíduos de toner ao seu revendedor ou técnico de assistência. O recipiente de toner e a caixa de resíduos de toner recolhidos serão reciclados ou descartados em conformidade com os regulamentos aplicáveis.

Armazene a máquina, evitando exposição à luz direta do sol.

Armazene a máquina num lugar onde a temperatura permaneça abaixo dos 40 °C, evitando, simultaneamente, mudanças bruscas de temperatura e humidade.

Se a máquina não for utilizada por longos períodos de tempo, retire o papel da cassete e da bandeja multifunções (MF), coloque-o na embalagem original e feche-o bem.

Segurança relativa ao Laser (Europa)

A radiação laser pode ser perigosa para o corpo humano. Por este motivo, a radiação laser emitida dentro da máquina está hermeticamente fechada dentro do invólucro protetor e da tampa exterior. Durante o uso normal do produto, não é emitida qualquer radiação da máquina.

Esta máquina está classificada como produto laser de Class 1, ao abrigo da normativa IEC/EN 60825-1:2014.

Cuidado: A utilização de procedimentos que não tenham sido especificados neste guia pode causar exposição a radiação perigosa.

Estas etiquetas encontram-se na unidade do scanner, dentro da máquina, e não em áreas a que o utilizador tem acesso.



Relativamente aos produtos laser de CLASS 1, são fornecidas informações na placa de características.



Cumprimento e conformidade

A TA Triumph-Adler GmbH declara por este meio que os tipos de equipamento de rádio 10565i, 9565i, 8565i e 7565i estão em conformidade com a Diretiva 2014/53/UE.

O texto completo da declaração de conformidade da UE está disponível no seguinte endereço de internet:
https://www.triumph-adler.com/downloads
https://www.triumph-adler.de/ta-de-de/kundendienst/download-center
https://www.utax.com/downloads
https://www.utax.de/de-de/hardware/download-center

Nome do módulo, Opção	Versão do software	Banda de frequência na qual o equipamento de rádio opera:	Potência máxima de radiofrequência transmitida na banda de frequência na qual o equipamento de rádio opera:
IB-54 (opção)	2.2.6	2,4 GHz	100 mW
IB-37 (opção)	1,0	2,4 GHz	100 mW
		5GHz	50 mW - 1W

Nome do módulo, Opção	Versão do software	Banda de frequência na qual o equipamento de rádio opera:	Potência máxima de radiofrequência transmitida na banda de frequência na qual o equipamento de rádio opera:
IB-38 (opção)	1,0	2,4 GHz	100 mW
Módulo transmissor (SRD)	2005,11	13,56MHz	0.2nW

Restrições legais sobre cópias/digitalização

Pode ser proibido copiar/digitalizar material sujeito a direitos de autor sem a permissão do proprietário.

É proibido copiar/digitalizar os seguintes itens, podendo ocorrer uma penalização legal. Pode não estar limitada a estes itens. Não copie/digitalize, conscientemente, os itens que não devem ser copiados/digitalizados.

- Papel moeda
- Notas de bancos
- Títulos
- Selos
- Passaportes
- Certificado

A legislação e regulamentos locais podem proibir ou restringir a cópia/digitalização de outros itens, para além dos previamente mencionados.

EN ISO 7779

Maschinenlärminformations-Verordnung 3. GPSGV, 06.01.2004: Der höchste Schalldruckpegel beträgt 70 dB (A) oder weniger gemäß EN ISO 7779.

EK1-ITB 2000

Das Gerät ist nicht für die Benutzung im unmittelbaren Gesichtsfeld am Bildschirmarbeitsplatz vorgesehen. Um störende Reflexionen am Bildschirmarbeitsplatz zu vermeiden, darf dieses Produkt nicht im unmittelbaren Gesichtsfeld platziert werden.

Precauções de segurança ao usar LAN sem fios (se equipado)

A rede LAN sem fios permite a troca de informações entre pontos de acesso sem fios em vez de usar um cabo de rede, que oferece a vantagem do estabelecimento livre de uma ligação WLAN dentro de uma área na qual as ondas de rádio podem ser transmitidas.

Por outro lado, os seguintes problemas podem ocorrer se as definições de segurança não estiverem configuradas, porque as ondas de rádio podem passar por obstáculos (incluindo paredes) e chegar a todos os lados dentro de uma determinada área.

Visualizar secretamente conteúdos de comunicação

Uma terceira pessoa com objetivos maliciosos pode monitorizar intencionalmente as ondas de rádio e obter acesso não autorizado aos seguintes conteúdos de comunicação..

- Informações pessoais, incluindo ID, palavras-passe e números de cartão de crédito.
- Conteúdos de mensagens de e-mail

Intrusão ilegal

Um terceiro com intenção maliciosa pode obter acesso não autorizado a redes pessoais ou da empresa e realizar as seguintes ações ilegais.

- Extrair informações pessoais e confidenciais (fuga de informações)
- Entrar em comunicação ao representar uma pessoa específica e distribuir informação não autorizada (spoofing)
- Modificar e retransmitir comunicações intercetadas (falsificação)
- Transmitir vírus informáticos e destruir dados e sistemas (destruição)

Os cartões LAN sem fios e pontos de acesso sem fios contêm mecanismos internos de segurança para lidar com estes problemas e para reduzir a possibilidade de ocorrência destes problemas ao configurar as definições de segurança dos produtos LAN sem fios quando o produto é utilizado.

Recomendamos que os clientes assumam a responsabilidade e usem o seu bom senso ao configurarem as definições de segurança e que garantam que compreendem plenamente os problemas que podem ocorrer quando o produto for utilizado sem configurar as definições de segurança.

Consulte o folheto "Instructions for Setting Security on Our Products" para obter dicas de segurança importantes.

Utilização limitada deste produto (se equipado)

- As ondas de rádio transmitidas a partir deste produto podem afetar equipamentos médicos. Ao utilizar este produto num estabelecimento de saúde ou na proximidade de instrumentos médicos, utilize este produto de acordo com as instruções e precauções fornecidos pelo administrador do estabelecimento ou fornecidos nos instrumentos médicos.
- As ondas de rádio transmitidas a partir deste produto podem afetar equipamentos automáticos de controlo, incluindo portas automáticas e alarmes de incêndio. Ao utilizar este produto na proximidade de equipamentos automáticos de controlo, utilize este produto de acordo com as instruções e precauções fornecidos nos equipamentos automáticos de controlo.
- Se este produto for utilizado em dispositivos que estão diretamente relacionados com o serviço, incluindo aviões, comboios, navios e automóveis ou se este produto for utilizado em aplicações que exigem alta fiabilidade e segurança para funcionar e em dispositivos que requerem precisão, incluindo aqueles utilizados na prevenção de desastres e prevenção de crimes e os utilizados para vários fins de segurança, utilize este produto depois de considerar o design de segurança de todo o sistema, incluindo a adoção de um design à prova de falhas e um design de e redundância para a fiabilidade e segurança de manutenção de todo o sistema. Este produto não se destina a ser utilizado em aplicações que exigem alta fiabilidade e segurança, incluindo instrumentos aeroespaciais, equipamentos de comunicação, equipamentos de controlo de energia nuclear, e equipamentos médicos; deste modo, a decisão quanto à possibilidade de utilizar este produto nestas aplicações tem de ser plenamente considerada e determinada.

Informação jurídica

É proibida a realização de cópias ou de outro tipo de reprodução deste manual, ou de parte dele, sem o consentimento prévio por escrito do titular dos direitos de autor.

Sobre denominações comerciais

- PRESCRIBE é uma marca comercial registada da Kyocera Corporation.
- KPDL é uma marca comercial da Kyocera Corporation.
- Active Directory, Azure, Microsoft, Microsoft 365, Microsoft Edge, Windows e Windows Server são marcas comerciais registadas ou marcas comerciais da Microsoft Corporation nos EUA e/ou em outros países.
- PCL é uma marca comercial da Hewlett-Packard Company.
- Adobe, Acrobat, PostScript and Reader são marcas comerciais registadas ou marcas comerciais da Adobe Inc. nos EUA e/ou em outros países.
- Ethernet é uma marca comercial registada da Fuji Xerox Co., Ltd.
- IBM e IBM PC/AT são marcas comerciais da International Business Machines Corporation.
- AppleTalk, Bonjour, Mac, and Mac são marcas comerciais da Apple Inc., registadas nos EUA e/ou em outros países.
- Todas as fontes de idiomas europeus instaladas nesta máquina são utilizadas ao abrigo de um contrato de licenciamento com a Monotype Imaging Inc.
- Helvetica, Palatino e Times são marcas comerciais registadas da Linotype GmbH.
- ITC Avant Garde Gothic, ITC Bookman, ITC ZapfChancery e ITC ZapfDingbats são marcas comerciais registadas da International Typeface Corporation.
- ThinPrint é uma marca comercial da Cortado AG na Alemanha e em outros países.
- As fontes UFST™ MicroType® da Monotype Imaging Inc. estão instaladas nesta máquina.
- iPad, iPhone e iPod touch são marcas comerciais da Apple Inc., registadas nos EUA e em outros países.
- AirPrint e o logótipo da AirPrint são marcas comerciais da Apple Inc.
- iOS é uma marca comercial ou uma marca comercial registada da Cisco nos EUA e em outros países e é utilizada, ao abrigo de uma licença, pela Apple Inc.
- Google, Google Chrome e Google Drive são marcas comerciais e/ou marcas registadas da Google LLC.
- Mopria™ é uma marca comercial registada da Mopria™ Alliance.
- Wi-Fi, Wi-Fi Direct e Wi-Fi Protected Setup são marcas comerciais e/ou marcas registadas da Wi-Fi Alliance.
- Desenvolvido por ABBYY FineReader.
  ABBYY e FineReader são marcas comerciais da ABBYY Software Ltd.
- RealVNC, VNC e RFB são marcas comerciais registadas da RealVNC Ltd. nos E.U.A. e noutros países.

Todos os outros nomes de marcas e produtos são marcas comerciais registadas ou marcas comerciais das respetivas empresas. As designações ™ e ® não serão utilizadas neste Guia de Uso.

Monotype Imaging License Agreement

1 *Software* shall mean the digitally encoded, machine readable, scalable outline data as encoded in a special format as well as the UFST Software.

2 You agree to accept a non-exclusive license to use the Software to reproduce and display weights, styles and versions of letters, numerals, characters and symbols (*Typefaces*) solely for your own customary business or personal purposes at the address stated on the registration card you return to Monotype Imaging. Under the terms of this License Agreement, you have the right to use the Fonts on up to three printers. If you need to have access to the fonts on more than three printers, you need to acquire a multi-user license agreement which can be obtained from Monotype Imaging. Monotype Imaging retains all rights, title and interest to the Software and Typefaces and no rights are granted to you other than a License to use the Software on the terms expressly set forth in this Agreement.

3 To protect proprietary rights of Monotype Imaging, you agree to maintain the Software and other proprietary information concerning the Typefaces in strict confidence and to establish reasonable procedures regulating access to and use of the Software and Typefaces.

4 You agree not to duplicate or copy the Software or Typefaces, except that you may make one backup copy. You agree that any such copy shall contain the same proprietary notices as those appearing on the original.

5 This License shall continue until the last use of the Software and Typefaces, unless sooner terminated. This License may be terminated by Monotype Imaging if you fail to comply with the terms of this License and such failure is not remedied within thirty (30) days after notice from Monotype Imaging. When this License expires or is terminated, you shall either return to Monotype Imaging or destroy all copies of the Software and Typefaces and documentation as requested.

6 You agree that you will not modify, alter, disassemble, decrypt, reverse engineer or decompile the Software.

7 Monotype Imaging warrants that for ninety (90) days after delivery, the Software will perform in accordance with Monotype Imaging-published specifications, and the diskette will be free from defects in material and workmanship. Monotype Imaging does not warrant that the Software is free from all bugs, errors and omissions.

The parties agree that all other warranties, expressed or implied, including warranties of fitness for a particular purpose and merchantability, are excluded.

8 Your exclusive remedy and the sole liability of Monotype Imaging in connection with the Software and Typefaces is repair or replacement of defective parts, upon their return to Monotype Imaging.

In no event will Monotype Imaging be liable for lost profits, lost data, or any other incidental or consequential damages, or any damages caused by abuse or misapplication of the Software and Typefaces.

9 Massachusetts U.S.A. law governs this Agreement.

10 You shall not sublicense, sell, lease, or otherwise transfer the Software and/or Typefaces without the prior written consent of Monotype Imaging.

11 Use, duplication or disclosure by the Government is subject to restrictions as set forth in the Rights in Technical Data and Computer Software clause at FAR 252-227-7013, subdivision (b)(3)(ii) or subparagraph (c)(1)(ii), as appropriate. Further use, duplication or disclosure is subject to restrictions applicable to restricted rights software as set forth in FAR 52.227-19 (c)(2).

12 You acknowledge that you have read this Agreement, understand it, and agree to be bound by its terms and conditions. Neither party shall be bound by any statement or representation not contained in this Agreement. No change in this Agreement is effective unless written and signed by properly authorized representatives of each party. By opening this diskette package, you agree to accept the terms and conditions of this Agreement.

Licença de Software de Código Aberto

Para consultar a Licença de Software de Código Aberto, aceda ao seguinte URL:
https://www.triumph-adler.com/support/downloads
https://www.utax.com/C12571260052E282/direct/download-centre

Função de controlo de poupança de energia

O aparelho vem equipado com o Modo de Baixo Consumo onde o consumo de energia é reduzido depois de um determinado período de tempo após a sua última utilização, bem como um Modo de Espera onde as funções de impressão e de fax permanecem num estado de espera, mas o consumo de energia é reduzido a um mínimo depois de um determinado período de tempo sem qualquer actividade.

- Modo de baixo consumo de energia (página 2-36)
- Modo de espera (página 2-37)
- Temp. p/desligar (modelos para a Europa) (página 2-38)

Função de Impressão automática em 2 faces

Este dispositivo inclui a impressão em 2 faces como uma função padrão. Por exemplo, ao imprimir dois originais de 1 lado numa só folha de papel como uma impressão de 2 faces, é possível reduzir a quantidade utilizada de papel.

- Frente Verso (página 6-36)

Imprimir em modo frente e verso reduz o consumo de papel e contribui para a preservação de recursos florestais. O modo frente e verso também reduz a quantidade de papel que deve ser adquirida e, consequentemente, reduz os custos. Recomenda-se que as máquinas capazes de imprimir em frente e verso sejam configuradas para utilizar o modo frente e verso como predefinição.

Economia de Recursos – Papel

Para a preservação e utilização sustentável de recursos florestais, recomenda-se que seja usado papel reciclado e papel branco certificado ao abrigo de iniciativas da administração ambiental ou com rótulos ecológicos reconhecidos, que respeitem a EN 12281:2002* ou uma norma de qualidade equivalente.

Esta máquina também suporta impressão em papel de 64 g/m^2. Usar papel de tal tipo, com menor conteúdo de matérias-primas, pode resultar numa maior economia de recursos florestais.

*: EN12281:2002 "Printing and business paper - Requirements for copy paper for dry toner imaging processes"

O seu representante de vendas ou técnico de assistência poderá proporcionar-lhe mais informações sobre os tipos de papel recomendados.

Benefícios ambientais de "Gestão de Energia"

Para reduzir o consumo de energia enquanto inativa, esta máquina vem equipada com uma função de gestão de energia que ativa, automaticamente, o modo de poupança de energia quando a máquina está inativa durante um certo período de tempo.
Embora demore um ligeiro período de tempo até que a máquina volte ao modo PRONTA quando se encontra no modo de poupança de energia, é possível uma redução significativa no consumo de energia. Recomenda-se que a máquina seja usada com a hora de ativação para o modo de poupança de energia configurada para a predefinição.

Programa Energy Star (apenas para os EUA e o Canadá)

Participamos no Programa ENERGY STAR®.

Fornecemos ao mercado os produtos em conformidade com o ENERGY STAR®.

ENERGY STAR® é um programa de eficiência energética com o objetivo de desenvolver e promover a utilização de produtos com elevada eficiência energética de modo a ajudar na prevenção do aquecimento global. Ao comprar os produtos em conformidade com o Programa ENERGY STAR®, os clientes podem ajudar a reduzir as emissões de gases com efeito de estufa durante a utilização e a reduzir os custos relacionados com a energia.

2 Instalar e configurar a máquina

Este capítulo fornece informações ao administrador sobre esta máquina, como nomes dos componentes, ligação de cabo e instalação de software.

Nome dos componentes (Exterior da máquina) 2-2
Nome dos componentes (Conetores/Interior) 2-4
Nome dos componentes (com equipamentos opcionais instalados) 2-5
Ligar a máquina e outros dispositivos 2-6
Ligação dos cabos 2-7
- Ligação do cabo de rede local 2-7
- Ligação do Cabo USB 2-8
- Ligação do cabo de alimentação 2-8

Ligar/desligar 2-9
- Ligar 2-9
- Desligar 2-9

Utilizar o painel de operação 2-10
- Teclas do painel de operação 2-10
- Ajustar o ângulo do Painel de Operação 2-10

Painel tátil 2-11
- Utilização do painel tátil 2-11
- Ecrã inicial 2-13
- Atribuir funções a teclas de função 2-18
- Visor para Informação do Dispositivo 2-20
- Exibir o Ecrã de Definições 2-21
- Visualização de teclas que não podem ser configuradas 2-22
- Pré-visualizar originais 2-23
- Ampliar o ecrã Pré-visualizar 2-25
- Introduzir números 2-26
- Ecrã Ajuda 2-28
- Funções de acessibilidade (Ampliar a visualização) 2-29

Iniciar/terminar sessão 2-30
- Iniciar sessão 2-30
- Login Simples 2-31
- Terminar sessão 2-31

Predefinições da máquina 2-32
- Definir a data e a hora 2-32

Configuração de Rede 2-33
- Configurar a Rede Com Fios 2-33
- Sensor de movimento 2-35
- Sensor de movimento 2-35

Função de Poupança de Energia 2-36
- Modo de baixo consumo de energia 2-36
- Modo de espera 2-37
- Modo de espera automático 2-37
- Regras de Espera (modelos para a Europa) 2-37
- Nível Eco Energi (Poupança de Energia) (modelos excepto para a Europa) 2-38
- Nível de recuperação de poupança de energia 2-38
- Definições do temporizador semanal 2-38
- Temp. p/desligar (modelos para a Europa) 2-38

Assistente de configuração rápida 2-39
- Assistente de Configuração Rápida de Definições 2-41

Instalar software 2-42
- Software publicado (Windows) 2-42
- Verificar o Contador 2-44

Verificar o Contador 2-44
Embedded Web Server RX 2-45
- Aceder a Embedded Web Server RX 2-46
- Alterar Definições de Segurança 2-47
- Alterar Informação do Dispositivo 2-48
- Definições de E-mail 2-49azz

Nome dos componentes (Exterior da máquina)

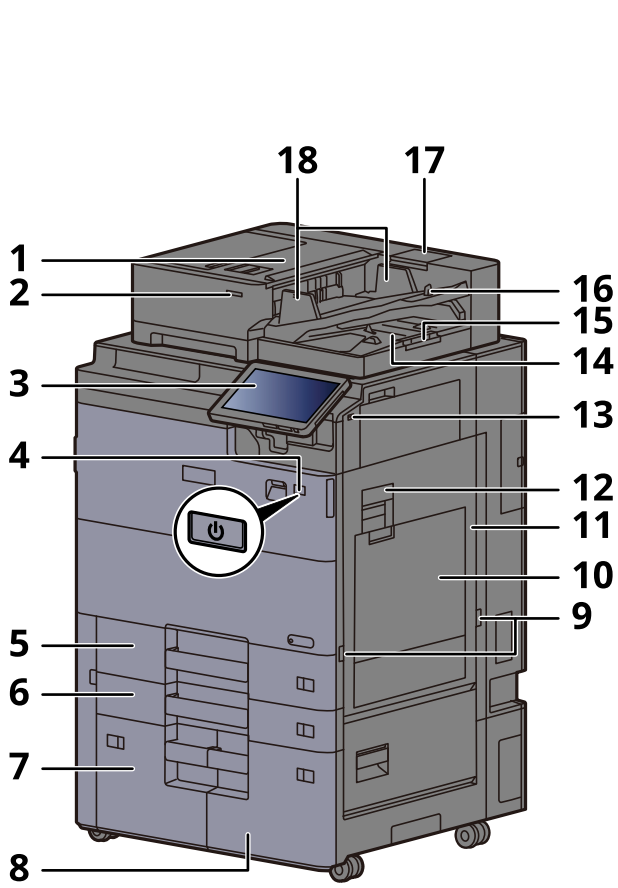

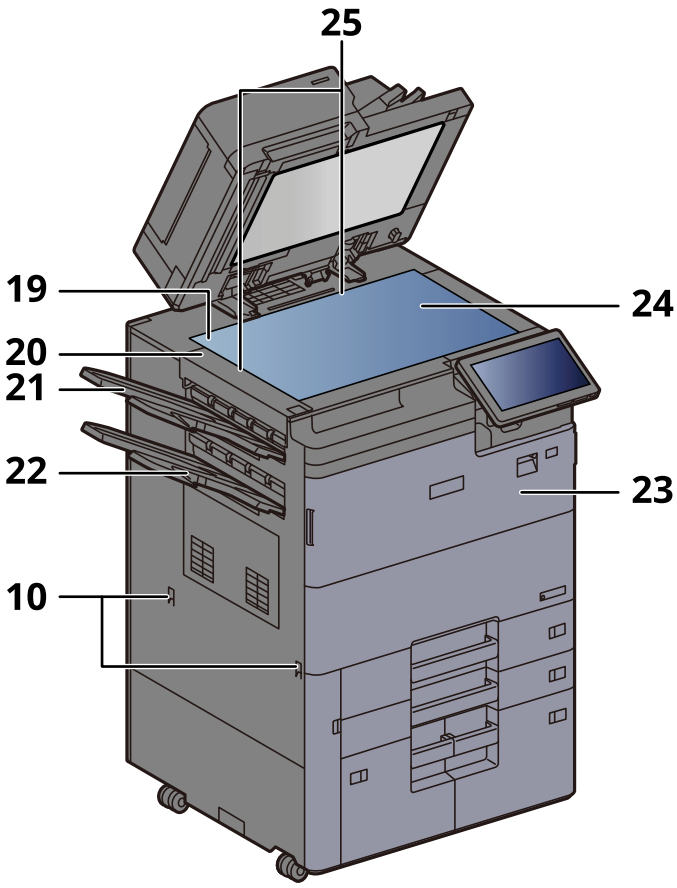

1 Processador de documentos
2 Indicador de colocação de originais
3 Painel de Operação
4 Interruptor de alimentação
5 Cassete 1
6 Cassete 2
7 Cassete 4
8 Cassete 3
9 Pegas
10 Bandeja Multifunções
11 Tampa direita 1
12 Alavanca da tampa direita 1
13 Ranhura de memória USB
14 Mesa de saída de originais
15 Batente de originais
16 Mesa de originais
17 Compartimento de pano de limpeza
18 Guias de largura do original
19 Fenda do vidro
20 Tampa esquerda superior
21 Bandeja esquerda superior
22 Bandeja esquerda inferior
23 Tampa frontal
24 Vidro de exposição
25 Placas de indicação de tamanho do original

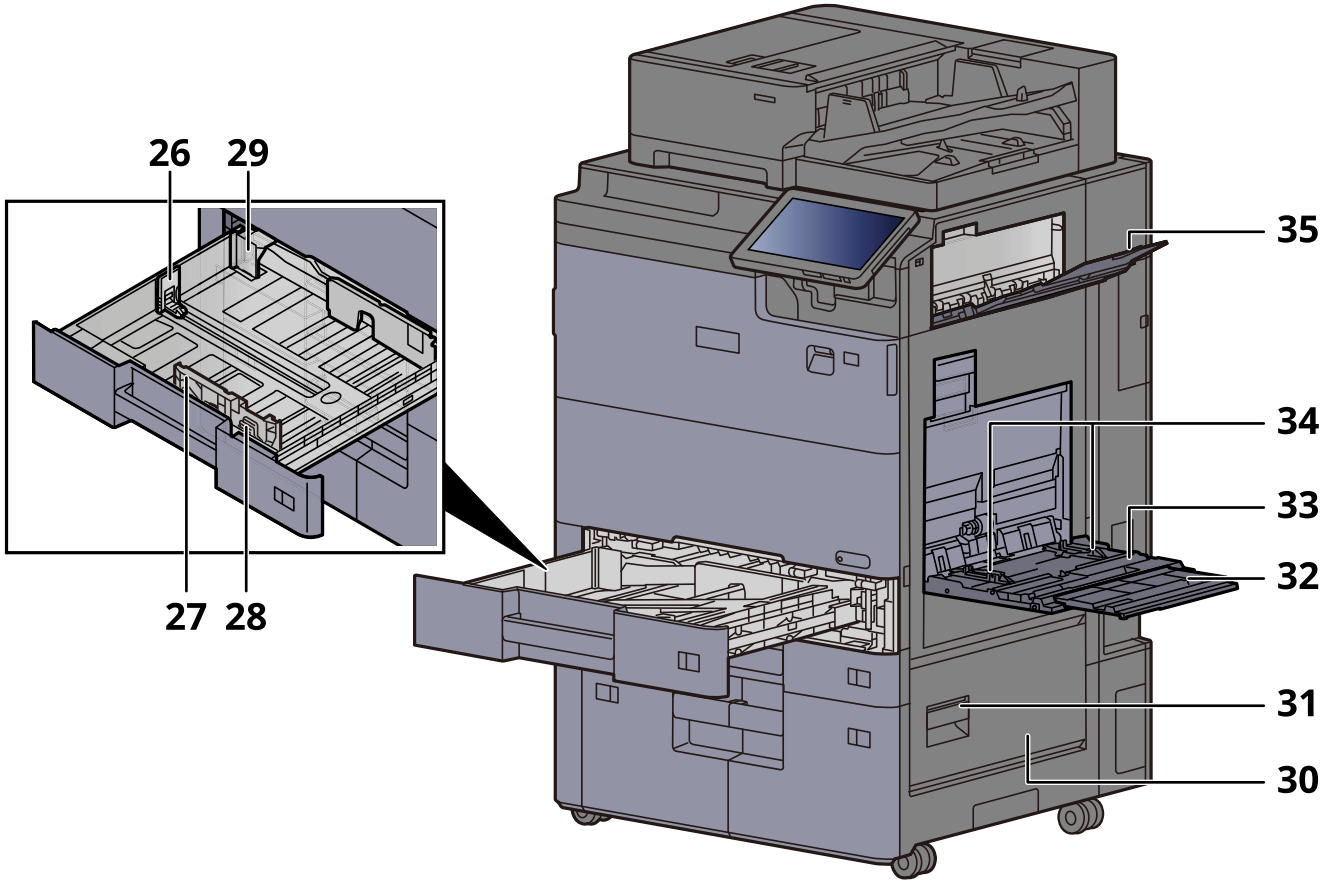

26 Guia de comprimento do papel

27 Guia de largura do papel

28 Guia de ajuste da largura do papel

29 Guias auxiliares de largura do papel

30 Tampa direita 2

31 Alavanca da tampa direita 2

32 Secção da bandeja de apoio da bandeja multifunções

33 Bandeja Multifunções

34 Guia de largura do papel

35 Bandeja direita

Nome dos componentes (Conetores/Interior)

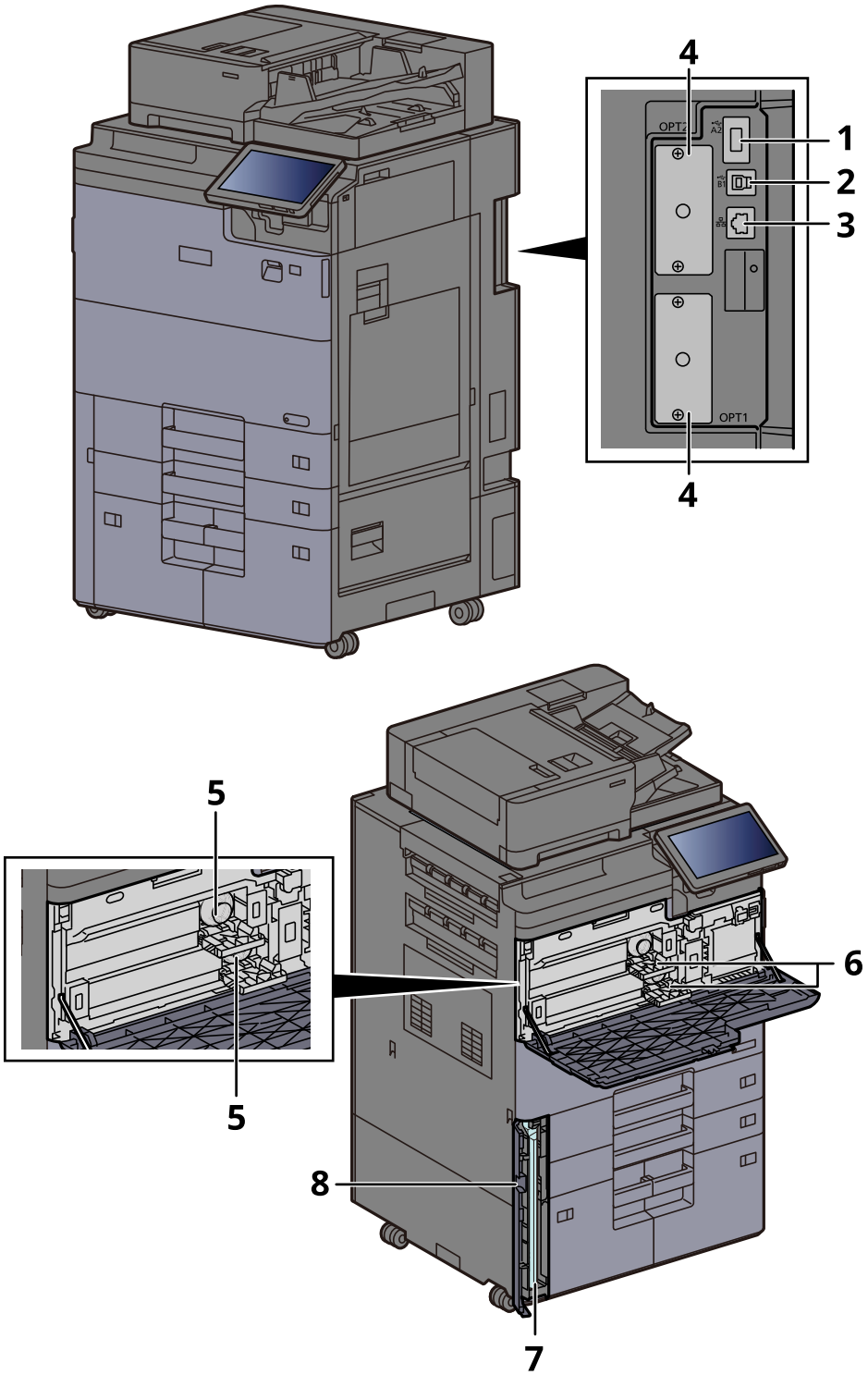

1 Conector de interface USB
2 Porta USB
3 Conector de interface de rede
4 Ranhura de interface opcional
5 Recipiente de toner (Preto)
6 Tampa do cartucho de toner
7 Caixa de resíduos de toner
8 Tampa da caixa de resíduos de toner

Nome dos componentes (com equipamentos opcionais instalados)

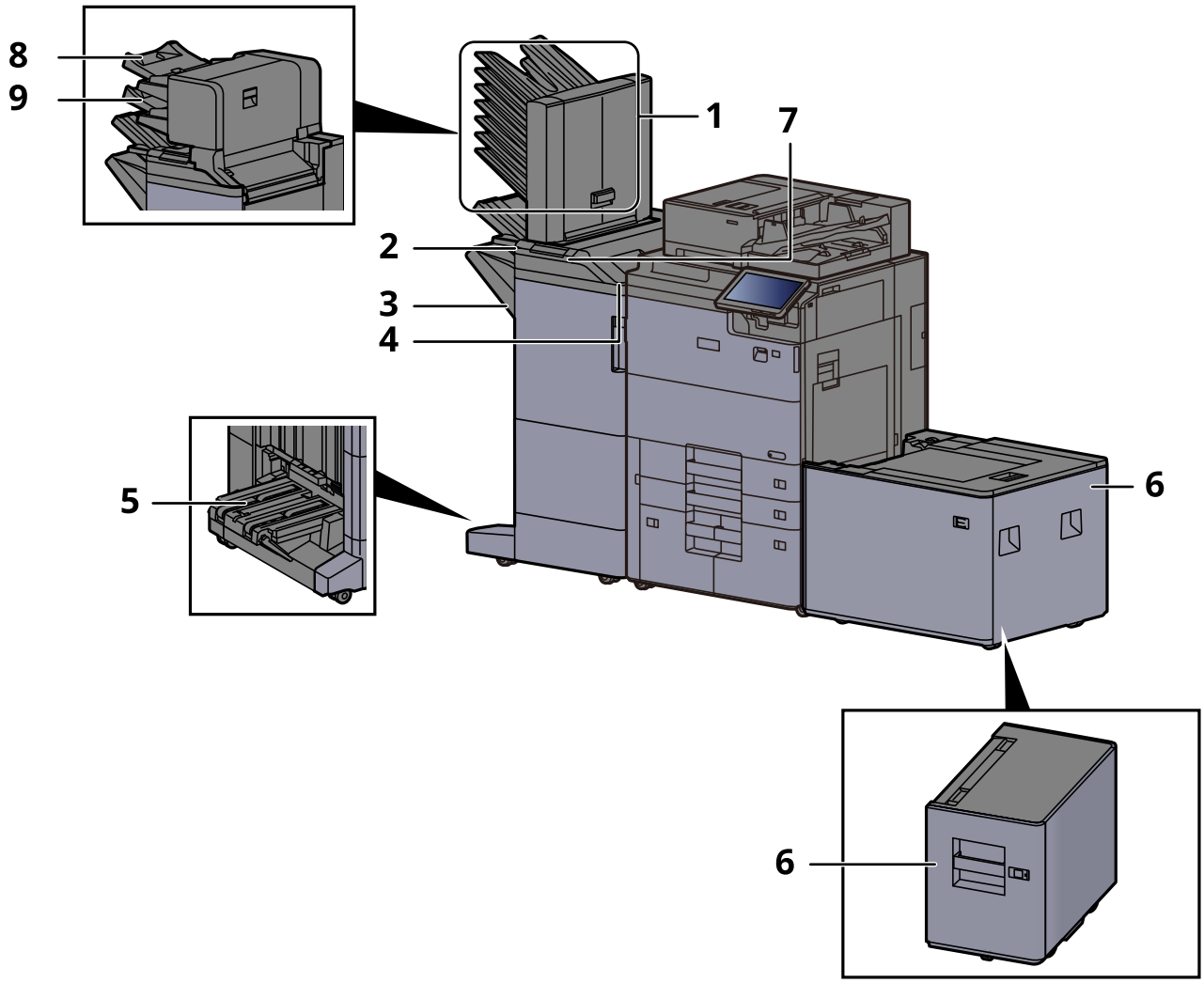

1 Bandeja 1 a 7 (a bandeja 1 é a superior)
2 Bandeja B
3 Bandeja A
4 Bandeja C
5 Bandeja de Dobragem

Equipamento Opcional (página 8-2)

6 Cassete 5
7 Secção de controlo do finalizador
8 Bandeja Insersor 1
9 Bandeja Insersor 2

Consulte o *Guia de Uso Inglês*.

Ligar a máquina e outros dispositivos

Prepare os cabos necessários para se adequarem ao ambiente e à finalidade do uso da máquina.

Quando ligar a máquina ao PC via USB

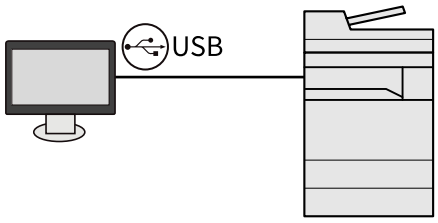

Quando ligar o aparelho ao PC ou Tablet através de um cabo de rede, Wi-Fi ou Wi-Fi Direct

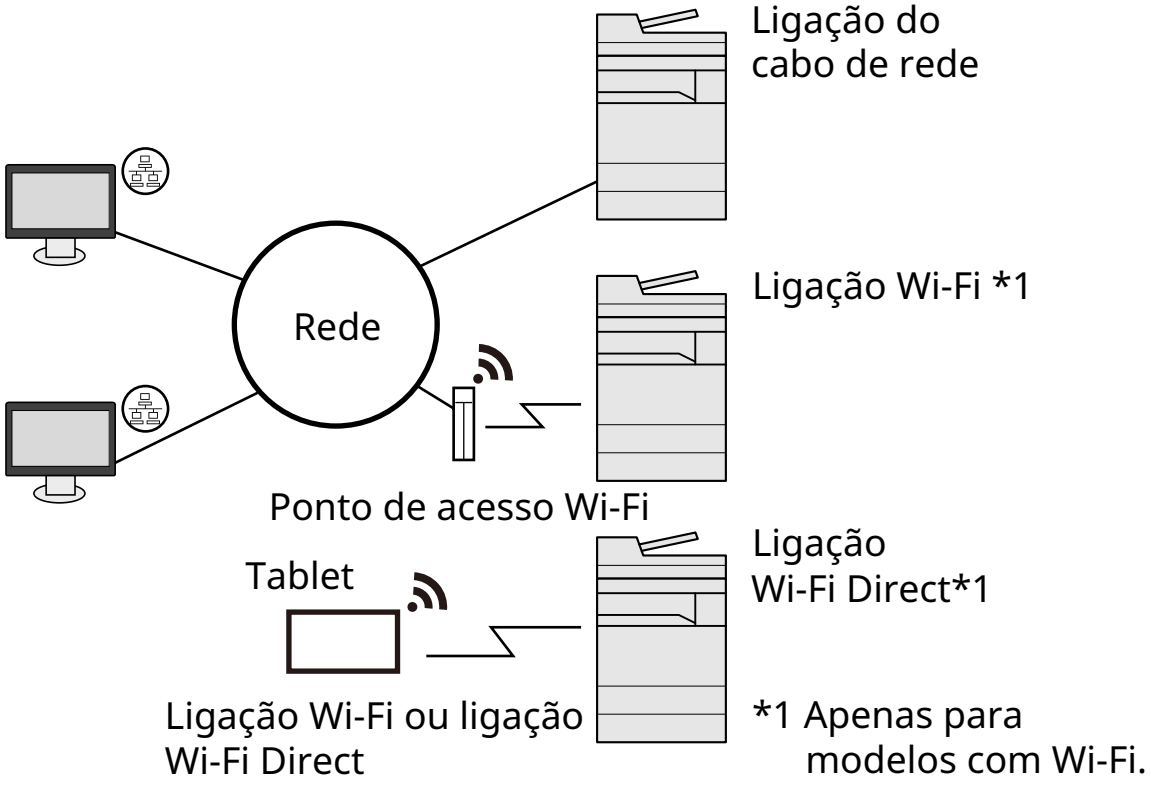

NOTA

Se estiver a usar uma rede LAN sem fios, consulte o seguinte.

Guia de Uso Inglês

Cabos que podem ser utilizados

Ambiente de ligação	Função	Cabo necessário
Ligue um cabo de rede local à máquina.	Impressora/scanner/FAX de rede*1	Cabo LAN (10BASE-T, 100BASE-TX, 1000BASE-T)
Ligue um cabo USB à máquina.	Impressora	Cabo compatível com USB 3.0 (compatível com USB de alta velocidade, máx. 5,0 m, blindado)

*1 Função disponível quando utiliza o kit de fax opcional. Para obter mais informações sobre a utilização do FAX de rede, consulte o **Guia de Uso de FAX**.

IMPORTANTE

A utilização de um cabo diferente de um cabo compatível USB 3.0 pode causar uma falha.

Ligação dos cabos

Ligação do cabo de rede local

IMPORTANTE
Certifique-se de que a alimentação da máquina está desligada.

Desligar (página 2-9)

1 Ligue o cabo à máquina.

1 Ligue o cabo de rede local ao conector da interface de rede.

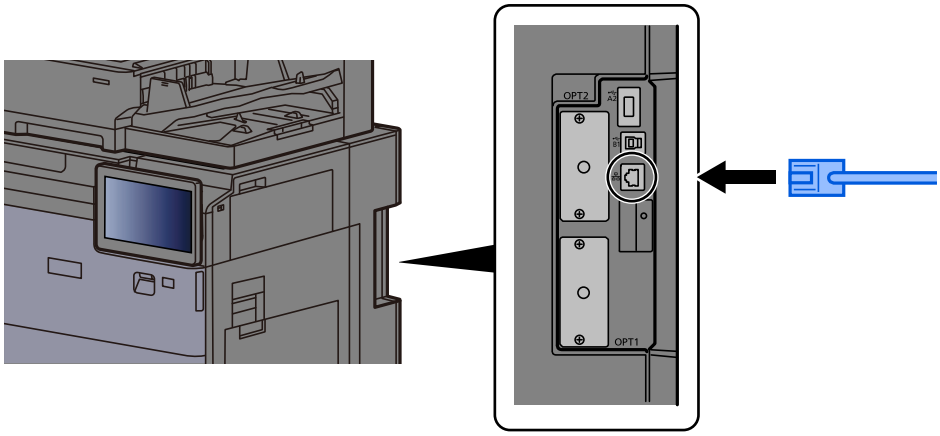

2 Ligue a outra extremidade do cabo ao hub ou ao PC.

2 Ligue a máquina e configure a rede.

Configuração de Rede (página 2-33)

Ligação do Cabo USB

IMPORTANTE
Certifique-se de que a alimentação da máquina está desligada.

Desligar (página 2-9)

1 Ligue o cabo à máquina.

1 Ligue o cabo USB ao conector de interface USB localizado no lado esquerdo da estrutura.

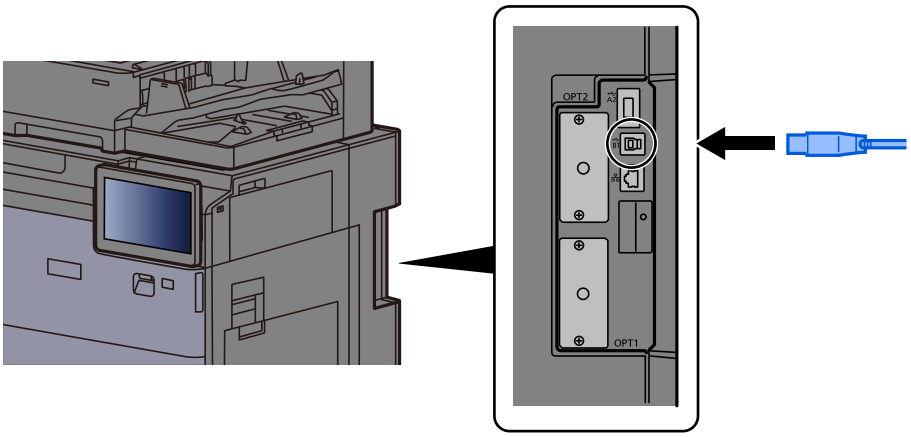

2 Ligue a outra extremidade do cabo ao PC.

2 Ligue a máquina.

Ligação do cabo de alimentação

1 Ligue o cabo à máquina.

Ligue uma extremidade do cabo de alimentação fornecido à máquina e a outra extremidade à tomada de alimentação.

IMPORTANTE
Utilize apenas o cabo de alimentação fornecido com a máquina.

Ligar/desligar

Ligar

1 Ligue o interruptor de alimentação.

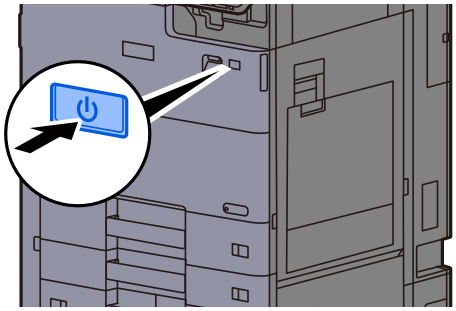

Desligar

1 Desligue o interruptor de alimentação.

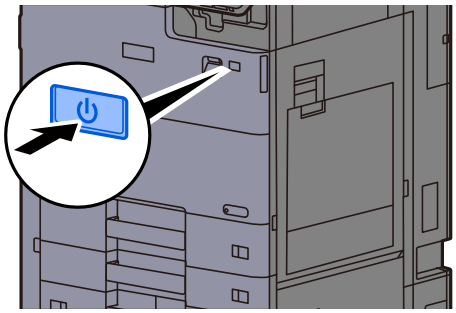

A mensagem de confirmação para a fonte de alimentação é exibida.

Consulte o *Guia de Uso Inglês*

Demora vários minutos a desligar.

CUIDADO

Se esta máquina não for utilizada durante um período prolongado (por exemplo, de um dia para o outro), desligue-a no interruptor de alimentação. Se a máquina não for usada durante um período mais prolongado (por exemplo, férias) retire o cabo da tomada como medida de precaução.

IMPORTANTE

- **Não mantenha o interruptor de alimentação pressionado continuamente por mais de 5 segundos. Se desligar a alimentação forçadamente, poderá danificar o HDD ou a memória, o que provocará a falha.**
- **Se usar produtos equipados com a função de fax, desligar a máquina no interruptor de alimentação impede a transmissão e receção de faxes.**
- **Retire o papel das cassetes e feche-o nos sacos de armazenamento para o proteger da humidade.**

Utilizar o painel de operação

Teclas do painel de operação

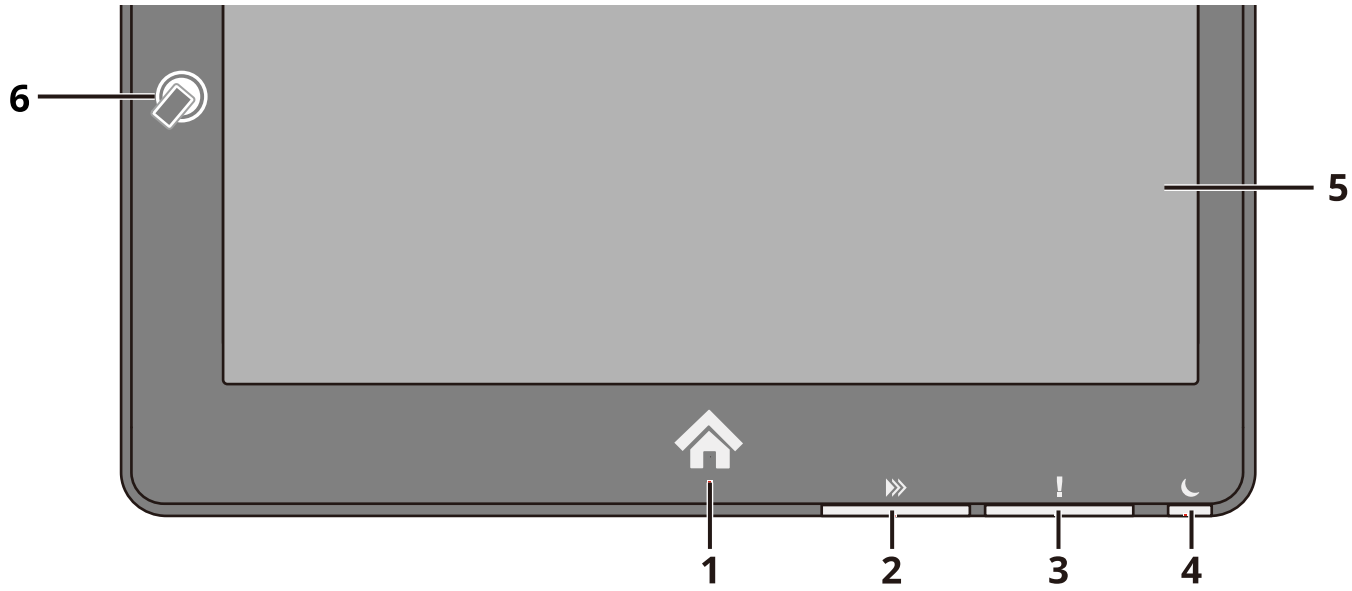

1 Tecla [**Home**]: Apresenta o ecrã inicial.

2 Indicador [**Dados**]: Pisca enquanto a máquina está a imprimir ou a enviar/receber ou a aceder ao disco rígido/SSD. Além disso, acende quando há um trabalho de envio de FAX usando transmissão atrasada.

3 Indicador [**Attention**]: Acende ou fica intermitente quando ocorre um erro e um trabalho é parado.

4 Indicador [**Energy Saver**]: Pisca enquanto a máquina está no modo de espera.

5 Painel Táctil: Exibe os ícones para configurar as definições da máquina.

6 Marca NFC: Aproxime o seu smartphone com NFC desta marca.

Ajustar o ângulo do Painel de Operação

O ângulo do painel de operação pode ser ajustado.

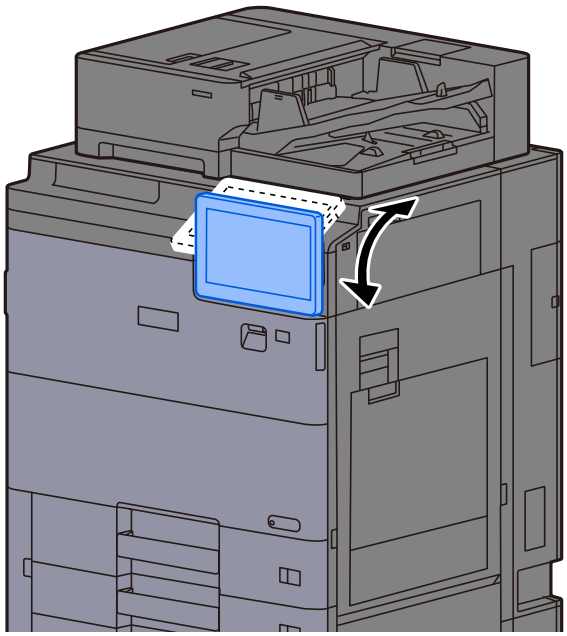

Painel tátil

Utilização do painel tátil

Esta seção explica o funcionamento básico do painel tátil.

Tocar

Esta é a operação usada para selecionar um ícone ou tecla.

Neste documento, a operação de toque é expressa como "selecionar"

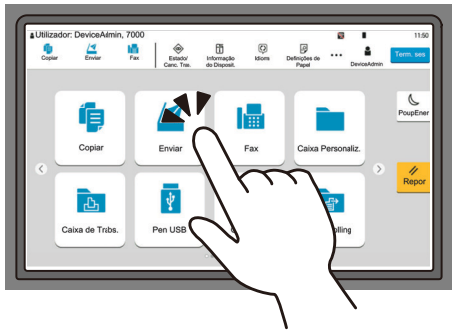

Pop-over

Toque nos ícones e teclas para exibir informações detalhadas sobre os ícones e menus. Um pop-over exibe informações e menus sem alternar entre ecrãs.

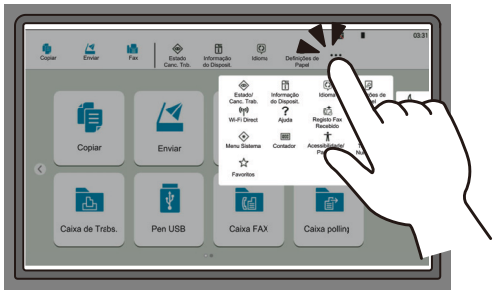

Deslizar

Esta é a operação usada para alternar entre ecrãs e exibir itens que não são exibidos na lista.

Mova-se numa direção como se estivesse a traçar no ecrã.

A imagem indicada abaixo é um exemplo de deslize do Ecrã Inicial. Mova o ecrã para a esquerda e direita.

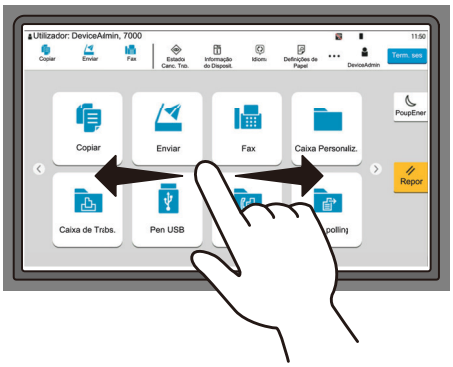

A imagem indicada abaixo é um exemplo de deslize do Ecrã do Menu do Sistema. Mova o ecrã para cima e para

baixo.

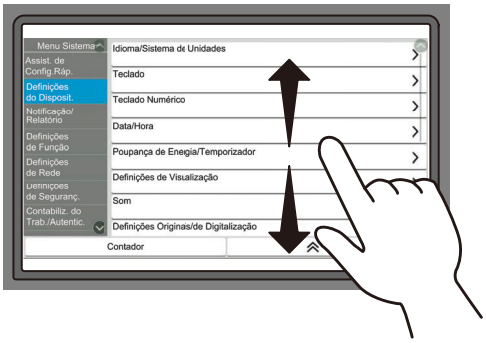

Utilização do painel tátil

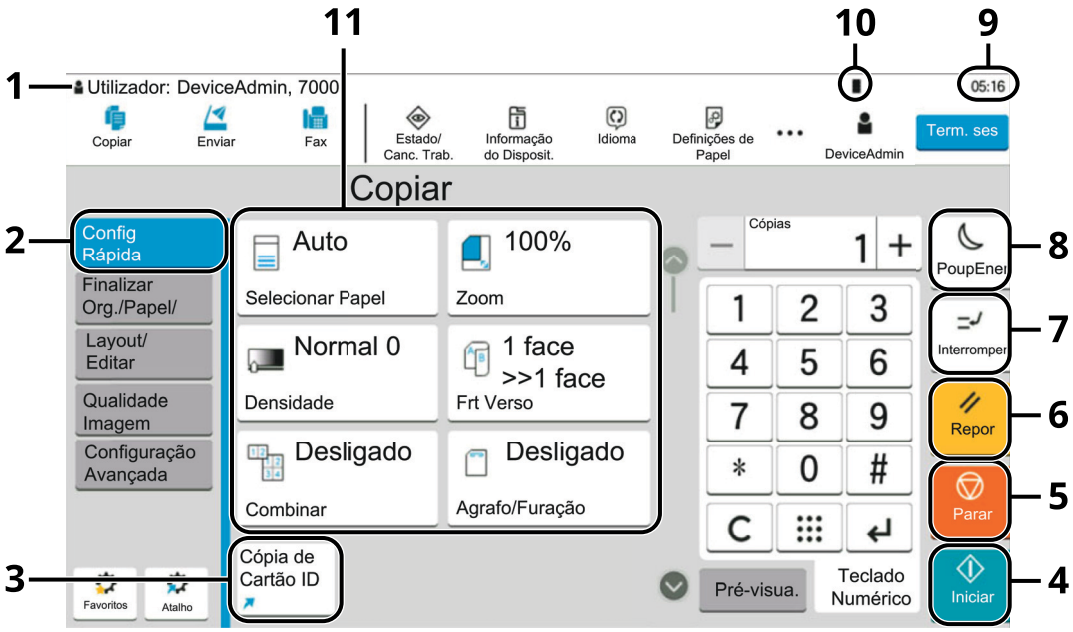

1 Exibe o estado do equipamento e ainda as mensagens de operação necessárias.

2 Apresenta o ecrã de Config Rápida.

3 Apresenta atalhos registados.

4 Tecla [**Start**]: Inicia as operações de cópia e digitalização e o processamento para as operações de definição.

5 Tecla [**Stop**]: Cancela ou interrompe o trabalho a decorrer.

6 Tecla [**Reset**]: Repõe as definições nos seus estados predefinidos.

7 Tecla [**Interrupt**]: Exibe o ecrã Interromper Cópia.

8 Tecla [**Energy Saver**]: Coloca a máquina no Modo de Espera.

9 Exibe a hora.

10 Quantidade restante de toner.

11 Definir as funções de cópia.

Ecrã inicial

Este ecrã é apresentado ao selecionar a tecla [**Home**] no painel de operação. Ao tocar num ícone, é apresentado o ecrã correspondente.

Pode alterar os ícones para exibir o ecrã Inicial e respetivo fundo.

Editar o Ecrã Inicial (página 2-14)

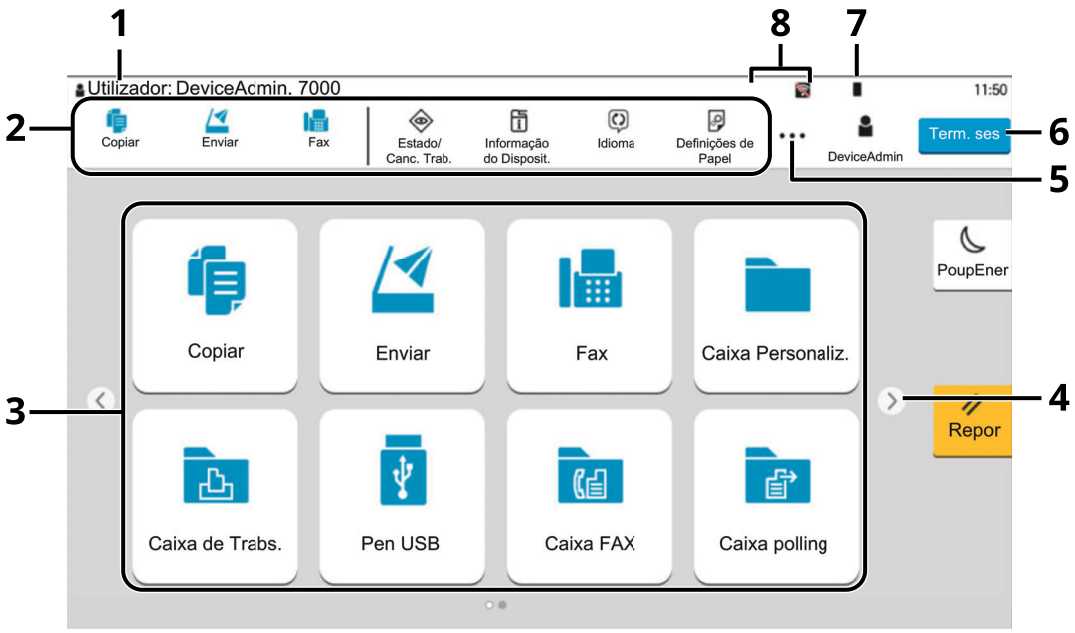

* O aspecto pode ser diferente do seu ecrã actual, dependendo da sua configuração e definições de opções.

N.º	Item	Descrição
1	Área Estado	Exibe as mensagens e ícones de estado para o estado atual. Exibe o nome de utilizador com sessão iniciada quando a administração do início de sessão do utilizador está ativa.
2	Barra de tarefas	Apresenta os ícones da tarefa. Se ocorrer um erro, o ícone [**Estado/Canc. Trab.**] mostra "!". Assim que o erro for eliminado, o ecrã regressa ao normal.
3	Secretária	Exibe os ícones de aplicação. Os ícones que não são exibidos na primeira página serão exibidos ao mudar a página.
4	Teclas de troca de ecrã	Utilizes estes botões para alternar entre páginas do ambiente de trabalho. **NOTA** Também é possível usar deslizar para alternar entre ecrãs. Utilização do painel tátil (página 2-11)
5	[...]	Exibe todos os ícones de tarefas, incluindo os ícones exibidos numa área da barra de tarefas num pop-over.
6	[**Terminar sessão**]	Inicia sessão ou termina sessão quando a administração do início de sessão do utilizador está ativa.
7	Quantidade restante de toner	Exibe a quantidade restante de toner. Selecione este ícone para exibir detalhes da quantidade restante de toner num pop-over.

N.º	Item	Descrição
8	Sub-ícones de estado	Exibe os ícones que indicam o estado da máquina. Podem ser apresentados 5 ícones. Selecione esta área para exibir as informações do ícone numa pop-over.
	Ícone de estado (Wi-Fi)	O ícone " " é apresentado quando o Wi-Fi está ligado. Quando a ligação Wi-Fi não está ligada, é apresentada a indicação " ".
	Ícone de estado (nível de segurança: Baixo)	" " é apresentado quando o nível de segurança está definido como [Baixo].
	Ícone de Estado (operação remota)	" " é apresentado ao usar a operação remota.
	Ícone de estado (informações de segurança)	Quando ativa a Função Cifra de dados/Sobrepor, é apresentado o ícone Informações de segurança. " " é apresentado enquanto os dados são substituídos. " " é apresentado se os dados restantes estiverem no disco rígido. " " é apresentado se os dados restantes não estiverem no disco rígido.
	Ícone de Estado (Capacidade da Caixa RX de Memória FAX)	" " é apresentado quando a capacidade da Caixa RX de Memória FAX é igual ou inferior a 10%.
	Ícone de Estado (Unidade USB)	" " é apresentado quando uma unidade USB está ligada a esta máquina. Tocar no ícone da unidade USB e selecionar [**Retirar USB**] permite remover com segurança a unidade USB.

Editar o Ecrã Inicial

Pode alterar o fundo do ecrã inicial e os ícones que são exibidos neste.

1 Exiba o ecrã.

Tecla [**Início**] > [**...**] > [**Menu Sistema**] > [**Definições de Função**] > [**Início**]

NOTA

Se for apresentado o ecrã de Autenticação do Utilizador, inicie sessão utilizando um utilizador ao qual tenha sido concedido privilégio para configurar esta definição. Se não souber o seu Nome de Utilizador ou Password de Início de Sessão, contacte o seu Administrador.

2 Configure as definições.

As definições disponíveis são exibidas abaixo.

Item	Descrição
Personalizar ambiente de trabalho	Especifique os ícones de funções a serem exibidos no ambiente de trabalho.*1 Selecione [**Adicionar**] para exibir o ecrã para selecionar a função a exibir. Selecione [**Tipo de Função**] para restringir as funções por aplicações e favoritos. Seleccione a função a exibir e [**OK**]. Selecione um ícone e prima [**Anterior**] ou [**Próximo**] para alterar a posição no ecrã do ícone selecionado no ambiente de trabalho. Para eliminar um ícone do ambiente de trabalho, selecione o ícone pretendido e selecione [**Eliminar**].
Personalizar barra de tarefas	Especifique os ícones de tarefas a serem exibidos na barra de tarefas. Selecione [**Botão da barra de tarefas 1 (a 4)**]. Selecione a função a exibir e selecione [**OK**]. Podem ser apresentados 4 ícones de tarefa. **NOTA** Funções que estão ocultas podem ser exibidas selecionando [**...**] (ícone pop-over) no lado direito da barra de tarefas. Os botões da barra de tarefas para os quais [**Nenhum**] foi selecionado não serão exibidos. Outros botões da barra de tarefas serão exibidos por ordem a partir da esquerda.
Pano de Fundo	Configure o pano de fundo do ecrã inicial. **Valor: Imagens de 1 a 8**

*1 Apresenta um máximo de 60 ícones de função incluindo as aplicações instaladas e as funções que podem ser usadas quando são instaladas opções.

Funções disponíveis a serem exibidas no ambiente de trabalho

Função	Ícone	Descrição	Página de referência
Cópia[*1]		Exibe o ecrã Copiar.	página 5-13
Enviar[*1]		Exibe o ecrã Enviar.	página 5-17
Servidor de FAX		Apresenta o ecrã de Servidor de FAX.	—
Fax[*2]		Exibe o ecrã FAX.	Consulte **Guia de Uso de FAX**.
Caixa Personalizada[*1]		Exibe o ecrã Caixa Personalizada.	—
Caixa Trabalho[*1]		Exibe o ecrã Caixa Trabalho.	—
Pen USB[*1]		Apresenta o ecrã da pen USB.	—
Caixa Fax[*2]		Exibe o ecrã Caixa Fax.	Consulte **Guia de Uso de FAX**.
Caixa Polling[*2]		Exibe o ecrã Caixa Polling.	Consulte **Guia de Uso de FAX**.
Caixa RX de Memória Fax[*2]		Mostra o ecrã Caixa RX de Memória Fax.	Consulte **Guia de Uso de FAX**.
Programa de Navegação		Exibe o ecrã Programa de Navegação.	—
Enviar para Mim (E-mail)[*3]		Exibe o ecrã Enviar. O endereço de correio eletrónico do utilizador com sessão iniciada é definido como o destino.	página 5-27
Enviar para Mim da Caixa (Email)[*3]		Exibe o ecrã Caixa Personalizada. O endereço de correio eletrónico do utilizador com sessão iniciada é definido como o destino.	página 5-27
Favoritos		Aciona o favorito registado. O ícone muda de acordo com a função do favorito.	página 5-8
Nome de Aplicação[*4]	—	Exibe as aplicações selecionadas.	página 5-11

*1 Opção selecionada aquando do envio de fábrica.
*2 Exibido apenas em produtos com a função de fax instalada.
*3 Exibido quando a administração do início de sessão do utilizador está ativa.

*4 É apresentado o ícone da aplicação.

Funções disponíveis a serem exibidas na barra de ferramentas

Função	Ícone	Descrição	Página de referência
Estado/Canc. Trab.[*1]		Exibe o ecrã Estado/Cancelar Trabalho.	—
Informação do Dispositivo[*1]		Exibe o ecrã Informação do Dispositivo. Verifique as informações do sistema e da rede e as informações sobre as opções que são usadas. É possível imprimir vários relatórios e listas.	página 2-20
Idioma[*1]		Exibe o ecrã de definição de Idioma no Menu Sistema.	—
Config. Papel[*1]		Exibe o ecrã Config. Papel no Menu Sistema.	—
Wi-Fi Direct[*2]		Wi-Fi Direct é definido e aparece uma lista de informações relativas à máquina que pode utilizar a rede.	—
Ajuda		Exibe o ecrã Ajuda.	página 2-28
Propriedade Utilizador		Exibe o ecrã Propriedade Utilizador.	—
Registo Fax Recebido[*3]		Mostra o ecrã Registo Fax Recebido.	Consulte **Guia de Uso de FAX**.
Registo Fax Enviado[*3]		Mostra o ecrã Registo Fax Enviado.	Consulte **Guia de Uso de FAX**.
Menu do Sistema		Mostra o ecrã Menu de Sistema.	—
Contador		Exibe o ecrã Contador.	página 2-44
Acessibilidade/ Padrão		Aumenta o texto e ícones no ecrã. Selecione [**Acessibilidade/Padrão**] novamente, para regressar à vista anterior.	página 2-29
Quadro de Mensagens		Exibe o ecrã Quadro de Mensagens. **NOTA** Para utilizar esta função, defina "Quadro de Mensagens" como [Ligado] no Menu Sistema.	—
Teclado Numérico		Apresenta as teclas numéricas no painel tátil.	—
Favoritos		Exibe o ecrã da lista de favoritos.	página 5-8

*1 Opção selecionada aquando do envio de fábrica.
*2 Apresentado quando o Wireless Network Interface Kit opcional está instalado.
*3 Exibido apenas em produtos com a função de fax instalada.

Atribuir funções a teclas de função

As teclas de função são teclas às quais é possível atribuir diversas funções e aplicações, incluindo cópia e digitalização. As funções e aplicações frequentemente utilizadas podem ser atribuídas e o ecrã facilmente exibido.

No caso desta máquina, as seguintes funções estão pré-atribuídas; contudo, é possível registar funções alternativas por reatribuição dessas funções.

- [**F1**] (Tecla de função 1): Cópia
- [**F2**] (Tecla de função 2): Enviar
- [**F3**] (Tecla de função 3): FAX (opção)

1 Exiba o ecrã.

Tecla [**Início**] > [**...**] > [**Menu Sistema**] > [**Definições do Disposit.**] > [**Atribuição tecla de função**]

NOTA
Se for apresentado o ecrã de Autenticação do Utilizador, inicie sessão utilizando um utilizador ao qual tenha sido concedido privilégio para configurar esta definição. Se não souber o seu Nome de Utilizador ou Password de Início de Sessão, contacte o seu Administrador.

2 Configure as definições.

1 Selecione a tecla de função a ser definida.

2 Selecione a função a ser atribuída.

Função	Descrição	Página de referência
Nenhuma	Nenhuma função foi atribuída.	—
Cópia	Exibe o ecrã Copiar.	página 5-13
Enviar	Exibe o ecrã Enviar.	página 5-17
Servidor de FAX	Apresenta o ecrã de Servidor de Fax.	—
Fax*1	Exibe o ecrã Fax.	Consulte **Guia de Uso de FAX**.
Caixa Personalizada	Exibe o ecrã Caixa Personalizada.	—
Caixa Trabalho	Exibe o ecrã Caixa Trabalho.	—
Pen USB	Apresenta o ecrã da pen USB.	—
Caixa Fax*1	Exibe o ecrã Caixa Fax.	Consulte **Guia de Uso de FAX**.
Caixa Polling*1	Exibe o ecrã Caixa Polling.	
Caixa RX de Memória Fax*1	Mostra o ecrã Caixa RX de Memória Fax.	
Enviar para Mim (E-mail)*2	Exibe o ecrã Enviar. O endereço de correio eletrónico do utilizador com sessão iniciada é definido como o destino.	página 5-27
Enviar para Mim da Caixa (Email)*2	Exibe o ecrã Caixa Personalizada. O endereço de correio eletrónico do utilizador com sessão iniciada é definido como o destino.	página 5-27
Programa de Navegação	Exibe o ecrã Programa de Navegação.	—

Função	Descrição	Página de referência
Cópia de Cartão ID	Mostra o ecrã Cópia de Cartão de Identificação.	página 6-33
Nome dos Favoritos	Aciona o favorito registado.	página 5-8
Nome de Aplicação	Exibe as aplicações selecionadas.	página 5-11

*1 Exibido apenas em produtos com a função de fax instalada.
*2 Exibido quando a administração do início de sessão do utilizador está ativa.

Visor para Informação do Dispositivo

Exibe Informações do Dispositivo. É possível verificar o estado do sistema e da rede, o estado dos consumíveis como o toner e o papel e a situação das opções que estão a ser utilizadas. É ainda possível imprimir vários relatórios e listas.

1 Tecla [**Início**] > [**Informação do Dispositivo**]

2 Verifique as informações do dispositivo.

Separador	Descrição
Identificação/ Rede com fios	Pode verificar as informações de ID, como o nome do modelo, o número de série, o nome e a localização do anfitrião e o endereço IP da rede com fios.
Wi-Fi Direct/Wi-Fi*1	Pode verificar o estado da ligação Wi-Fi, como o nome do dispositivo, o nome da rede e o endereço IP.
Suprimentos/Papel	Pode verificar a quantidade restante de toner e papel.
Fax*2	Pode verificar o número de fax local, o nome de fax local, a ID de fax local e outras informações do fax.
USB/NFC/Bluetooth	Pode verificar o estado da ligação da unidade USB, NFC (Near Field Communication) e teclado Bluetooth.
Opção/Aplicação	Pode verificar informação sobre as opções e aplicações utilizadas.
Capacidade/Versão do Software	Pode verificar a versão e desempenho do software.
Segurança	Pode verificar as informações de segurança na máquina.
Relatório	Pode imprimir vários relatórios e listas.
Oper.Remota Estado	Pode verificar o estado da operação remota.

*1 Exibido quando o Kit de Interface de Rede Sem Fios opcional estiver instalado.
*2 Exibido apenas em produtos com a função de fax instalada.

Exibir o Ecrã de Definições

O seguinte procedimento é um exemplo do ecrã de Copiar.

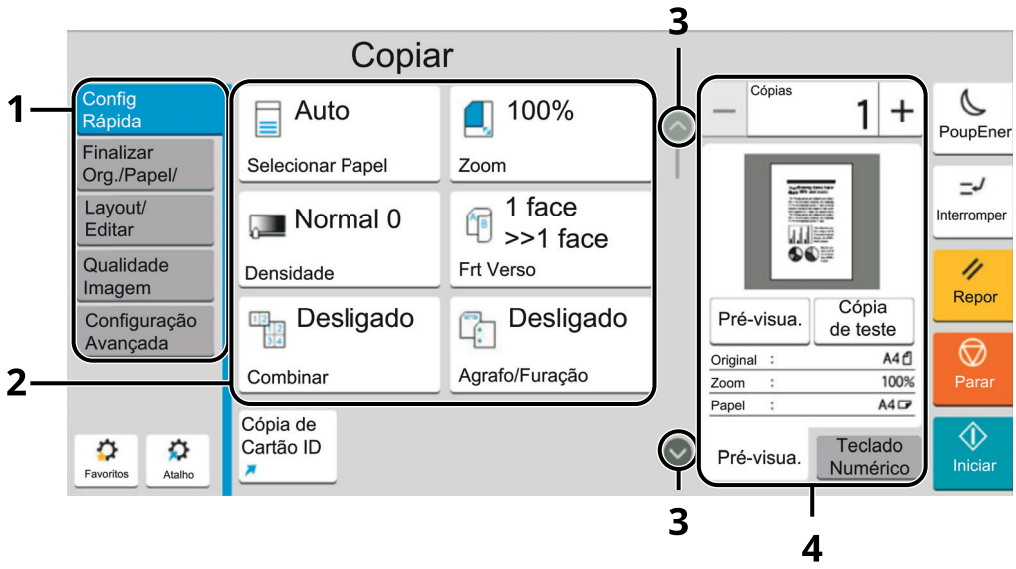

1 Navegação Global
Exibe as categorias de função.

2 Corpo
Apresenta funções e atalhos de cópia.

3 Botão de seta
Move o ecrã para cima ou para baixo.

4 Área do Vidro Direito
Exibe funções específicas, como pré-visualizar ou teclado numérico.

Selecione Navegação Global e configure cada função. Selecione o botão de seta para exibir as seguintes funções.

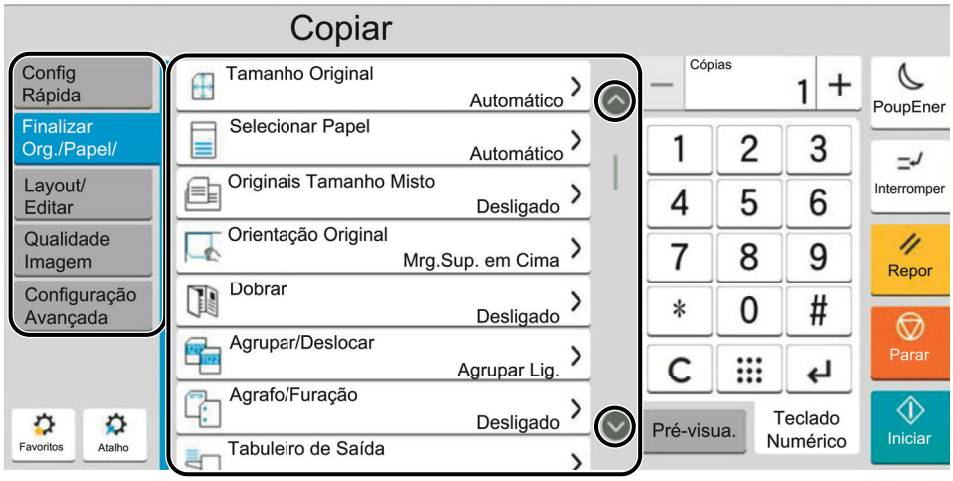

Quando um Flipswitch On/Off é exibido para uma função, selecione o interruptor para alternar entre ON e OFF.

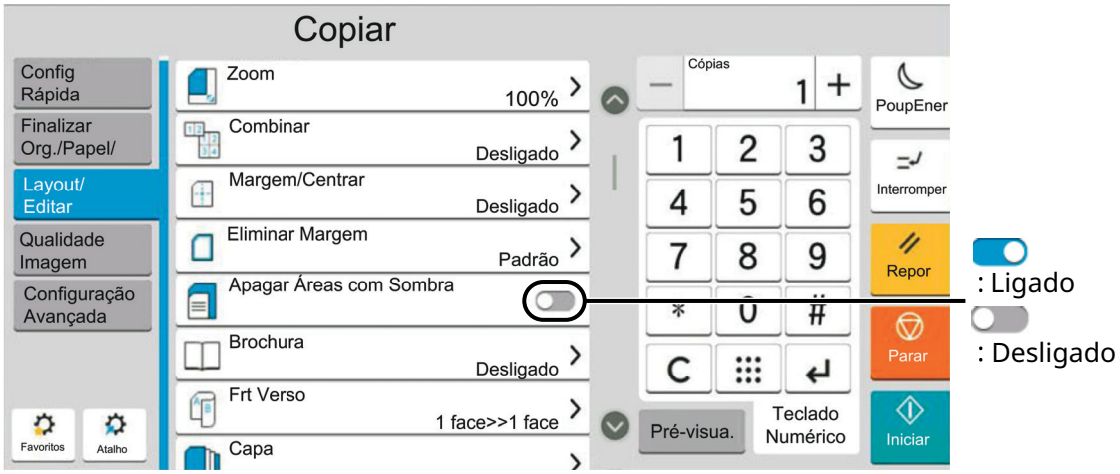

Visualização de teclas que não podem ser configuradas

Teclas de funcionalidades que não podem ser usadas devido às restrições de combinação da funcionalidade ou à não instalação de opções se encontrarem em estado não selecionável.

Normal	Assinaladas a cinzento	Oculto
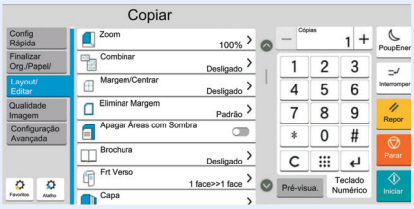		
	Nas seguintes situações, a tecla é assinalada a cinzento e não pode ser selecionada. • Não pode ser usada em combinação com uma funcionalidade que já se encontre selecionada. • Utilização proibida pelo controlo do utilizador. • Para funções que não podem ser alteradas quando se utiliza a cópia de teste.	Não pode ser usada porque uma opção não se encontra instalada.

NOTA

- Se uma das teclas que deseja usar estiver assinalada a cinzento, é sinal de que as definições do utilizador anterior ainda podem estar em vigor. Neste caso, selecione a tecla [**Reset**] e tente novamente.
- Se a tecla continuar assinalada a cinzento após selecionar a tecla [**Reset**], é possível que a administração de início de sessão do utilizador proíba a utilização da função. Verifique com o administrador da máquina.

Pré-visualizar originais

Pode visualizar uma imagem de pré-visualização do documento digitalizado no painel.

NOTA

Para pré-visualizar uma imagem armazenada numa Caixa Personalizada, consulte o seguinte:

Consulte o *Guia de Uso Inglês*.

O procedimento aqui descrito aplica-se ao processo de cópia de um original de uma página.

1 Exiba o ecrã.

Tecla [**Início**] > [**Copiar**]

2 Coloque os originais.

3 Apresentar uma imagem de pré-visualização.

1 Selecione o separador [**Pré-visua.**] > [**Pré-visua.**].

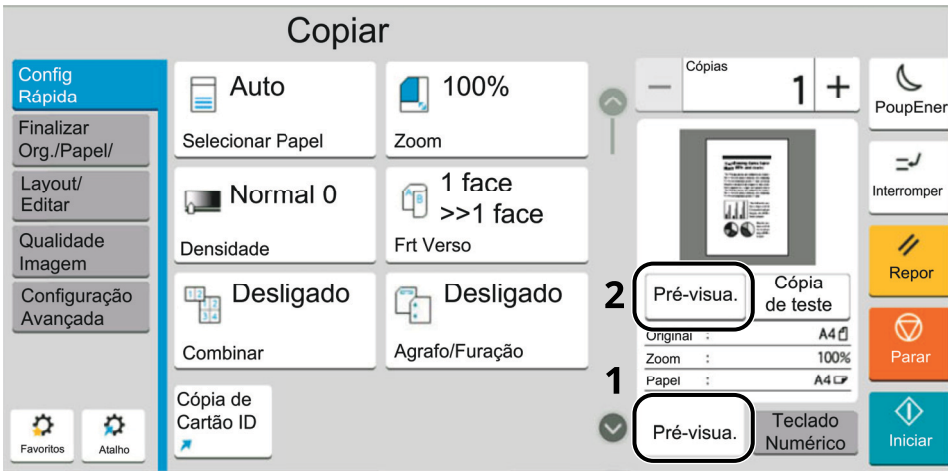

A máquina inicia a digitalização do original. Quando a digitalização estiver concluída, a imagem de pré-visualização é apresentada no painel.

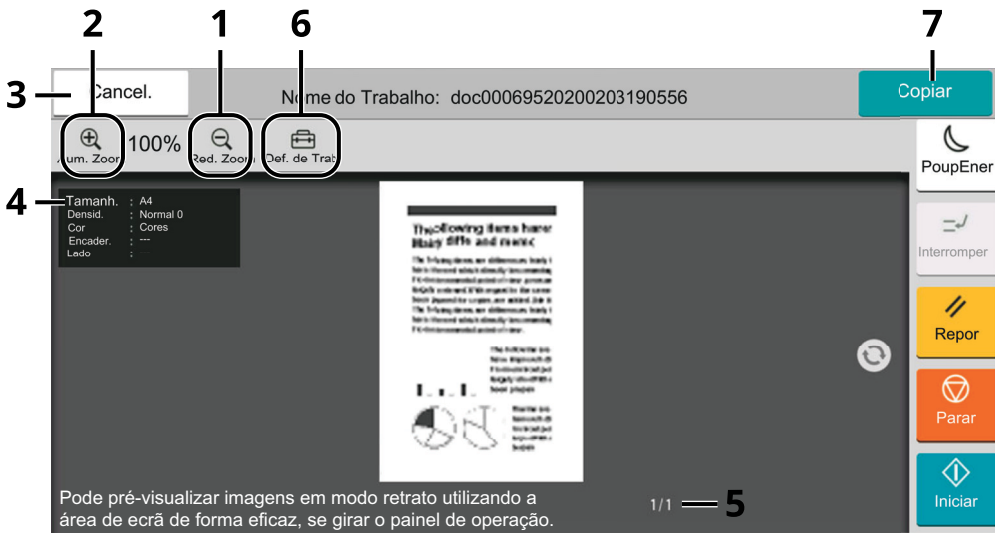

1 Diminuir o zoom.

2 Aumentar o zoom.

3 Cancelar o trabalho.

4 Exibe as informações dos dados.

5 Exibe o número atual de páginas e o número global de páginas.

6 É possível alterar as definições do trabalho.

7 Iniciar a cópia.

Impr. Frt. Verso

Aparecem as definições para a impressão frt. e verso.

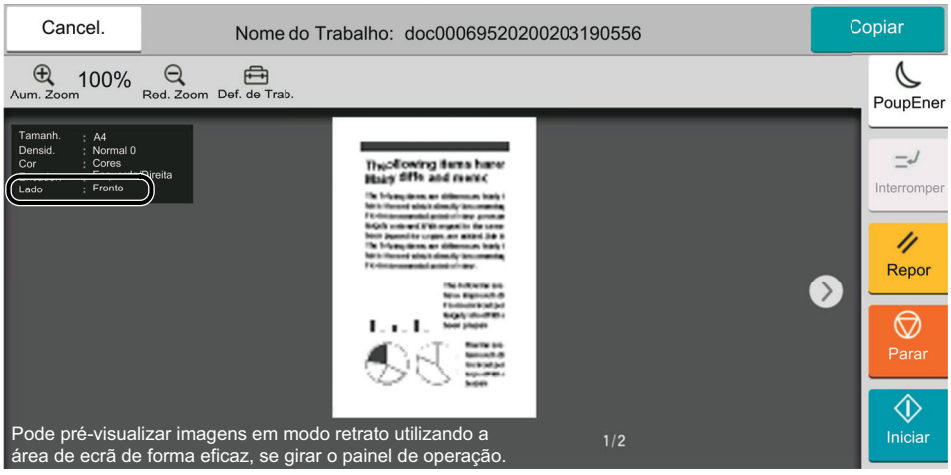

NOTA

- Para alterar a qualidade ou o esquema, selecione [**Cancelar**].
  Altere as definições e volte a selecionar [**Pré-visua.**] para ver uma imagem de pré-visualização com as novas definições.
- Dependendo da função que estiver a utilizar, mesmo se digitalizar um original com várias páginas, apenas está disponível a pré-visualização da primeira página.

2 Se não existir qualquer problema com a pré-visualização da imagem, selecione [**Copiar**].

O processo de cópia é iniciado.

Utilizar o ecrã Pré-visualizar

Quando o ecrã Pré-visualizar é exibido, é possível efetuar as seguintes ações ao arrastar o dedo que se encontra em contacto com o painel tátil.

Função	Descrição
Deslizar	Se um documento com várias páginas for colocado no Processador de documentos, todo o documento será lido e a pré-visualização da primeira página será exibida. Deslize a pré-visualização para a esquerda e direita para exibir uma pré-visualização das páginas pela ordem de leitura.
Arrastar	Com o dedo em contacto com o painel tátil, deslize o dedo para mover a posição da pré-visualização exibida.
Diminuir zoom **Aumentar zoom**	Com dois dedos em contacto com o painel tátil, aumente ou diminua o espaço entre os dois dedos para diminuir e aumentar o zoom da visualização.

Ampliar o ecrã Pré-visualizar

Quando o ecrã Pré-visualizar é apresentado, pode ampliá-lo rodando o painel de orientação para a vertical. Isto permite verificar melhor os detalhes da imagem digitalizada.

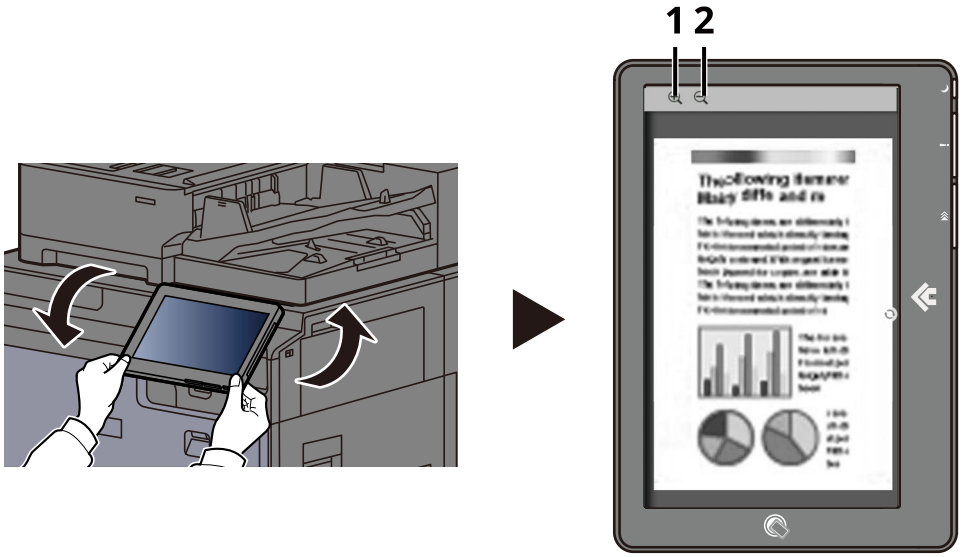

1 Aumentar o zoom.

2 Diminuir o zoom.

IMPORTANTE

Ao rodar o painel de controlo, segure na parte ilustrada acima e rode.

Introduzir números

Ao introduzir números, aparecem teclas numéricas no painel tátil se selecionar a área onde o número é introduzido.

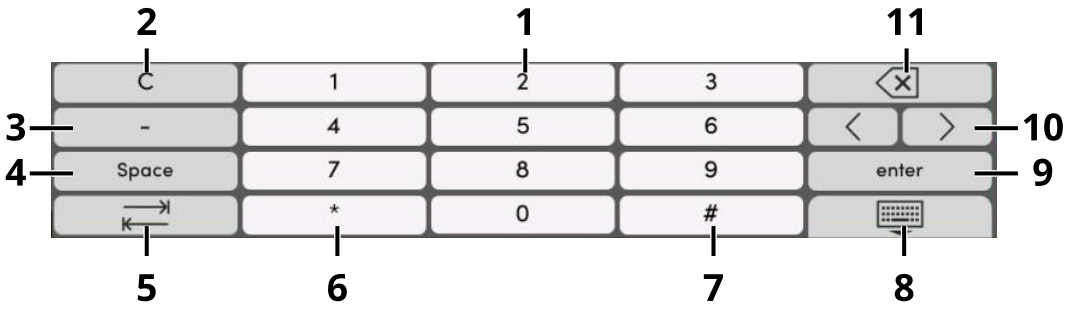

1 Introduza números.

2 Limpe números introduzidos.

3 Insere [-].

4 Insira um espaço.

5 Vá para a próxima caixa de entrada.

6 Quando [.] é apresentado: Insere o ponto decimal. Os números inseridos após a seleção desta tecla serão os números após o ponto decimal.

Quando [*] é apresentado: Insere [*].

7 Quando [+/-] é apresentado: Alterna entre números positivos e negativos.

Quando [#] é apresentado: Insere [#].

8 Feche o teclado numérico.

9 É confirmada a entrada por teclas numéricas.

10 Desloque o cursor.

11 Elimine um caracter à esquerda do cursor.

NOTA

- Dependendo do item a ser inserido, algumas das teclas que não sejam as teclas numéricas poderão não ser utilizáveis.
- As teclas numéricas não aparecem no painel tátil se existir instalado um teclado numérico opcional.

Exemplo: Quando introduzir o número de cópias



Exemplo: Quando introduzir o número de uma tecla Um Toque

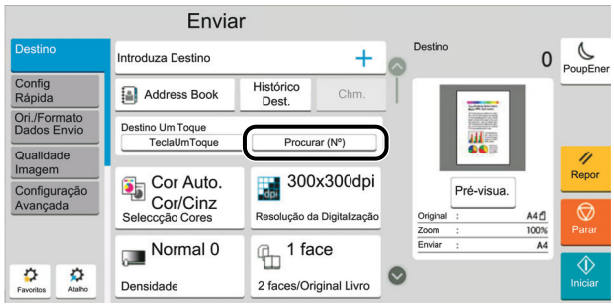

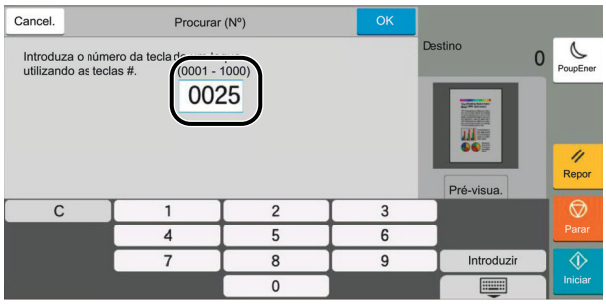

Exemplo: Quando procurar um número do endereço

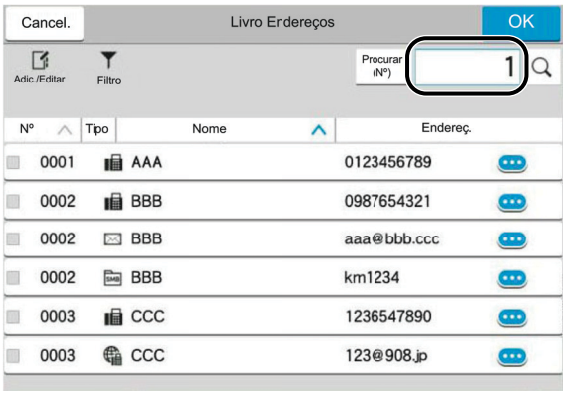

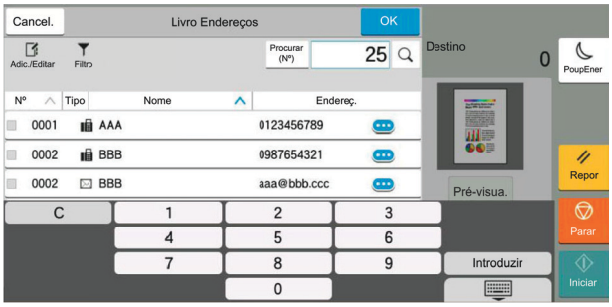

NOTA

Nos ecrãs de cópia e impressão, pode definir de antemão teclas numéricas a serem exibidas. Além disso, pode selecionar o layout para teclas numéricas que são utilizadas na aplicação.

Consulte o *Guia de Uso Inglês*

Ecrã Ajuda

Se tiver dificuldades a utilizar a máquina, pode verificar como a utilizar através do painel tátil.

Selecione [**Ajuda**] no ecrã Início para mostrar a lista de Ajuda.

1 Tecla [Início] > [...] > [Ajuda]

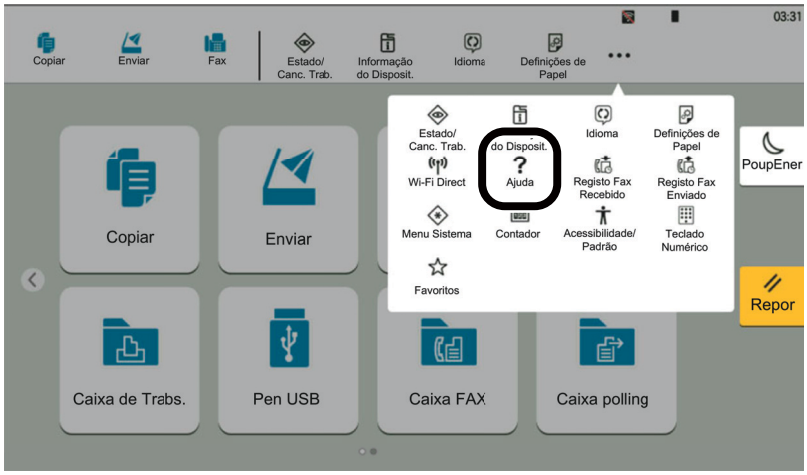

2 Selecione os itens para verificar na lista.

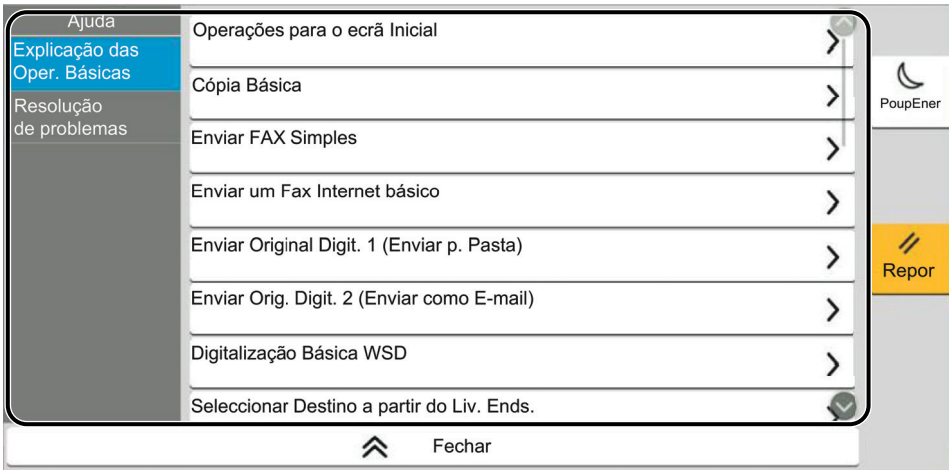

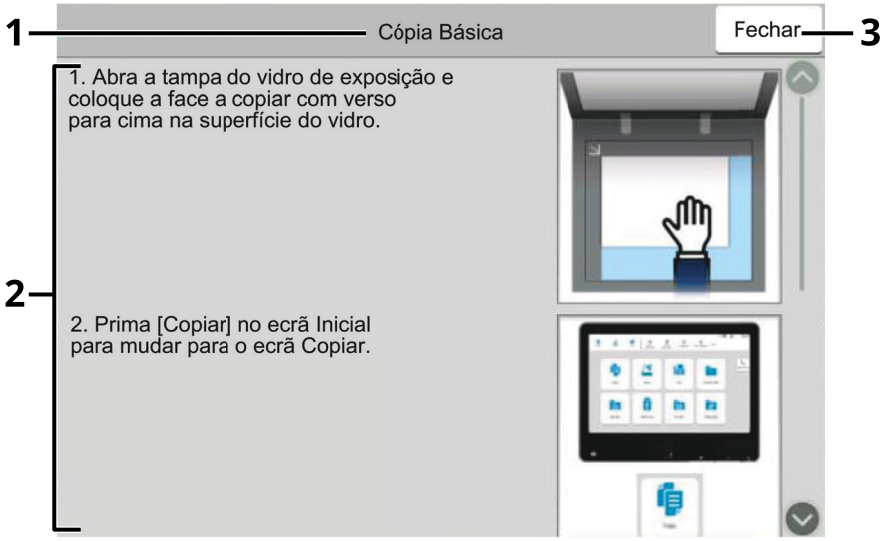

1 Títulos de ajuda

2 Exibe informações sobre funções e funcionamento da máquina.

3 Fecha o ecrã de Ajuda e regressa ao ecrã original.

Funções de acessibilidade (Ampliar a visualização)

É possível ampliar o texto e as teclas exibidos no painel tátil. Também é possível selecionar itens e avançar para o próximo ecrã usando as teclas numéricas.

Selecione a tecla [**Início**] > [**...**] > [**Acessibilidade/Padrão**]

São exibidas teclas grandes no painel tátil.

NOTA

- Esta função pode ser utilizada no ecrã Início e nas funções registadas através de Configuração Rápida de Copiar/Enviar/Fax.
- Para configurar alguma função que não esteja exibida no ecrã Acessibilidade, é necessário voltar à visualização original. Selecione novamente [**Acessibilidade/Padrão**].
- Prima longamente a tecla [**Início**] para alternar entre o ecrã Padrão e o ecrã Acessibilidade.

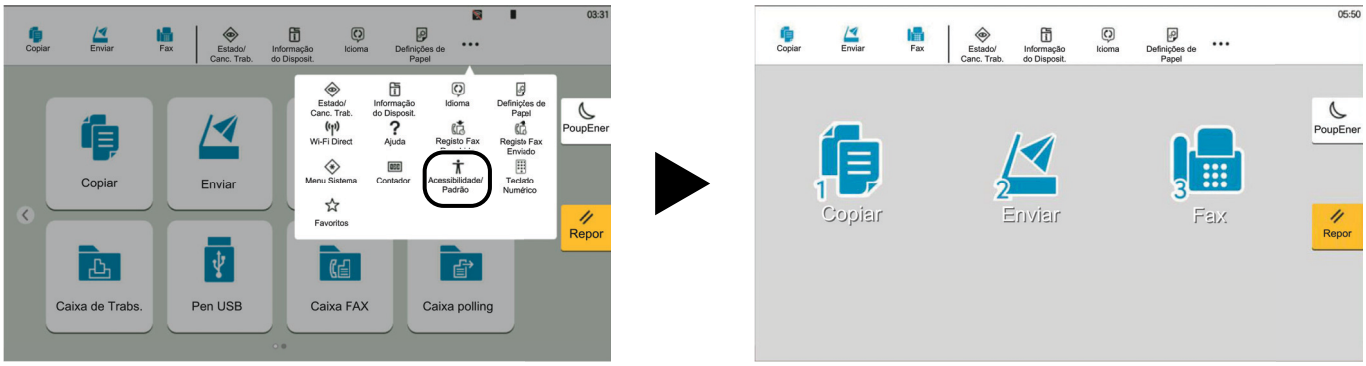

Também é possível controlar o ecrã usando a tecla numérica correspondente ao número no círculo. (Exemplo: Selecione a tecla [**2**] no teclado numérico para apresentar o ecrã Enviar.)

Controle as funções de acordo com o visor no ecrã.

Iniciar/terminar sessão

Iniciar sessão

Início de sessão normal

1 Introduza o nome de utilizador e palavra-passe de início de sessão para iniciar sessão.

Se este ecrã for exibido durante as operações, selecione o nome de utilizador de início de sessão e a palavra-passe de início de sessão.

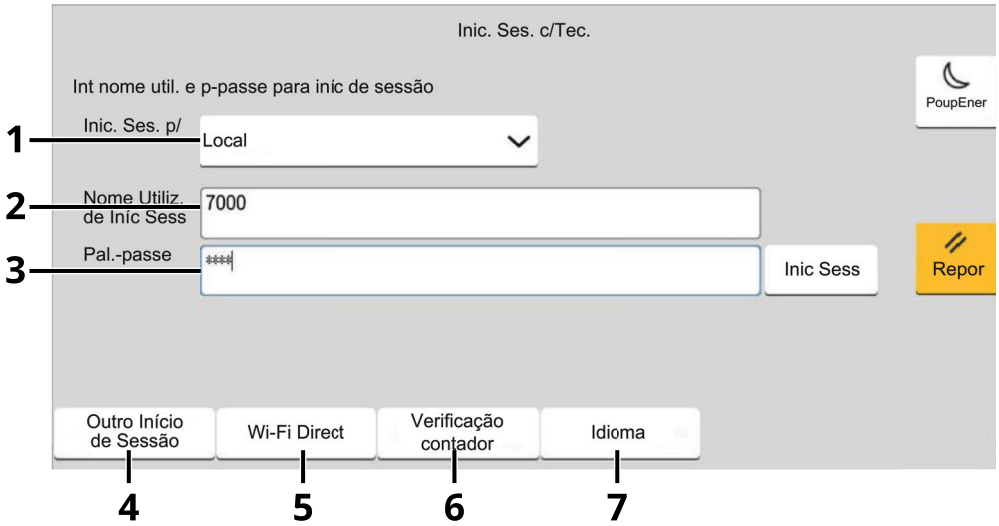

1 Se [**Autenticação Rede**] estiver selecionado como o método de autenticação do utilizador, são apresentados destinos de autenticação e [**Local**] ou [**Rede**] podem ser selecionados como destinos da autenticação.

2 Introduza o nome de utilizador de início de sessão.

3 Introduza a palavra-passe de início de sessão.

➡ Consulte o *Guia de Uso Inglês*

4 Selecione o método de início de sessão entre [**Login simples**], [**Login com código PIN**] e [**Login com cartão IC**].

➡ Consulte o *Guia de Uso Inglês*

5 Verifique o ambiente do Wi-Fi Direct.

6 Consulte o número de páginas impressas e o número de páginas digitalizadas. Exibido quando a contabilização do trabalho está ativada.

7 Defina o idioma a ser usado no visor do painel tátil.
Pode tentar o número de vezes abaixo com uma conta registada.
Se introduzir uma palavra-passe incorreta em todas as tentativas, a conta será bloqueada.
Número de tentativas: 3

NOTA

As contas registadas são apenas as dos utilizadores locais e as dos utilizadores da rede com autoridade de utilizador local.

2 Selecione [Inic Sess].

Login Simples

1 Se este ecrã for exibido durante as operações, selecione um utilizador e inicie a sessão.

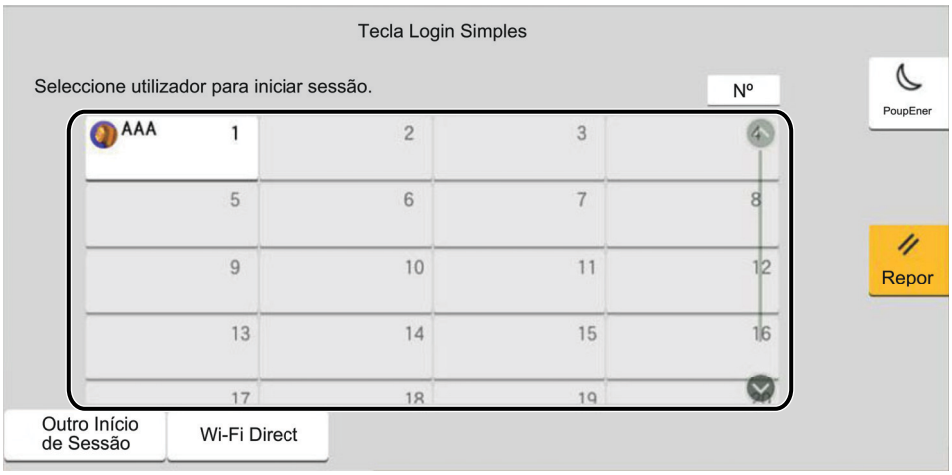

NOTA
Caso seja necessária uma palavra-passe de utilizador, será exibido um ecrã de introdução.

Consulte o *Guia de Uso Inglês*.

Terminar sessão

1 Selecione a tecla [Term. ses].

É exibido o ecrã de introdução de nome de utilizador/palavra-passe de início de sessão.

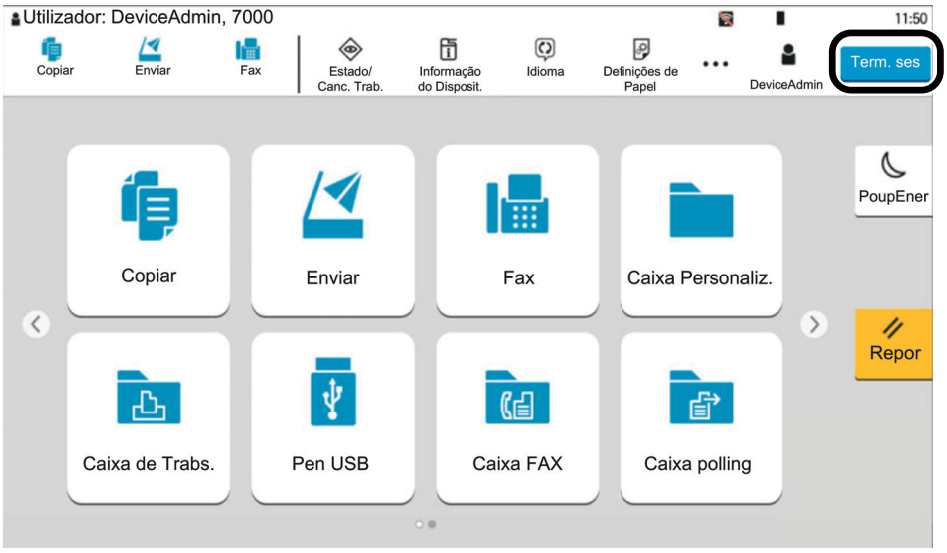

NOTA
Os utilizadores têm a respetiva sessão automaticamente terminada nas seguintes circunstâncias:

- Quando a máquina entra no estado de espera.
- Quando a função de repor painel automático está ativada.

Predefinições da máquina

As predefinições da máquina podem ser alteradas no menu de sistema. Antes de utilizar esta máquina, configure definições como data e hora, configuração de rede e funções de poupança de energia, como necessário.

NOTA
Para definições configuráveis no Menu Sistema, consulte:

Consulte o *Guia de Uso Inglês*

Definir a data e a hora

Execute os passos seguintes para definir a data e a hora locais no local de instalação.

Quando envia um E-mail utilizando a função de transmissão, a data e a hora, conforme foram aqui definidas, serão impressas no cabeçalho da mensagem de correio eletrónico. Defina a data, a hora e a diferença horária face ao meridiano de Greenwich da região onde a máquina é utilizada.

NOTA
- Para efetuar alterações após esta configuração inicial, consulte o seguinte:

  Consulte o *Guia de Uso Inglês*
- A hora certa pode ser definida periodicamente obtendo a hora a partir do servidor de hora da rede.

  Embedded Web Server RX User Guide

1 Exiba o ecrã.

Tecla [**Início**] > [**...**] > [**Menu Sistema**] > [**Definições do Disposit.**] > [**Data/Hora**]

2 Configure as definições.

[**Fuso horário**], [**Data/Hora**], [**Formato Data**]

Item	Descrição
Fuso Hor.	Ajuste a diferença horária em relação a GMT. Selecione a localização mais próxima na lista. Se selecionar uma região que use o horário de verão, configure as definições para o horário de verão.
Data e Hora	Defina a data e a hora do local onde utiliza a máquina. Caso execute Enviar como E-mail, a data e hora aqui definidos serão apresentados no cabeçalho. **Valor: Ano (2000 a 2035), Mês (1 a 12), Dia (1 a 31), Hora (0 a 23), Minuto (0 a 59), Segundo (0 a 59)**
Formato Data	Selecione o formato de apresentação do ano, do mês e da data. O ano é apresentado na notação Ocidental. **Valor: MM/DD/AAAA (Mês/Dia/Ano), DD/MM/AAAA (Dia/Mês/Ano), AAAA/MM/DD (Ano/Mês/Dia)**

Configuração de Rede

Configurar a Rede Com Fios

A máquina está equipada com interface de rede, que é compatível com os protocolos de rede tais como o TCP/IP (IPv4), TCP/IP (IPv6), NetBEUI e IPSec. Permite a impressão em rede no Windows, Macintosh, UNIX e outras plataformas.

Configure o TCP/IP (IPv4) para ligar à rede do Windows.

Certifique-se de que liga o cabo de rede antes de configurar as definições.

Ligação do cabo de rede local (página 2-7)

Método de Configuração	Descrição	Página de referência
Configurar a Ligação a partir do Painel de operação nesta Máquina	Use o Assistente de Configuração Rápida ao configurar a rede num ecrã de assistente, sem efetuar a configuração individual no menu Sistema.	Assistente de configuração rápida (página 2-39)
	Utilize as definições da rede com fios ou a rede opcional para configurar a rede detalhadamente no menu Sistema.	Consulte o *Guia de Uso Inglês*.
Configurar Ligações na Página da Web	Para a interface de rede equipada, a ligação pode ser definida utilizando Embedded Web Server RX. Para a IB-53 opcional, a ligação pode ser configurada utilizando a página Web dedicada.	**Embedded Web Server RX User Guide** **Guia de Uso IB-53**
Configurar a Ligação utilizando o Utilitário de configuração da IB-53	Esta é a ferramenta de configuração incluída no CD da IB-53. Pode utilizá-la no Windows.	**Guia de Uso IB-53**

NOTA

Se pretender mudar para uma interface de rede diferente de Com Fios (predefinição) depois de instalar um Kit de Interface de Rede opcional e um Kit de Interface de Rede Sem Fios, selecione a definição pretendida em "Rede Principal (Cliente)".

Consulte o *Guia de Uso Inglês*

Para outras definições de rede, consulte o seguinte:

Guia de Uso Inglês

NOTA

Se for apresentado o ecrã de Autenticação do Utilizador, inicie sessão utilizando um utilizador ao qual tenha sido concedido privilégio para configurar esta definição. Se não souber o seu Nome de Utilizador ou Password de Início de Sessão, contacte o seu Administrador.

Definição de IPv4

1 Exiba o ecrã.

Tecla [**Início**] > [**...**] > [**Menu Sistema**] > [**Definições de Rede**] > "Definições de Rede" [**Def. da rede com fios**] > "Definição TCP/IP" [**Definições IPv4**]

2 Configure as definições.

Quando utilizar o servidor DHCP

- [**DHCP**]: Definido como [**Ligado**].

Quando definir o endereço IP estático

- [**DHCP**]: Definido como [**Desligado**].
- [**Auto-IP**]: Definido como [**Desligado**].
- [**Endereço IP**]: Introduza o endereço.
- [**Máscr. Subrede**]: Introduza a máscara de sub-rede em representação decimal (0 a 255).
- [**Gateway predefinido**]: Introduza o endereço.

Ao usar o Auto-IP

Introduza "0.0.0.0" em [**Endereço IP**].

Ao definir o servidor DNS

Nos seguintes casos, defina o endereço IP do servidor DNS (Sistema de Nomes de Domínio).

- Quando utilizar o nome do anfitrião com a definição de "DHCP" como "Desligado".
- Quando utilizar o servidor DNS com endereço IP não atribuído, automaticamente, por DHCP.

Selecione [**Use o Servidor DNS de DHCP**] ou [**Use o seguinte servidor DNS**]. Ao selecionar [**Use following DNS Server**], pode inserir informações estáticas do servidor DNS nos campos Primário e Secundário fornecidos.

IMPORTANTE

Depois de alterar a definição, reinicie a rede ou desligue e volte a ligar a máquina.

Consulte o *Guia de Uso Inglês*.

NOTA

Pergunte, de antemão, ao administrador de rede, o endereço IP, e tenha este preparado quando configurar esta definição.

Sensor de movimento

Este modelo deteta que a pessoa está a aproximar-se e recupera do modo de espera ou do modo de suspensão automaticamente.

A área de deteção do sensor de movimento pode ser alterada usando a alavanca na frente.

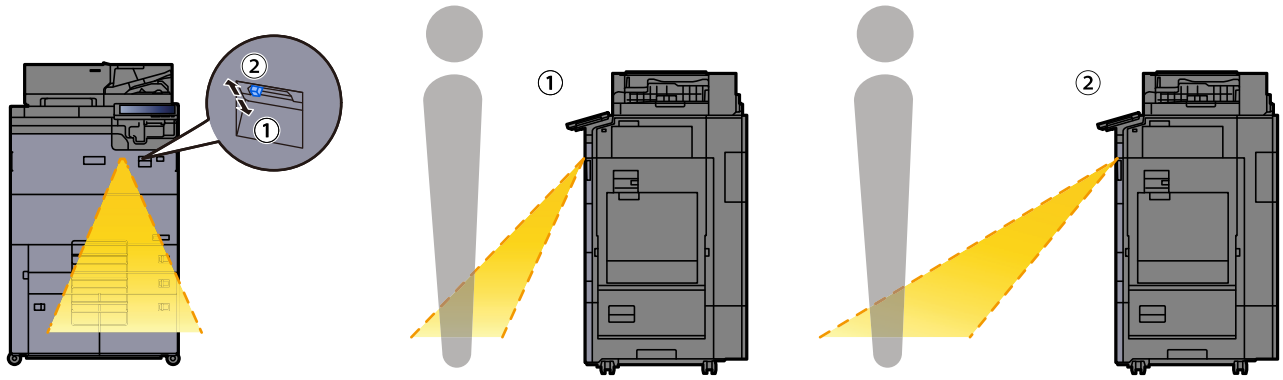

Para mais informações sobre as definições do sensor de movimento, consulte:

Consulte o *Guia de Uso Inglês*.

Função de Poupança de Energia

Se passar um determinado período de tempo após a máquina ter sido utilizada pela última vez, esta passa, automaticamente, para o Modo de Baixo Consumo de Energia, para reduzir o consumo de energia. Se passar ainda mais tempo sem que a máquina seja utilizada, esta passa, automaticamente, para o modo de suspensão, o que minimiza o consumo de energia.

Modo de baixo consumo de energia

Caso a máquina não seja operada durante um certo período de tempo, o indicador de poupança de energia iluminar-se-á e o ecrã ficará escuro para reduzir o consumo de energia. Este estado designa-se por modo de baixo consumo de energia. No modo de baixo consumo, o painel tátil desliga e o indicador de poupança de energia acende.

O período de tempo antes de entrar no Modo de Baixo Consumo de Energia: 2 minutos (predefinição).

Se os dados de impressão forem recebidos durante o Modo de Baixo Cons., a máquina recupera do modo de espera automaticamente e a impressão é iniciada. Quando forem recebidos dados para o fax enquanto a máquina estiver no modo de baixo consumo, a máquina ligar-se-á, automaticamente, e começará a imprimir.

Para retomar o trabalho, execute um dos seguintes procedimentos.

- Selecione qualquer tecla no painel de operação.
- Toque no painel tátil.
- Coloque os originais no processador de documentos.
- Abra o processador de documentos.

O tempo de saída do modo de baixo consumo de energia é o seguinte:

- No prazo de 10 segundos

As condições ambientais, como a ventilação, podem fazer com que a máquina reaja mais lentamente.

NOTA

Caso Temp. Baixo Consumo Ener. seja igual ao Temporizador de Espera, um Modo de Espera é precedido.

Modo de espera

Para entrar no Modo de Espera, selecione a tecla [**Energy Saver**]. O painel tátil e todos os indicadores no painel de operação serão desligados para poupar o máximo de energia possível, exceto o indicador de Poupança de energia; em seguida, o indicador de Poupança de energia pisca. Este estado designa-se por modo de espera.

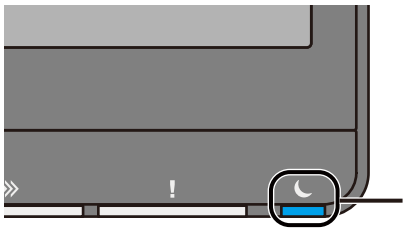

Se forem recebidos dados para impressão durante o modo de espera, a máquina ligar-se-á e começará a imprimir. Quando forem recebidos dados para o fax enquanto a máquina estiver no modo de espera, a máquina ligar-se-á, automaticamente, e começará a imprimir.

Ao usar a máquina

Quando alguém se aproxima da máquina, o sensor de movimento deteta a pessoa e a máquina recupera do modo de espera automaticamente.

Para mais informações sobre as definições do sensor de movimento, consulte:

Consulte o *Guia de Uso Inglês*.

Se o sensor de movimento não detetar nada, execute uma das seguintes ações.

- Selecione qualquer tecla no painel de operação.
- Toque no painel tátil.
- Coloque os originais no processador de documentos.
- Abra o processador de documentos.

O tempo de saída do modo de espera é o seguinte.

- 10565i: 50 segundos ou menos
- 7565i/8565i/9565i: 30 segundos ou menos

As condições ambientais, como a ventilação, podem fazer com que a máquina reaja mais lentamente.

Modo de espera automático

No modo de espera automático, a máquina muda automaticamente para o modo de espera se ficar inativa durante um período de tempo predefinido.

O período de tempo antes de entrar no modo de Espera é o seguinte:

- 20 minutos (predefinição)

Para alterar o período de tempo predefinido, consulte o seguinte:

Assistente de configuração rápida (página 2-39)

NOTA
Caso Temp. Baixo Consumo Ener. seja igual ao Temporizador de Espera, um Modo de Espera é precedido.

Regras de Espera (modelos para a Europa)

Pode definir se o modo de espera funciona em cada função. Quando a máquina entra no modo de espera, o cartão ID não é reconhecido.

Para mais informações sobre as definições das regras de suspensão, consulte o seguinte:

➡ Consulte o *Guia de Uso Inglês*.

Nível Eco Energi (Poupança de Energia) (modelos excepto para a Europa)

Este modo reduz o consumo de energia ainda mais do que o modo de Suspensão normal, e permite que o Modo de Espera seja definido, em separado, para cada função. A impressão a partir de um computador ligado com um cabo USB não está disponível quando a máquina estiver no modo de espera. O tempo necessário para que a máquina saia do modo de poupança de energia e continue o funcionamento normal será superior do que para o modo de espera normal.

NOTA
Se o kit de interface de rede opcional estiver instalado, a poupança de energia não pode ser especificada.

Para obter mais informações sobre as definições do modo Nível de espera [**Início**], consulte o seguinte:

➡ Assistente de configuração rápida (página 2-39)

Nível de recuperação de poupança de energia

Esta máquina pode reduzir o consumo de energia quando a recuperar do modo de poupança de energia.

Para o nível de recuperação de poupança de energia, podem ser selecionadas as opções "Recuperação Total" ou "Recuperação Normal".

A predefinição de fábrica é "Recuperação Normal".

Para obter mais informações sobre as definições do Modo de Poupança Energia, consulte o seguinte:

➡ Assistente de configuração rápida (página 2-39)

➡ Consulte o *Guia de Uso Inglês*.

Definições do temporizador semanal

Programe a máquina para passar, automaticamente, para o modo de suspensão e para ser ativada a horas especificadas para cada dia.

Para mais informações sobre Definições do temporizador semanal, consulte o seguinte:

➡ Assistente de configuração rápida (página 2-39)

➡ Consulte o *Guia de Uso Inglês*.

Temp. p/desligar (modelos para a Europa)

Se a máquina não for utilizada enquanto se encontrar no modo de espera, a energia desliga-se automaticamente. O Temp. p/desligar é utilizado para definir a hora até a alimentação se desligar.

A definição de fábrica para o tempo até a alimentação se desligar: 3 dias

➡ Consulte o *Guia de Uso Inglês*.

Assistente de configuração rápida

As seguintes definições podem ser configuradas num ecrã estilo assistente.

Configuração de Fax	Configura as definições básicas do fax. Esta função é exibida quando o Kit de Fax opcional está instalado. ➡ **Guia de Uso de FAX**	
	Modo Marcar/RX	Modo Marcar (Porta 1, Porta 2[*1])[*2] Modo de Receção Auto (DRD)[*3]
	Informações de Fax local	Nome Fax Local (Porta Fax 1, Porta Fax 2[*1]) Número Fax Local (Porta Fax 1, Porta Fax 2[*1]) ID de Fax Local TTI
	Volume	Volume Altifalante Fax Volume Monitor Fax Terminar trabalho
	Toques	Toques(Normal)[*4] Toques(TAD)[*4] Toques (FAX/TEL)[*4]
	Fonte/saída de papel	Definições de origem do papel Especificar por tipo de material[*5] Especificar por cassete[*6] Tabuleiro de Saída (Porta 1, Porta 2[*1]) Tamanho RX Reduzido
	Remarcação	Número de Repetições
	Mostrar Mensag. Desligar	Mostrar Mensag. Desligar
Configuração de papel	Configura o tamanho do papel e o tipo de material de papel a ser utilizado em cassetes e na bandeja multifunções.	
	Cassete 1	Tamanho do papel Tipo de material
	Cassete 2	Tamanho do papel Tipo de material
	Cassete 3	Tamanho do papel Tipo de material
	Cassete 4	Tamanho do papel Tipo de material
	Cassete 5[*7]	Tamanho do papel Tipo de material
	Bandeja MP	Tamanho do papel Tipo de material

Configuração da Poupança de Energia	Configura o modo de espera e o modo de baixo consumo de energia.	
	Modo de Espera	Para Europa Temporizador de Espera Regras de Espera Excepto para a Europa Temporizador de Espera Nível de Espera
	Modo de baixo consumo de energia	Temporizador de baixo consumo de energia
	Modo de recuperação	Nível de recuperação de poupança de energia
	Temporizador semanal	Definições do temporizador semanal Programar*8 Repetir*8 Número de Repetições*8 Intervalo de repetição*8
Configuração de Rede	Configura as definições de rede.	
	Rede	Seleção de Rede*9 Wi-Fi*10 DHCP*11 Endereço IP*12 Máscr. Subrede*12 Gateway Predefinido*12
Configuração de e-mail	Defina a nome do servidor SMTP e o endereço do remetente para ativar o envio de mensagens.	
	E-mail	SMTP (e-mail TX) Nome do Servidor SMTP*13 Número da Porta SMTP*13 Endereço do Remetente*13
Configuração de Segurança	Especifique o nível de segurança.	
	Configuração Rápida de Segurança	

*1 Exibido quando a opção de dois Kits de Fax foi instalada.
*2 Apenas para versões em polegadas.
*3 O modo de recepção DRD encontra-se disponível em alguns países.
*4 Esta configuração não é apresentada em algumas regiões.
*5 Esta função é apresentada quando [**Definições de Origem de Papel**] está definido para [**Especificar por Tipo Media**].
*6 Esta função é apresentada quando [**Definições de Origem de Papel**] está definido para [**Especificar por cassete**].
*7 Esta função é exibida quando o alimentador lateral opcional está instalado.
*8 Esta função é apresentada quando [**Temporizador Semanal**] está [**Ligado**].
*9 Esta função é exibida quando o Wireless Network Interface Kit (IB-37 ou IB-38) está instalado.
*10 Esta função é apresentada quando [**Seleção de Rede**] está definida para [**Wi-Fi**].
*11 Esta função é apresentada quando [**Seleção de Rede**] está definida para [**Rede Com Fios**].
*12 Esta função é apresentada quando [**DHCP**] está [**Desligado**].
*13 Esta função é apresentada quando **[SMTP (E-mail TX)]** está [**Ligado**].

NOTA
Se for apresentado o ecrã de Autenticação do Utilizador, inicie sessão utilizando um utilizador ao qual tenha sido concedido privilégio para configurar esta definição. Se não souber o seu Nome de Utilizador ou Password de Início de Sessão, contacte o seu Administrador.

Assistente de Configuração Rápida de Definições

1 Exiba o ecrã.

Tecla [**Início**] > [**...**] > [**Menu Sistema**] > [**Assist. de Config. Rápida**]

2 Selecione uma função.

3 Configure as definições.

Inicie o assistente. Siga as instruções no ecrã para configurar as definições.

NOTA

Se tiver dificuldades a configurar as definições, consulte o seguinte:

Ecrã Ajuda (página 2-28)

Controlo	Descrição
Terminar	Sai do assistente. As definições configuradas até aqui são aplicadas.
Anterior	Regressa ao item anterior.
Saltar	Avança para o próximo item sem definir o item atual.
Seguinte	Avança para o ecrã seguinte.
Para trás	Regressa ao ecrã anterior.
Completo	Regista as definições e sai do assistente.

Instalar software

Para utilizar a função de impressora, a ligação TWAIN/WIA, ou a função de fax de rede, transfira e instale o software necessário a partir do nosso website ("https://www.triumph-adler.com/support/downloads" ou "https://www.utax.com/C12571260052E282/direct/download-centre").

Software publicado (Windows)

Software	Descrição	Software recomendado
Printing System Driver	Este controlador permite que os ficheiros num computador sejam impressos pela máquina. São suportados idiomas de descrição de várias páginas (PCL XL, KPDL, etc.) por um único controlador. Este controlador de impressora permite-lhe tirar total partido das caraterísticas da máquina. Utilize este controlador para criar ficheiros PDF.	○
KPDL mini-driver/PCL mini--driver	Este é um Microsoft MiniDriver que suporta PCL e KPDL. Existem algumas restrições relativamente às características e funções opcionais que podem ser usadas com este controlador.	-
FAX Driver	Isto possibilita o envio de um documento criado numa aplicação de software informático, enquanto fax, através da máquina.	-
TWAIN Driver	Este controlador permite a digitalização na máquina usando uma aplicação de software compatível com TWAIN.	○
WIA Driver	WIA (Windows Imaging Acquisition) é uma função do Windows que permite a comunicação recíproca entre um dispositivo de imagens, como um scanner, e uma aplicação de software de processamento de imagens. Uma imagem pode ser obtida através de uma aplicação de software compatível com WIA, o que é conveniente quando uma aplicação de software compatível com TWAIN não está instalada no computador.	-
NETWORK PRINT MONITOR	Este é um utilitário que permite a monitorização da máquina na rede.	-
Status Monitor	Este é um utilitário que monitoriza o estado da impressora e proporciona uma função contínua de relatório.	○
File Management Utility	Possibilita enviar e guardar um documento digitalizado para uma pasta de rede especificada.	-
Network Tool for Direct Printing	Possibilita imprimir um ficheiro PDF sem iniciar o Adobe Acrobat/Reader.	-
FONTS	Tipos de letra de apresentação que permitem que os tipos de letra incorporados na máquina sejam usados numa aplicação de software.	○
Wi-Fi Setup Tool	Esta é uma ferramenta que permite configurar a rede sem fios (LAN sem fios) desta máquina.	-
Scan to Folder Setup Tool for SMB	Esta é uma ferramenta para criar uma pasta partilhada em computadores pessoais e definir a pasta partilhada como um destino.	-

NOTA

- A instalação no Windows tem de ser feita por um utilizador com sessão iniciada com privilégios de administrador.
- O Kit de FAX opcional é necessário para tirar proveito da funcionalidade de fax.

Verificar o Contador

Verifique o número de folhas impressas e digitalizadas.

1 Exiba o ecrã.

Tecla [**Início**] > [**...**] > [**Contador**]

2 Verifique o contador.

Embedded Web Server RX

Se a máquina estiver ligada à rede, pode configurar diversas definições utilizando o Embedded Web Server RX.

Esta seção explica como aceder ao Embedded Web Server RX e como alterar as definições de segurança e o nome do anfitrião.

Embedded Web Server RX User Guide

NOTA
Para aceder totalmente às funcionalidades das páginas do Embedded Web Server RX, introduza o nome de utilizador e a palavra-passe e clique em [**Login**]. Introduzir a palavra-passe de administrador predefinido permite ao utilizador aceder a todas as páginas, incluindo Caixa de Documentos, Livro de Endereços e Definições no menu de navegação.

As definições que o administrador e os utilizadores gerais podem configurar no Embedded Web Server RX são as seguintes.

Definição	Descrição	Administrador	Utilizador Geral
Device Information/ Remote Operation	A estrutura da máquina pode ser verificada.	○	○
Job Status	Exibe a informação do dispositivo, incluindo trabalhos de impressão e digitalização, trabalhos agendados e histórico do registo de trabalhos.	○	○
Caixa de Documentos	Adicione ou elimine caixas de documentos ou elimine documentos de uma caixa de documentos.	○	○*1
Livro de Endereços	Crie, edite ou elimine endereços e grupos de endereços.	○	○*1
Device Settings	Configure as definições avançadas da máquina.	○	—
Definições de funções	Configure as definições avançadas da função.	○	—
Definições de Rede	Configure as definições avançadas de rede.	○	—
Definições de segurança	Configure as definições avançadas de segurança.	○	—
Definições de gestão	Configure as definições avançadas de gestão.	○	—

*1 O utilizador ligado poderá não conseguir configurar algumas definições, em função das permissões do utilizador.

NOTA
O Kit de FAX opcional é necessário para tirar proveito da funcionalidade de fax.

Aqui, foram omitidas informações sobre as definições do FAX.

Guia de Uso de FAX

Aceder a Embedded Web Server RX

1 Exiba o ecrã.

1 Inicie o browser para a Web.

2 Na barra de endereço ou de localização, introduza o endereço IP da máquina ou o nome do anfitrião.

Clique na seguinte ordem para verificar o endereço IP da máquina e o nome de anfitrião.

[**Device Information**] no ecrã inicial > [**Identification/Wired Network**]

Exemplos: https://10.180.81.3/ (para endereço IP)
https://MFP001 (se o nome do anfitrião for "MFP001")

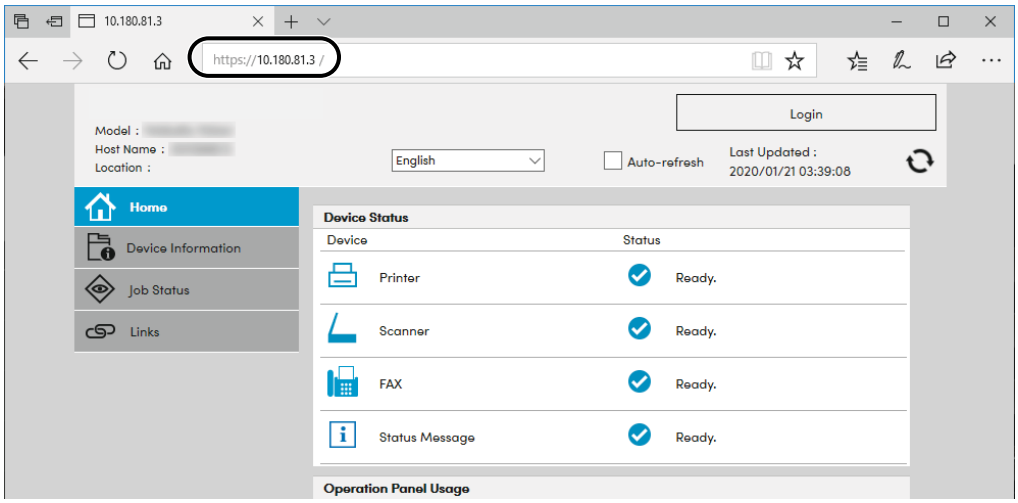

A página web apresenta informações básicas sobre a máquina e Embedded Web Server RX, bem como o respetivo estado atual.

NOTA
Se o ecrã "There is a problem with this website's security certificate." for apresentado, configure o certificado.

➡ **Embedded Web Server RX User Guide**

É também possível continuar a operação sem configurar o certificado.

2 Configure a função.

Selecione uma categoria a partir da barra de navegação na parte esquerda do ecrã.

NOTA
Para aceder totalmente às funcionalidades das páginas do Embedded Web Server RX, introduza o nome de utilizador e a palavra-passe e clique em [**Login**]. Introduzir a palavra-passe de administrador predefinido permite ao utilizador aceder a todas as páginas, incluindo Caixa de Documentos, Livro de Endereços e Definições no menu de navegação.

Alterar Definições de Segurança

1 Exiba o ecrã.

1 Inicie o browser para a Web.

2 Na barra de endereço ou de localização, introduza o endereço IP da máquina ou o nome do anfitrião.

Clique na seguinte ordem para verificar o endereço IP da máquina e o nome de anfitrião.

[**Device Information**] no ecrã inicial > [**Identification/Wired Network**]

3 Inicie a sessão com privilégios de administrador.



4 Clique em [**Security Settings**].

2 Configure as definições de segurança.

No menu [**Security Settings**], selecione a definição que pretende configurar.

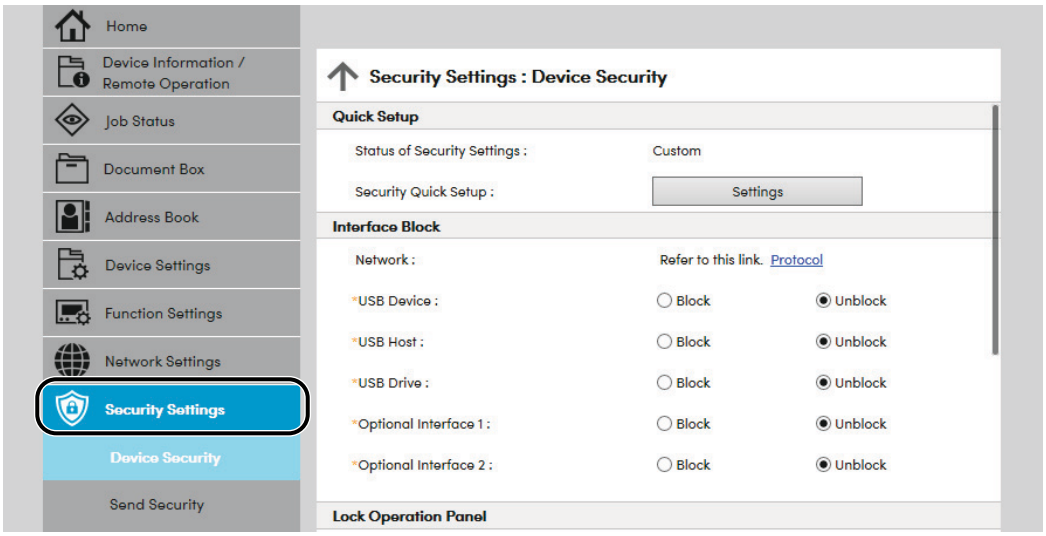

NOTA

Para obter mais informações sobre definições relacionadas com certificados, consulte:

Embedded Web Server RX User Guide

Alterar Informação do Dispositivo

1 Exiba o ecrã.

1 Inicie o browser para a Web.

2 Na barra de endereço ou de localização, introduza o endereço IP da máquina ou o nome do anfitrião.

Clique na seguinte ordem para verificar o endereço IP da máquina e o nome de anfitrião.

[**Device Information**] no ecrã inicial > [**Identification/Wired Network**]

3 Inicie a sessão com privilégios de administrador.



4 A partir do menu [**Device Settings**], selecione [**System**].

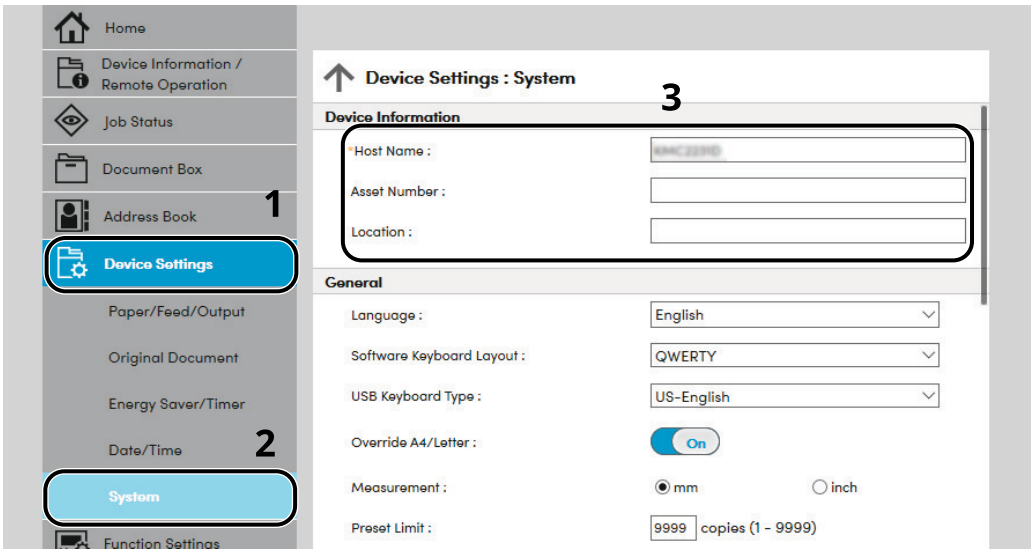

2 Especifique o nome do anfitrião.

Introduza a informação do dispositivo e depois clique em [**Submit**].

IMPORTANTE

Após alterar a definição, reinicie a rede ou desligue e volte a ligar a máquina.

Para reiniciar o cartão de interface de rede, clique em [Reset], no menu [Management Settings], e, em seguida, clique em [Restart Network], em "Restart".

Definições de E-mail

Ao configurar as definições de SMTP, é possível enviar as imagens digitalizadas pela máquina como anexos de e--mail e enviar avisos de e-mail quando os trabalhos terminarem.

Para utilizar esta função, a máquina tem de estar ligada a um servidor de correio utilizando o protocolo SMTP.

Além disso, configure o seguinte.

- Definições de SMTP
  Item: "SMTP Protocol" e "SMTP Server Name" em "SMTP"
- O endereço do remetente quando a máquina envia e-mails
  Item: "Sender Address" em "E-mail Send Settings"
- A definição para limitar o tamanho dos e-mails
  Item: "E-mail Size Limit" em "E-mail Send Settings"

O procedimento para especificar as definições de SMTP é explicado de seguida.

1 Exiba o ecrã.

Exibe o ecrã do Protocolo SMTP.

1 Inicie o browser para a Web.

2 Na barra de endereço ou de localização, introduza o endereço IP da máquina ou o nome do anfitrião.
Clique na seguinte ordem para verificar o endereço IP da máquina e o nome de anfitrião.
[**Device Information**] no ecrã inicial > [**Identification/Wired Network**]

3 Inicie a sessão com privilégios de administrador.



4 A partir do menu [**Definições de Rede**], clique em [**Protocol**].

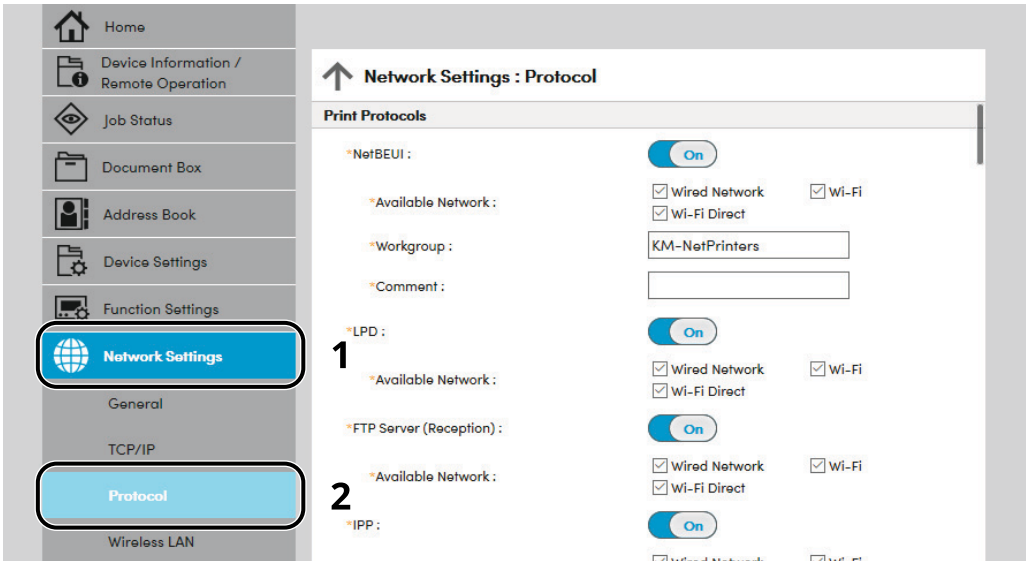

2 Configure as definições.

Defina "SMTP (E-mail TX)" para [**On**] em "Send Protocols".

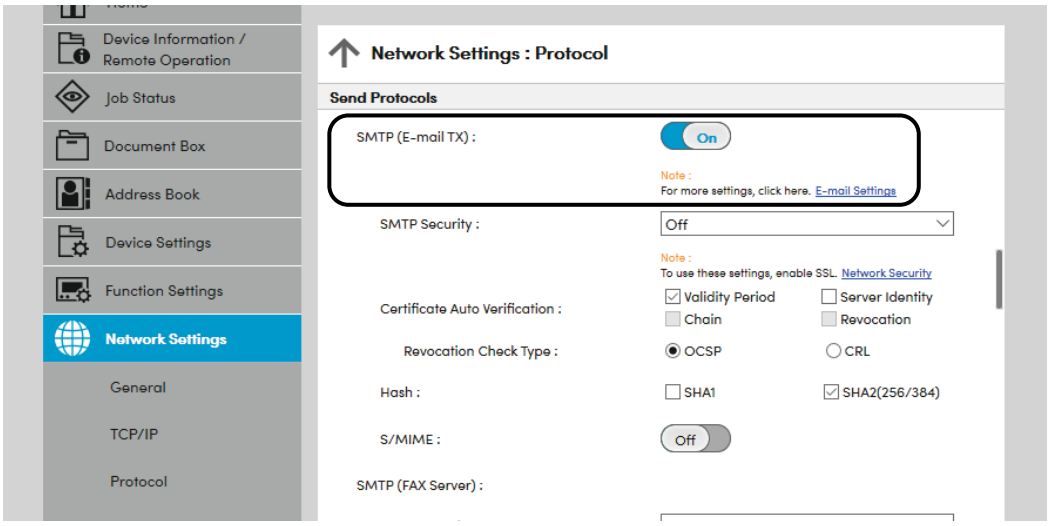

3 Exiba o ecrã.

Exibe o ecrã Definições de E-Mail.

No menu [**Function Settings**], clique em [**E-mail**].

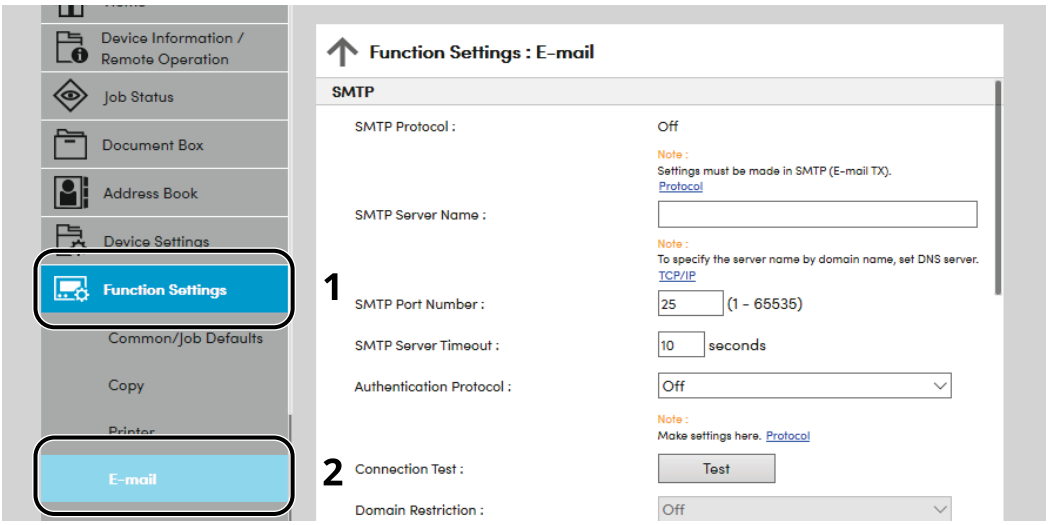

4 Configure as definições.

Preencha os itens "SMTP" e "E-mail Send Settings".

Definição		Descrição
SMTP		Defina para enviar mensagens de correio electrónico a partir da máquina.
	Protocolo SMTP	Exibe as definições do protocolo SMTP. Verifique se o "SMTP Protocol" está definido para [**On**]. No caso de estar [**Off**], clique em [**Protocol**] e defina o protocolo SMTP para [**On**].
	Nome do Servidor SMTP*1	Introduza o nome do anfitrião ou o endereço IP do servidor de SMTP.
	Número da Porta de SMTP	Especifique o número da porta a ser utilizada para SMTP. O número de porta predefinido é 25.
	SMTP Server Timeout	Defina o tempo de espera, em segundos, antes do tempo esgotar.
	Authentication Protocol	Para utilizar a autenticação SMTP, introduza a informação do utilizador para autenticação. **Ligado** Esta opção ativa o protocolo de autenticação. **POP antes de SMTP** Este é um modo de autenticação que permite enviar um e-mail de qualquer lugar, e também obter os seus e-mails do mesmo lugar. **Desligado** Selecione esta opção para desativar o protocolo de autenticação. **OAuth2** Selecione esta opção para ativar o OAuth 2.0 como protocolo de autorização.
	Segurança SMTP	Defina a segurança de SMTP. Ative "Segurança SMTP" em "SMTP (E-mail TX)" na página [**Definições de Protocolo**].
	Connection Test	Testes para confirmar que a função de E-mail está a funcionar segundo as definições sem enviar um mail.
	Domain Restriction	Para restringir os domínios, clique em [**Domain List**] e introduza os nomes de domínios de endereços a serem autorizados ou rejeitados. A restrição também pode ser especificada por endereço de correio electrónico.
POP3	**POP3 Protocol**	Não é necessário definir os itens que se seguem quando só activa a função de envio de e-mails a partir da máquina. Defina os seguintes itens caso pretenda activar a função de recepção de e-mails na máquina. ➡ **Embedded Web Server RX User Guide**
	Check Interval	
	Run once now	
	Domain Restriction	
	Definições de Utilizador POP3	

Definição		Descrição
Definições de Envio de E-mail	**E-mail Size Limit**	Introduza o tamanho máximo do E-mail que pode ser enviado em kilobytes. Quando o tamanho da mensagem de correio electrónico é superior a este valor, é exibida uma mensagem de erro e o envio da mensagem é cancelado. Utilize esta definição se tiver definido um Limite de Tamanho de E-mail para o servidor de SMTP. Caso contrário, introduza um valor de 0 (zero) para permitir o envio de mensagens de correio electrónico independentemente do limite de tamanho.
	Endereço do Remetente*1	Especifique o endereço do remetente para quando a máquina enviar E--mails, tal como o administrador da máquina, de modo a que uma resposta ou um relatório de entrega sem êxito seja enviado para uma pessoa em vez de para a máquina. O endereço do remetente tem de ser correctamente introduzido para a autenticação de SMTP. O comprimento máximo do endereço do remetente é de 256 caracteres.
	Signature	Introduza a assinatura. A assinatura é texto em formato livre que será apresentado no fim do corpo do E-mail. É frequentemente utilizada para identificação adicional da máquina. O comprimento máximo da assinatura é de 512 caracteres.
	Autenticação SMTP e endereço do remetente	Selecione [**Utilizar definição do dispositivo**] ou [**Utilizar informações de início de sessão do utilizador**].
	Predefinições Função	Altere as predefinições da função na página [**Common/Job Default Settings**].
	Definições de S/MIME	**NOTA** Esta função é ativada se definir "SMTP (E-mail TX)" e "S/MIME" para Ligado, em Protocolos de Envio. Esta função é utilizada para enviar e receber e-mails. **Cifra** Selecione um método de encriptação. **Certificado de Encriptação** Configure o certificado de encriptação e faça as alterações necessárias. **Certificado de assinatura** Configure o certificado de assinatura e faça as alterações necessárias.
	Definições do OAuth2 (Microsoft Exchange)	Selecione [**Definições**] e aceda ao URL do endpoint de autenticação para configurar a sua conta Microsoft.

*1 Certifique-se preenche os itens.

5 Clique em [Submit].

3 Preparativos antes da utilização

Este capítulo explica as seguintes operações:

Colocar papel 3-2
- Precauções ao colocar papel 3-3
- Colocar papel nas cassetes 3-4
- Colocar envelopes ou cartão nas cassetes 3-7
- Colocar papel no Alimentador de Grande Capacidade 3-11
- Colocar papel na Bandeja Multifunções 3-13
- Colocar papel no Alimentador Lateral (3000 folhas) 3-18
- Colocar papel no Alimentador Lateral (3500 folhas) 3-20
- Colocar envelopes ou Cartão no Alimentador Lateral (3500 folhas) 3-23
- Colocar papel no insersor 3-26
- Especificar tamanho do papel e tipo de material 3-27

Utilizar o Catálogo de multimédia 3-31
- Sobre o Catálogo de multimédia 3-31
- Associar o Catálogo de multimédia e a Fonte de Papel 3-32
- Corrigir o desvio do papel 3-35
- Ajustar a posição de impressão para corrigir o desalinhamento da imagem 3-37

Precaução para retirar papel 3-43
- Bandeja direita 3-43
- Bandeja B do finalizador 3-44
- Unidade de dobragem (para finalizador) 3-45

Colocar papel

Coloque papel nas cassetes e na bandeja multifunções.

Para métodos de colocação de papel para cada cassete, consulte a página abaixo.

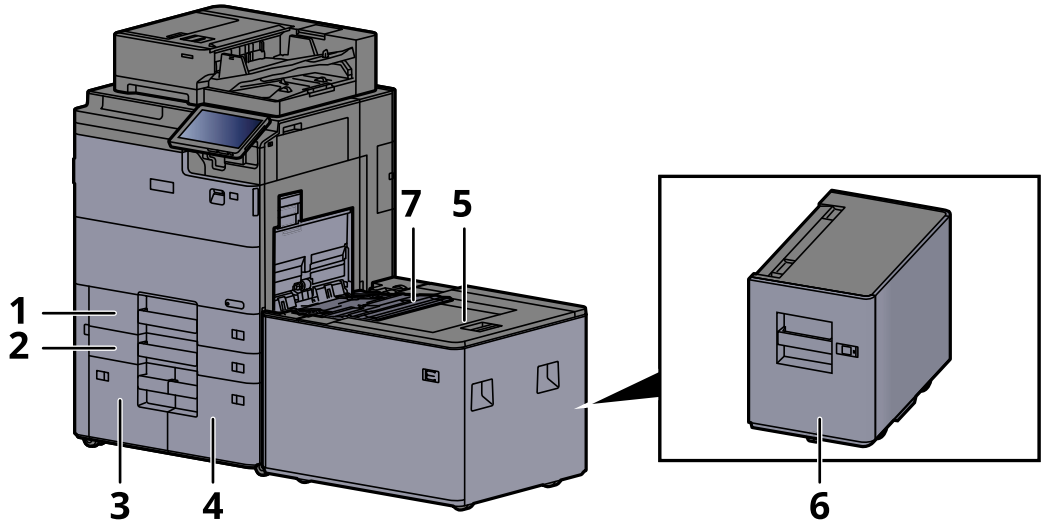

N.º	Nome	Página
1	Cassete 1	página 3-4
2	Cassete 2	
3	Cassete 3	página 3-11
4	Cassete 4	
5	Cassete 5 (3500 folhas)	página 3-20
6	Cassete 5 (3000 folhas)	página 3-18
7	Bandeja multifunções	página 3-13

NOTA

- O número de folhas que podem ser colocadas varia consoante o seu ambiente e tipo de papel.
- Não deve usar papel para impressoras de jato de tinta ou qualquer papel com revestimentos especiais. (Tais tipos de papel podem originar atolamentos de papel ou outras falhas.)
- Para uma impressão com maior qualidade, utilize papel colorido especial.

Precauções ao colocar papel

Quando abrir uma nova embalagem de papel, folheie as folhas antes de as colocar na máquina para as separar ligeiramente, conforme é indicado nos passos seguintes.

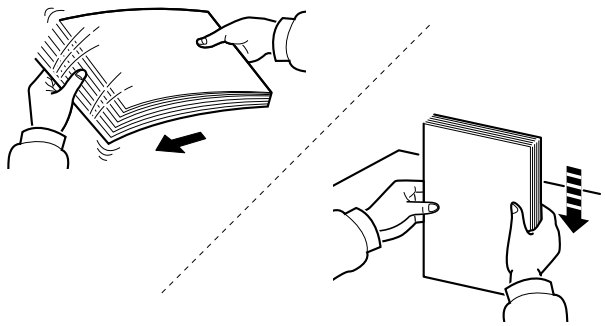

Folheie o papel e bata-o ao de leve numa superfície nivelada.

Adicionalmente, tenha os seguintes pontos em conta.

- Se o papel estiver dobrado ou enrolado, endireite-o antes de o utilizar. O papel enrolado ou dobrado poderá provocar encravamentos.
- Evite expor papel aberto a níveis de humidade elevados, uma vez que poderá dar origem a problemas. Depois de carregar a bandeja multifunções ou as gavetas, guarde o restante papel na embalagem de armazenamento.
- Deixar papel na cassete por um longo período de tempo pode causar uma descoloração do papel devido ao calor produzido pelo aquecedor da cassete.
- Se a máquina não for utilizada por longos períodos de tempo, proteja o papel da humidade retirando-o das cassetes e fechando-o hermeticamente na respetiva embalagem de armazenamento.

IMPORTANTE

Se copiar para papel usado (papel já utilizado para impressão), não utilize papel agrafado ou preso com clipes. Isto pode danificar a máquina ou reduzir a qualidade da impressão.

NOTA

Se utilizar papel especial, tal como papel timbrado, papel com orifícios ou papel previamente impresso com o logótipo ou nome da empresa, consulte:

Guia de Uso Inglês

Colocar papel nas cassetes

Carregue o papel na cassete. Os procedimentos aqui descritos representam a cassete 1.

1 Puxe a cassete totalmente para fora da máquina.

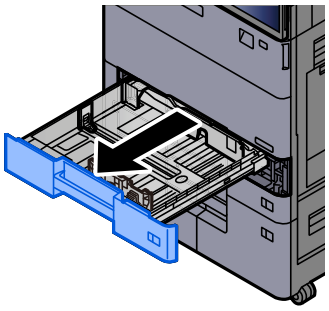

NOTA
Não puxe mais que uma cassete de cada vez.

2 Ajuste a guia de comprimento do papel para o tamanho do papel necessário.

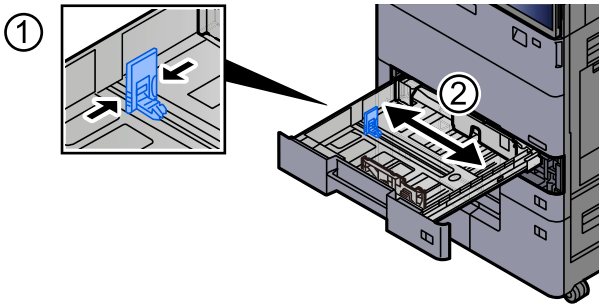

3 Ajuste a posição das guias de largura do papel situadas dos lados esquerdo e direito da cassete.

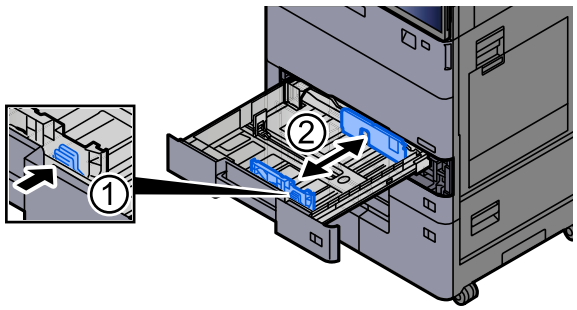

NOTA

Ao usar papel Ledger, A3 e SRA3, insira as guias auxiliares de largura do papel nas ranhuras (parte inferior da bandeja) de acordo com o tamanho do papel a ser usado.

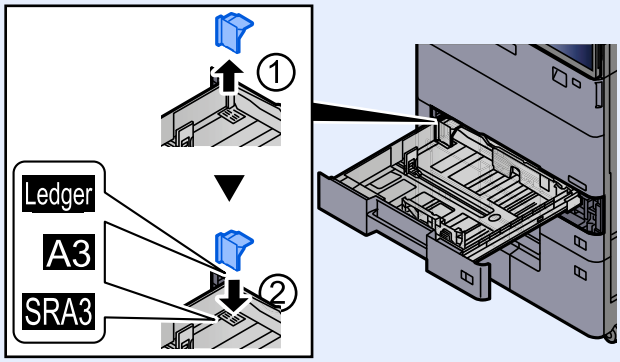

4 Coloque papel.

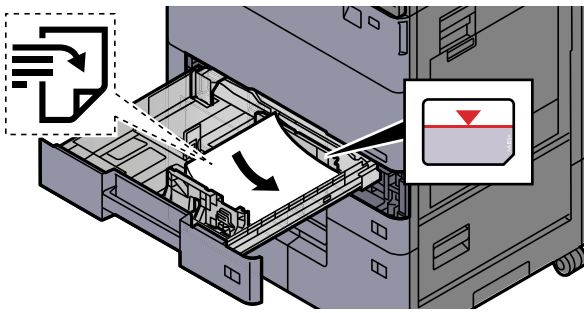

IMPORTANTE

- **Coloque o papel com o lado a ser impresso virado para cima.**
- **Depois de retirar o papel novo da embalagem, folheie o papel antes de o colocar na cassete.**
  ➡ Precauções ao colocar papel (página 3-3)
- **Antes de colocar o papel, certifique-se que não está dobrado ou enrolado. O papel enrolado ou dobrado poderá provocar atolamentos.**
- **Certifique-se de que o papel colocado não excede o indicador de nível (consulte a ilustração acima).**
- **Se o papel for colocado sem ajustar a guia de comprimento do papel e guia de largura do papel, o papel pode ficar torto ou preso.**

5 Certifique-se de que as guias de comprimento e largura do papel estão bem ajustadas ao papel.

Se houver uma falha, volte a ajustar as guias ao papel.

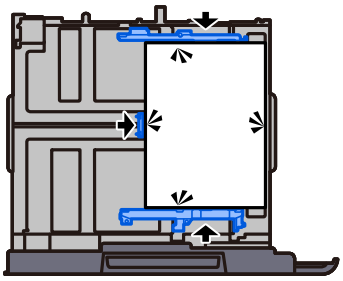

6 Para a Cassete 1 e 2, inserir uma folha do tipo e tamanho de papel necessários, conforme mostrado na ilustração.

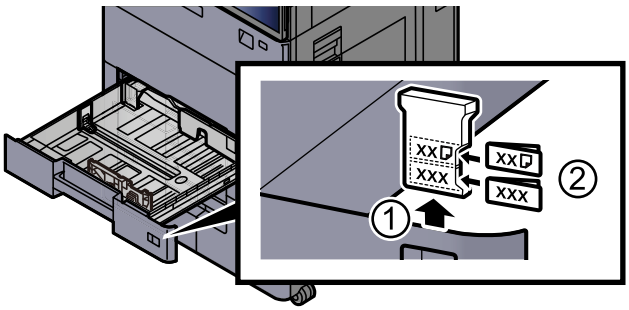

7 Empurre, com cuidado, a cassete novamente para dentro.

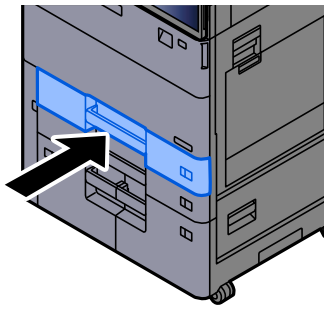

8 Exiba o ecrã.

Tecla [**Início**] > [**...**] > [**Menu Sistema**] > [**Definições do Disposit.**] > [**Alimentação de Papel**] > [**Definições da Cassete 1**]

9 Configure a função.

Selecione o tamanho e o tipo de papel.

➡ Consulte o *Guia de Uso Inglês*.

NOTA

O tamanho de papel pode ser automaticamente detectado e selecionado. Consulte o seguinte:

➡ Selecionar Papel (página 6-24)

➡ *Guia de Uso Inglês*

Colocar envelopes ou cartão nas cassetes

Colocar envelopes ou cartão nas cassetes. Aqui explicaremos os procedimentos para a cassete 1, como exemplo.

1 Puxe a Cassete 1 totalmente para fora da máquina.

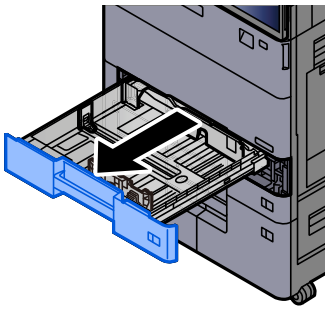

NOTA
Não puxe mais que uma cassete de cada vez.

2 Remova a guia de alimentação do envelope.

Quando carregar cartão, avance para o passo 5.

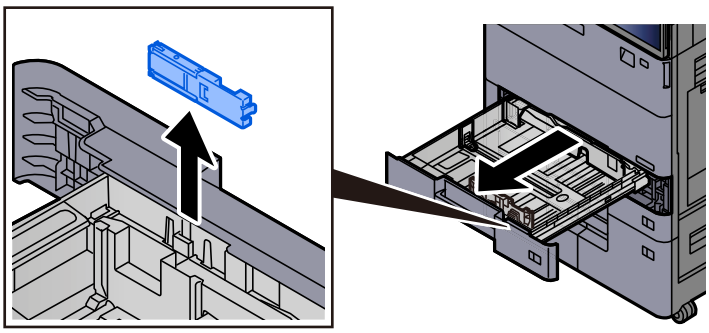

3 Expanda a alavanca da guia de alimentação do envelope quando carregar envelopes de tamanho superior a Envelope C5, que tem uma largura de 162 mm (6,4 pol.).

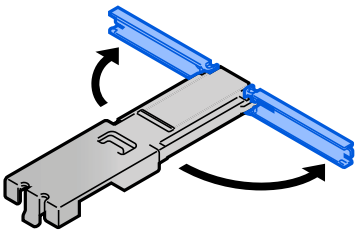

4 Fixe a guia de alimentação do envelope conforme mostrado na ilustração.

A ilustração abaixo demonstra que a alavanca da guia de alimentação de envelopes está expandida.

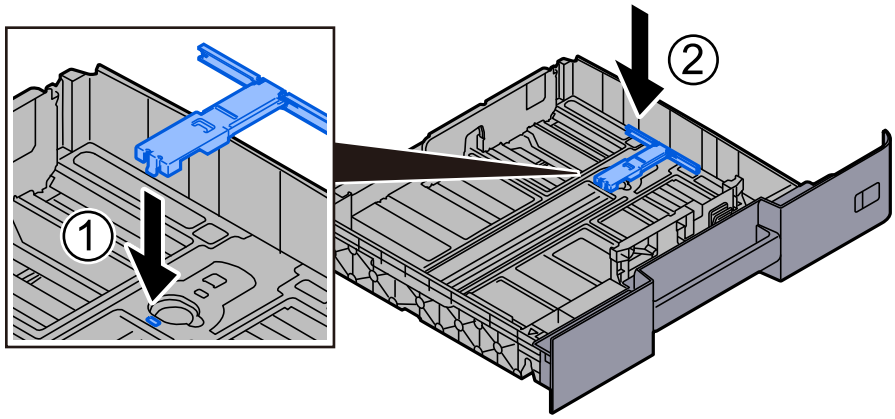

5 Ajuste a guia de comprimento do papel para o tamanho do papel necessário.

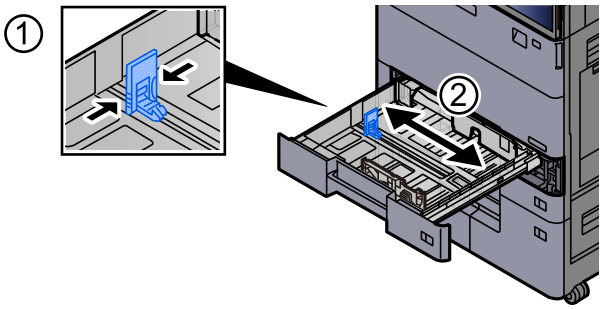

6 Ajuste a posição das guias de largura do papel situadas dos lados esquerdo e direito da cassete.

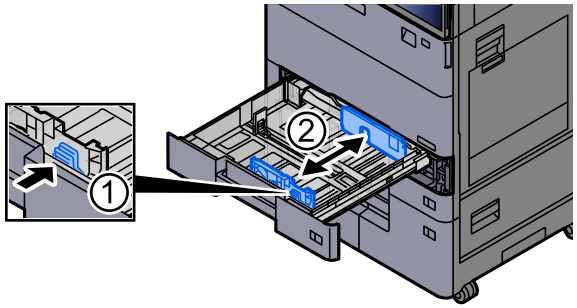

7 Coloque o envelope com o lado a ser impresso virado para cima.

Exemplo: Quando imprimir o endereço.

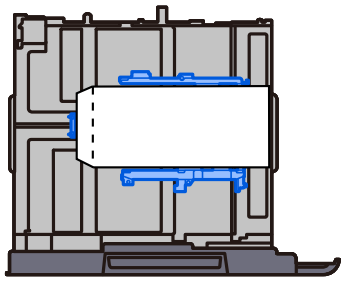
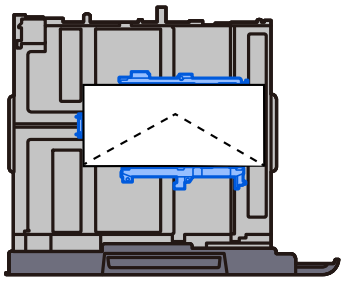
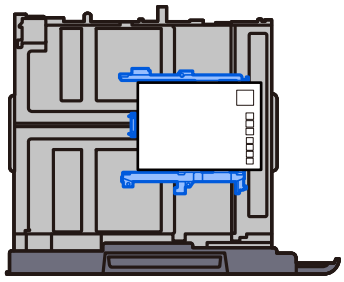
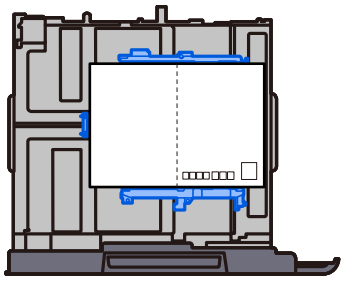

IMPORTANTE

- **A forma de alimentação dos envelopes (orientação e direção da face) varia consoante o tipo de envelope. Certifique-se de que os coloca corretamente, de outro modo a impressão poderá ser efetuada na direção incorreta ou na face errada.**
- **Certifique-se de que os envelopes carregados não excedem o indicador de nível.**

NOTA

É possível definir cerca de 100 postais ou 30 envelopes.

8 Certifique-se de que as guias de comprimento e largura do papel estão bem ajustadas ao papel.

Se houver uma falha, volte a ajustar as guias ao papel.

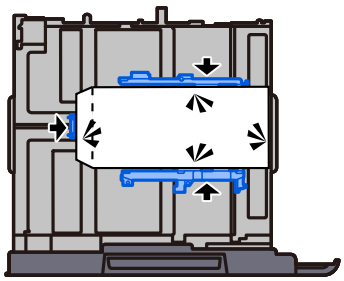

9 Empurre, com cuidado, a cassete novamente para dentro.

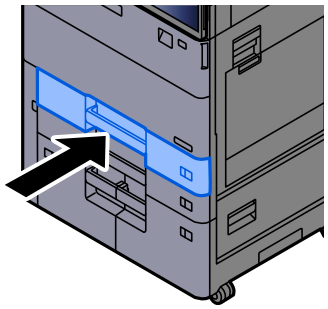

10 Exiba o ecrã.

Tecla [**Início**] > [**...**] > [**Menu Sistema**] > [**Definições do Disposit.**] > [**Alimentação de Papel**] > [**Definições da Cassete 1**]

11 Configure a função.

Seleccione o tamanho e o tipo de envelope.

Consulte o *Guia de Uso Inglês*.

12 Defina utilizando o controlador da impressora no PC.

Seleccione o tamanho e o tipo de envelope utilizando o controlador da impressora no PC.

Imprimir em papel de tamanho padronizado (página 4-5)

Imprimir em papel de tamanho não-padronizado (página 4-7)

Colocar papel no Alimentador de Grande Capacidade

Coloque o papel no alimentador de grande capacidade. Os procedimentos aqui descritos representam a cassete 3.

1 Puxe a cassete totalmente para fora da máquina.

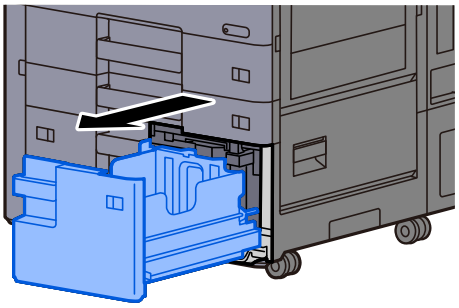

2 Coloque papel.

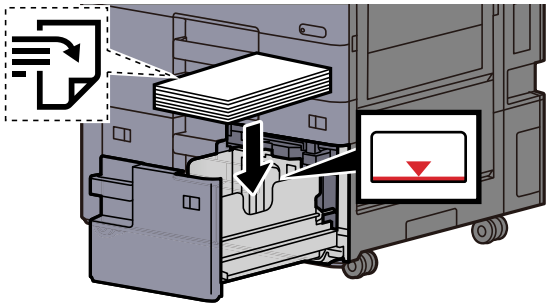

IMPORTANTE

- **Coloque o papel com o lado a ser impresso virado para cima.**
- **Depois de retirar o papel novo da embalagem, folheie o papel antes de o colocar na cassete.**
  Precauções ao colocar papel (página 3-3)
- **Antes de colocar o papel, certifique-se que não está dobrado ou enrolado. O papel enrolado ou dobrado poderá provocar atolamentos.**
- **Certifique-se de que o papel carregado não excede o indicador de nível.**
- **Se desejar alterar o tamanho do papel, consulte o seu representante de vendas ou revendedor.**

3 Para a Cassete 3 e 4, inserir uma folha do tipo e tamanho de papel necessários, conforme mostrado na ilustração.

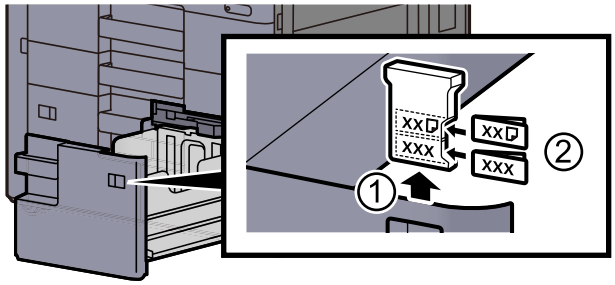

4 Empurre, com cuidado, a cassete novamente para dentro.

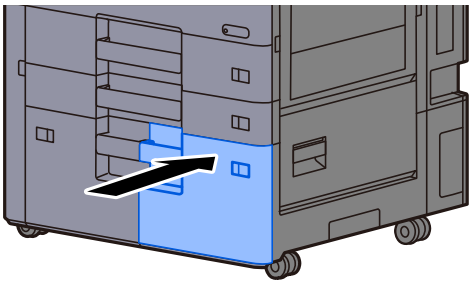

5 Exiba o ecrã.

Tecla [**Início**] > [**...**] > [**Menu Sistema**] > [**Definições do Disposit.**] > [**Alimentação de Papel**] > [**Definições da Cassete 3**]

6 Configure a função.

Selecione o tipo de papel.

➡ Consulte o *Guia de Uso Inglês*.

Colocar papel na Bandeja Multifunções

A bandeja multifunções comporta até 150 folhas de papel normal (80 g/m^2).

Para mais informações sobre os tamanhos de papel suportados, consulte:

Consulte o *Guia de Uso Inglês*.

Para a definição do tipo de papel, consulte:

Consulte o *Guia de Uso Inglês*.

Certifique-se que utiliza a bandeja multifunções quando estiver a usar outro tipo de papel especial.

IMPORTANTE

- **Se estiver a utilizar uma gramagem de papel de 106 g/m^2 ou mais, defina o tipo de material para Espesso e defina o peso do papel que está a utilizar.**
- **Remova cada transparência da bandeja interior à medida que for impressa. Deixar transparências na bandeja interior pode causar um encravamento de papel.**

A capacidade da bandeja multifunções é a seguinte.

- A4/Letter ou mais pequeno (80 g/m^2): 250 folhas
- A4/Letter ou maior (80 g/m^2): 50 folhas
- Papel espesso (209 g/m^2): 10 folhas
- Papel espesso (157 g/m^2): 50 folhas
- Papel espesso (104,7 g/m^2): 50 folhas
- Hagaki (Cartão): 30 folhas
- Envelope DL, Envelope C5, Envelope n.º 10, Envelope n.º 9, Envelope n.º 6 3/4, Envelope Monarch, Kakugata 2, Youkei 4, Youkei 2, Younaga 3, Nagagata 3, Nagagata 4: 10 folhas
- Película OHP: 10 folhas
- Revestido: 10 folhas
- Papel de faixa: 488,1 mm (19,22") a um máximo de 1220 mm (48,03"): 1 folha (alimentação manual), 10 folhas (quando a bandeja de faixa opcional está colocada)
- Divisores do separador do índice: 15 folhas

NOTA

- Quando colocar papel de tamanho personalizado, introduza o tamanho de papel tendo como referência o seguinte:

  Consulte o *Guia de Uso Inglês*.
- Quando utiliza papel especial como transparências ou papel espesso, selecione o tipo de material tendo como referência o seguinte:

  Consulte o *Guia de Uso Inglês*.
- O tamanho de papel pode ser automaticamente detectado e seleccionado. Consulte o seguinte:

  Selecionar Papel (página 6-24)

  Consulte o *Guia de Uso Inglês*.

1 Abra a bandeja multifunções.

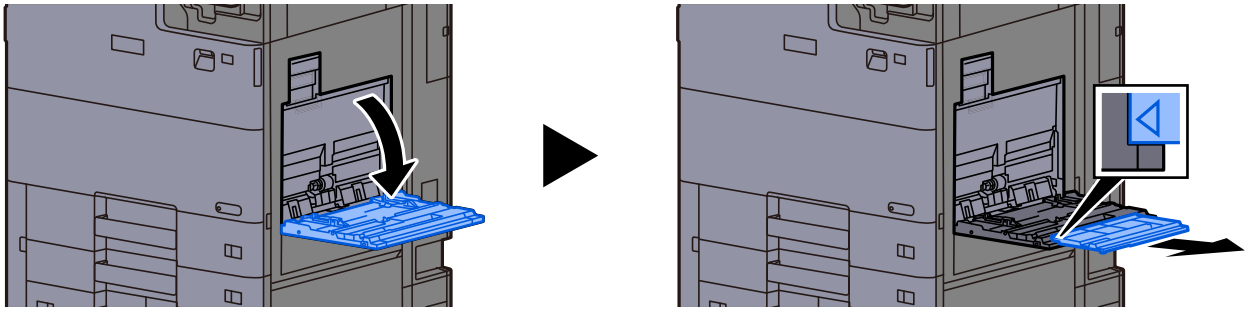

2 Ajuste o tamanho da bandeja multifunções.

Os tamanhos do papel estão marcados na bandeja multifunções.

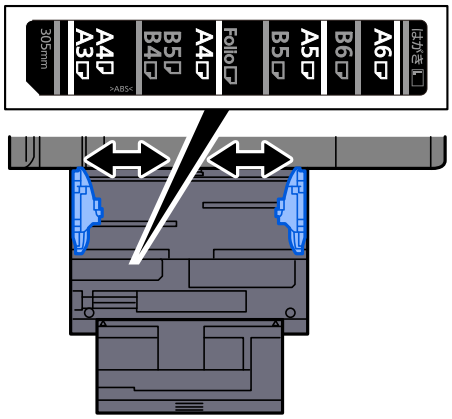

3 Coloque papel.

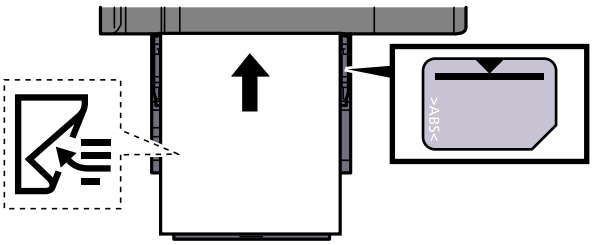

Insira o papel nas guias de largura de papel na bandeja, até parar.

Após retirar o papel novo da embalagem, folheie o papel antes de o colocar na bandeja multifunções.

➡ Precauções ao colocar papel (página 3-3)

IMPORTANTE

- **Quando colocar o papel, mantenha o lado a ser impresso virado para baixo.**
- **O papel enrolado deve ser desenrolado antes de ser utilizado.**
- **Quando carregar a bandeja multifunções com papel, verifique se não sobra papel na bandeja de um trabalho anterior ao colocar o papel. Se tiver sobrado uma pequena quantidade de papel na bandeja multifunções e quiser adicionar mais, retire primeiro o papel que sobrou da bandeja e junte-o ao papel novo antes de colocar o papel na bandeja.**
- **Se existir uma falha entre o papel e as guias de largura de papel, volte a ajustar as guias ao tamanho do papel, de modo a evitar uma alimentação torta e encravamentos de papel.**
- **Certifique-se de que o papel colocado não excede os limites.**

4 Especifique o tipo de papel colocado na bandeja multifunções utilizando o painel de operação.

Consulte o *Guia de Uso Inglês*.

Quando coloca envelopes ou cartão na bandeja multifunções

Coloque o papel com o lado a ser impresso virado para baixo. Para o procedimento para impressão, consulte:

Printing System Driver User Guide

Exemplo: Quando imprimir o endereço.

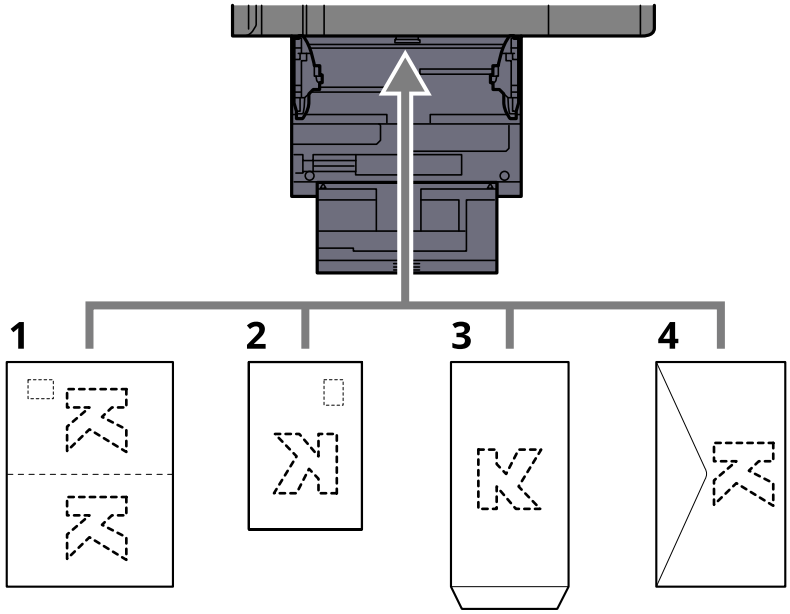

1 Oufuku hagaki (postal resposta)

2 Hagaki (cartões)

2 Envelopes de grande dimensão (abra a aba)

3 Envelopes de pequena dimensão (feche a aba)

IMPORTANTE

- **Utilize Oufuku hagaki (postal resposta).**
- **A forma de alimentação dos envelopes (orientação e direção da face) varia consoante o tipo de envelope. Certifique-se de que os coloca corretamente, de outro modo a impressão poderá ser efetuada na direção incorreta ou na face errada.**

NOTA

Quando colocar envelopes na bandeja multifunções, selecione o tipo de envelope tendo como referência o seguinte:

Consulte o *Guia de Uso Inglês*

Colocar papel de escritório na Bandeja Multifunções

1 Prepare o papel.

Ordene as páginas de modo a que a 1.ª página fique na parte de trás.

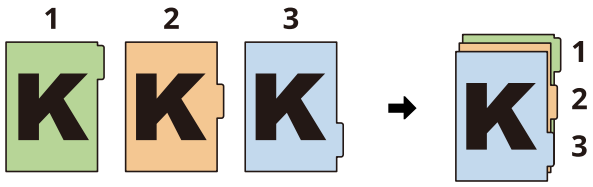

2 Oriente o papel na mesma orientação.

Coloque o lado de impressão do papel virado para baixo, orientado de modo a que as guias fiquem no lado posterior do papel quando este entra.

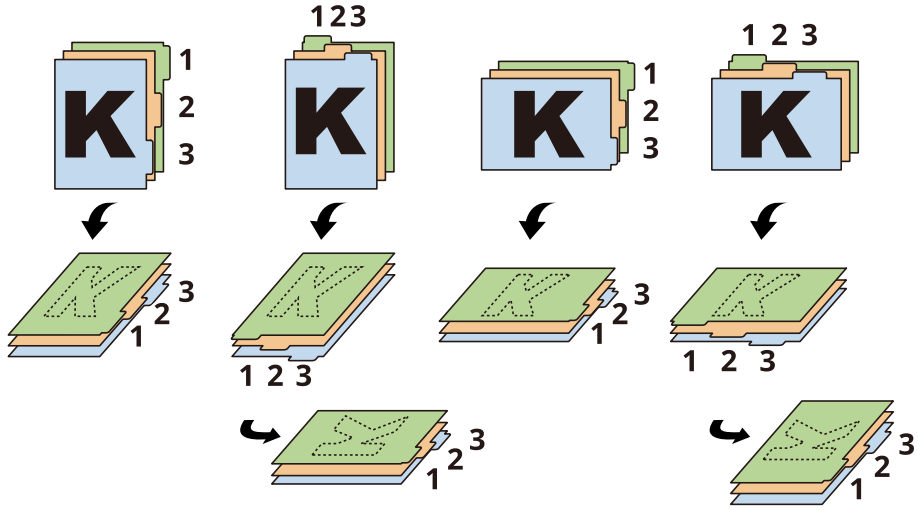

3 Coloque papel.

Coloque papel na bandeja.

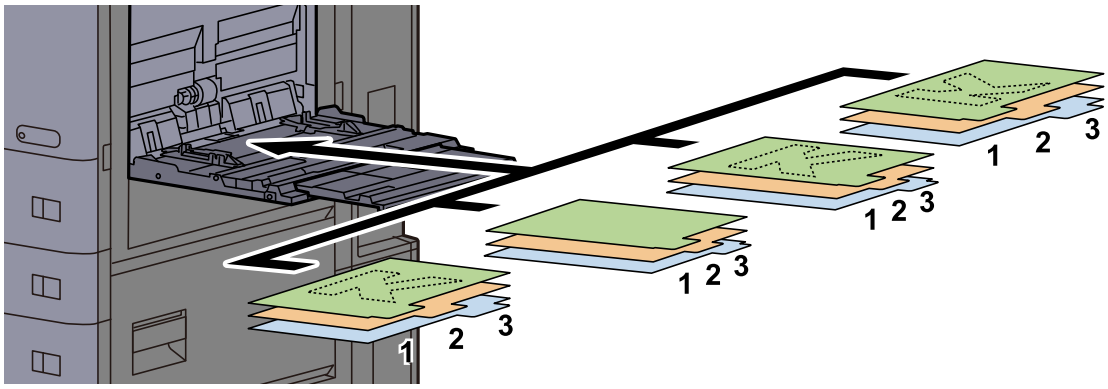

Para o procedimento para impressão, consulte:

➡ **Printing System Driver User Guide**

O papel de escritório deve cumprir as seguintes condições.

Item	Descrição
Tamanho do papel	A4/Letter
Gramagem do papel	136 a 256 g/m^2
Número de separadores	1 a 15
Comprimento dos separadores	30 mm ou menos

Colocar papel no Alimentador Lateral (3000 folhas)

1 Puxe a cassete totalmente para fora da máquina.

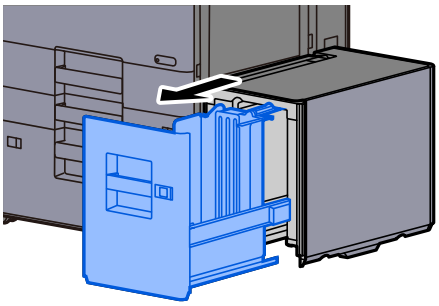

2 Coloque papel.

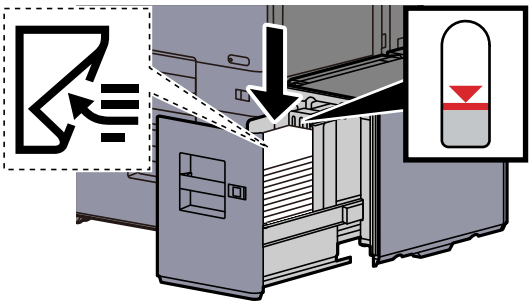

IMPORTANTE

- **Coloque o papel com o lado a ser impresso virado para baixo.**
- **Depois de retirar o papel novo da embalagem, folheie o papel antes de o colocar na cassete.**
  Precauções ao colocar papel (página 3-3)
- **Antes de colocar o papel, certifique-se que não está dobrado ou enrolado. O papel enrolado ou dobrado poderá provocar atolamentos.**
- **Certifique-se de que o papel carregado não excede o indicador de nível.**

3 Empurre, com cuidado, a cassete novamente para dentro.

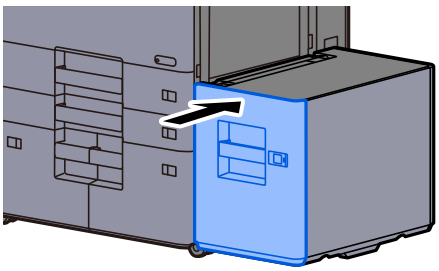

4 Introduza a indicação na folha de modo a corresponder ao tamanho e tipo de papel a ser colocado.

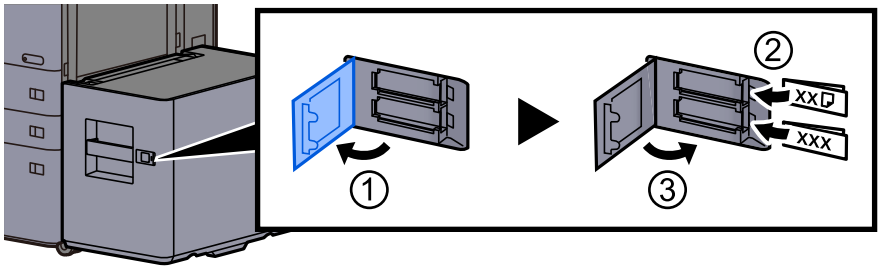

5 Exiba o ecrã.

Tecla [**Início**] > [**...**] > [**Menu Sistema**] > [**Definições do Disposit.**] > [**Alimentação de Papel**] > [**Definições da Cassete 5**]

6 Configure a função.

Selecione o tipo de papel.

➡ Consulte o *Guia de Uso Inglês*.

Colocar papel no Alimentador Lateral (3500 folhas)

1 Abra a tampa superior.

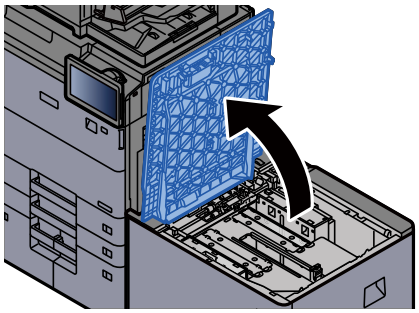

2 Ajuste a guia de comprimento do papel para o tamanho do papel necessário.

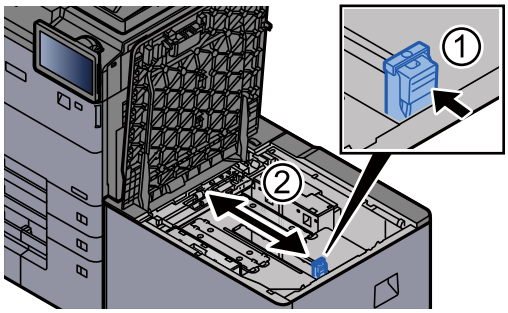

3 Ajuste a posição das guias de largura do papel situadas dos lados esquerdo e direito da cassete.

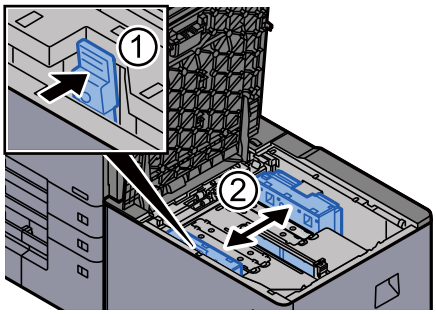

NOTA

Remova a placa guia da placa inferior para corresponder ao tamanho do papel utilizado. Depois de remover a placa guia, guarde-a num local seguro para posterior recuperação.

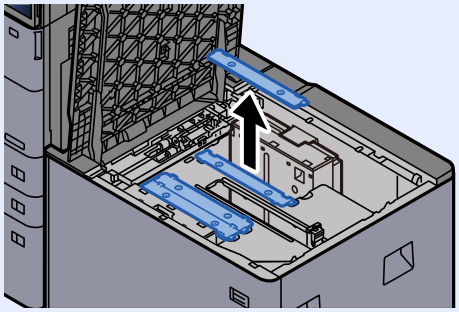

4 Coloque papel.

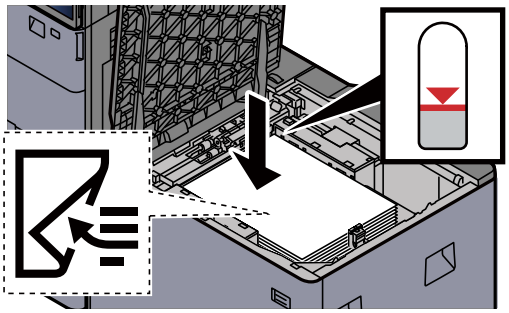

IMPORTANTE

- **Coloque o papel com o lado a ser impresso virado para baixo.**
- **Depois de retirar o papel novo da embalagem, folheie o papel antes de o colocar na cassete.**
  Precauções ao colocar papel (página 3-3)
- **Antes de colocar o papel, certifique-se que não está dobrado ou enrolado. O papel enrolado ou dobrado poderá provocar atolamentos.**
- **Certifique-se de que o papel carregado não excede o indicador de nível.**
- **Se o papel for colocado sem ajustar a guia de comprimento do papel e guia de largura do papel, o papel pode ficar torto ou preso.**

5 Certifique-se de que as guias de comprimento e largura do papel estão bem ajustadas ao papel.

Se houver uma falha, volte a ajustar as guias ao papel.

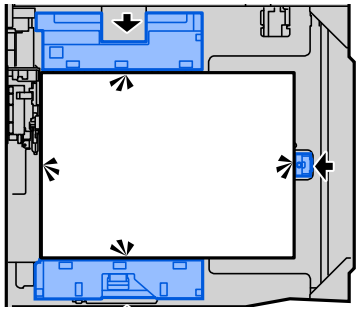

6 Feche a tampa superior.

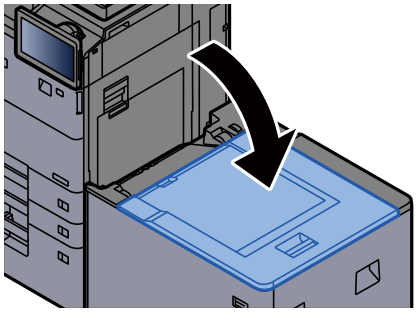

7 Introduza a indicação na folha de modo a corresponder ao tamanho e tipo de papel a ser colocado.

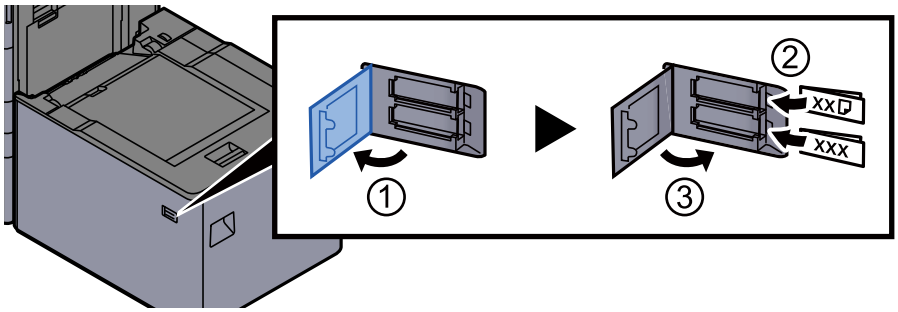

8 Exiba o ecrã.

Tecla [**Início**] > [**...**] > [**Menu Sistema**] > [**Definições do Disposit.**] > [**Alimentação de Papel**] > [**Definições da Cassete 5**]

9 Configure a função.

Selecione o tipo de papel.

Consulte o *Guia de Uso Inglês*.

Colocar envelopes ou Cartão no Alimentador Lateral (3500 folhas)

1 **Abra a tampa superior.**

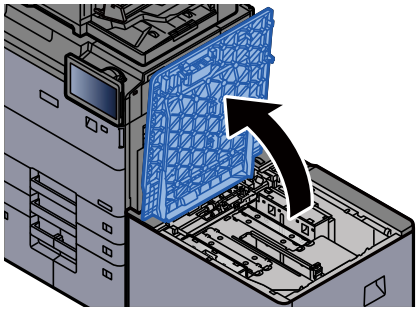

2 **Ajuste a guia de comprimento do papel para o tamanho do papel necessário.**

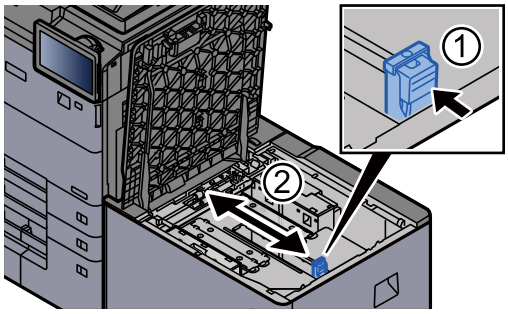

3 **Remova a placa guia da placa inferior.**

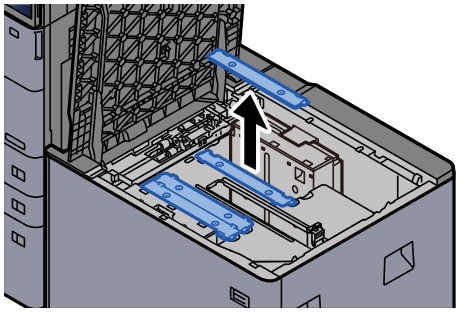

4 **Ajuste a posição das guias de largura do papel situadas dos lados esquerdo e direito da cassete.**

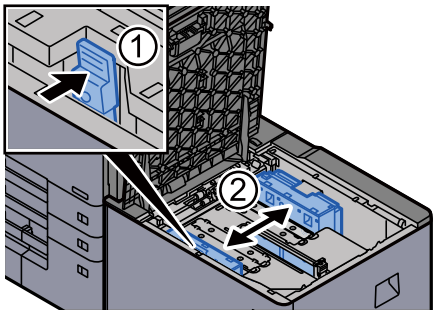

5 Coloque o envelope com o lado a ser impresso virado para baixo.

Exemplo: Quando imprimir o endereço.

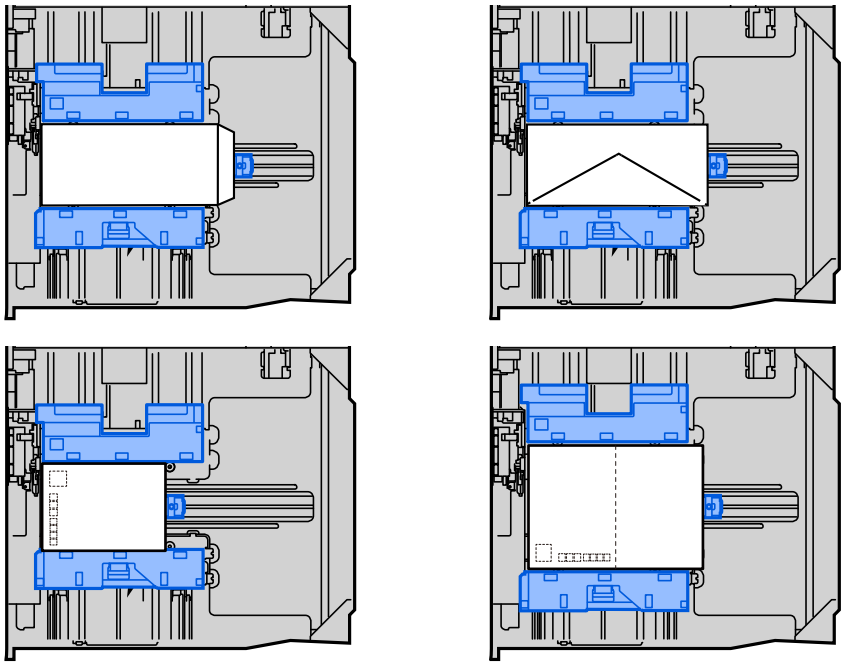

IMPORTANTE

- **A forma de alimentação dos envelopes (orientação e direção da face) varia consoante o tipo de envelope. Certifique-se de que os coloca corretamente, de outro modo a impressão poderá ser efetuada na direção incorreta ou na face errada.**
- **Certifique-se de que os envelopes carregados não excedem o indicador de nível.**

6 Certifique-se de que as guias de comprimento e largura do papel estão bem ajustadas ao papel.

Se houver uma falha, volte a ajustar as guias ao papel.

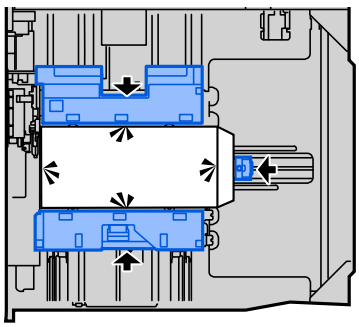

7 Feche a tampa superior.

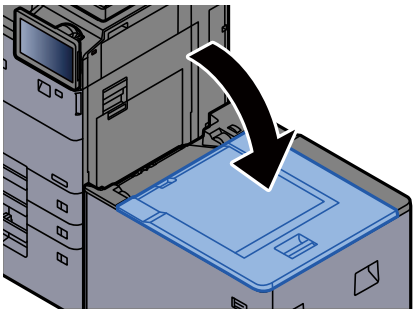

8 Exiba o ecrã.

Tecla [**Início**] > [**...**] > [**Menu Sistema**] > [**Definições do Disposit.**] > [**Alimentação de Papel**] > [**Definições da Cassete 5**]

9 Configure a função.

Seleccione o tamanho e o tipo de envelope.

➡ Consulte o *Guia de Uso Inglês*.

10 Defina utilizando o controlador da impressora no PC.

Seleccione o tamanho e o tipo de envelope utilizando o controlador da impressora no PC.

➡ Imprimir em papel de tamanho padronizado (página 4-5)

➡ Imprimir em papel de tamanho não-padronizado (página 4-7)

Colocar papel no insersor

Item	Tamanho do papel	Tipo de papel	N.º de Folhas
Bandeja Insersor 1	A3, A4, A5, B4, B5, SRA3, Ledger, Letter, Legal, Statement, Executive, 13"×19,2", 13"×19", 12×18", Oficio II, Folio, 8K, 16K, ISO B5, personalizado (89 × 127~330,2 × 1220 mm)	Normal, Velino, Fino, Reciclado, Pré-impresso, Bond, Cor, Pré-perfurado, Timbrado, Espesso, Alta qualidade, Divisores do sep. índice, Personalizado 1 a 8	250 folhas (80 g/m^2)
Bandeja Insersor 2			

NOTA
- O número de folhas que podem ser colocadas varia consoante o seu ambiente e tipo de papel.
- Não deve usar papel para impressoras de jato de tinta ou qualquer papel com revestimentos especiais. (Tais tipos de papel podem originar atolamentos de papel ou outras falhas.)

Coloque papel na bandeja Insersor. Aqui, a bandeja Insersor 1 é usada como exemplo.

1 Ajuste o tamanho da bandeja Insersor.

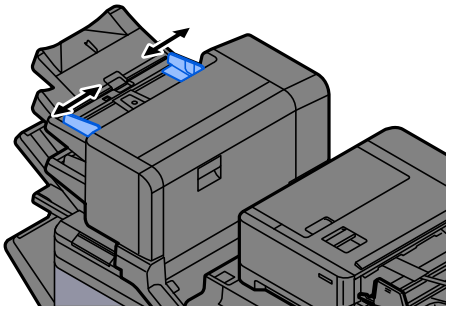

2 Coloque papel.

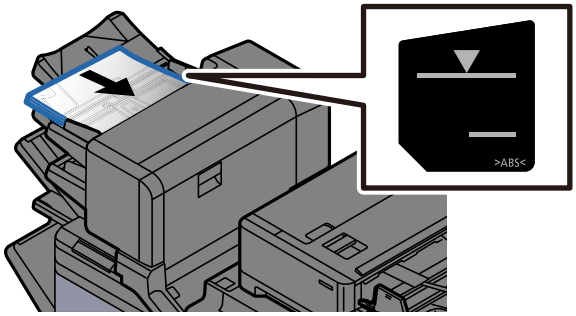

IMPORTANTE

- **Coloque o papel com a superfície virada para cima.**
- **Método de carregamento de papel quando a configuração Brochura está definida; consulte o seguinte:**
  Consulte o *Guia de Uso Inglês*.
- **Depois de retirar o papel novo da embalagem, folheie o papel antes de o colocar na cassete.**
  Precauções ao colocar papel (página 3-3)
- **Antes de colocar o papel, certifique-se que não está dobrado ou enrolado. O papel enrolado ou dobrado poderá provocar atolamentos.**
- **Certifique-se de que o papel carregado não excede o indicador de nível.**

  Superior: Papel normal Inferior: Papel espesso

Especificar tamanho do papel e tipo de material

A definição padrão do tamanho do papel para as cassetes 1 a 4, para a bandeja multifunções e para o alimentador lateral opcional é "A4" ou "Letter", e a definição padrão do tipo de material é "Normal". Para alterar o tipo de papel a ser usado nas cassetes, especifique o tamanho do papel e o tipo de material.

1 Exiba o ecrã.

[**Menu Sistema / Contador**] tecla > [**Definições do disposit.**] > [**Alimentação de Papel**] > Selecionar cassete

2 Configure as definições.

Selecione o tamanho e o tipo de papel.

Tamanho do papel e tipo de material para as cassetes
Configure o tamanho de papel e o tipo Media nas cassetes.

NOTA
[**Cassete 5**] é exibida quando o seguinte alimentador de papel opcional está instalado.
[**Cassete 5**]: Alimentador lateral (3000 folhas) ou Alimentador lateral (3500 folhas)

Item	Descrição
Tamanho do papel[*1]	Selecione o tamanho do papel. O tamanho do papel é detetado e selecionado automaticamente quando [**Automático (Métrico)**] ou [**Automático (Polegadas)**] é selecionado. **Valor: Automático (Métrico), Automático (Polegadas), A3**[*2]**, A4**[*2]**, A4-R**[*2]**, A5**[*2]**, A5-R**[*2]**, A6**[*2]**, B4**[*2]**, B5**[*2]**, B5-R**[*2]**, B6**[*2]**, Folio**[*2]**, 216×340mm, SRA3**[*2]**, Ledger, Letter, Letter-R, Legal, Statement, 13"×19.2"**[*2][*3]**, 13"×19"**[*2][*3]**, 12×18", Executive, Ofício II, 8K, 16K, 16K-R, ISO B5, Envelope n.º 10, Envelope n.º 9**[*4]**, Envelope n.º 6**[*4]**, Envelope Monarch**[*4]**, Envelope DL, Envelope C5, Envelope C4, Hagaki**[*2]**, Oufukuhagaki, Kakugata 2**[*3]**, Youkei 4, Youkei 2, Nagagata 3, Younaga 3**[*5]**, Entrada Tamanho** Se selecionou [**Entrada Tamanho**], insira o tamanho do papel. **Valor** **Cassette1** **Métrica** **X: 148 a 457 mm (em aumentos de 1 mm)** **Y: 93 a 330 mm (em incrementos de 1 mm)** **Polegada** **X: 5,83 a 18,00" (em aumentos de 0,01")** **Y: 3,63 a 13,00" (em incrementos de 0,01")** **Cassete 2** **Métrica** **X: 148 a 488 mm (em aumentos de 1mm)** **Y: 93 a 330 mm (em incrementos de 1 mm)** **Polegada** **X: 5,83 a 19,21" (em aumentos de 0,01")** **Y: 3,63 a 13,00" (em incrementos de 0,01")** **Cassete 5** **Métrica** **X: 148 a 487 mm (em aumentos de 1mm)** **Y: 100 a 330 mm (em incrementos de 1 mm)** **Polegada** **X: 5,83 a 19,20" (em aumentos de 0,01")** **Y: 3,93 a 13,00" (em incrementos de 0,01")** **X=Comprimento, Y=Largura** Vertical Horizontal 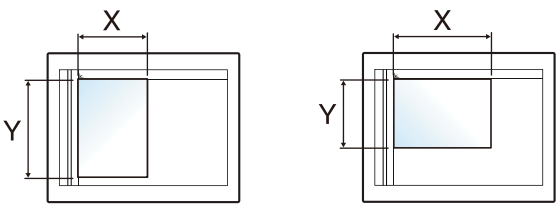
Tipo de material[*6]	Selecione o tipo de material. **Valor: Normal (60 - 105 g/m²), Rugoso, Velino, Fino (52 a 105 g/m²), Reciclado, Pré-impresso**[*7]**, Bond**[*8]**, Hagaki (Cartão)**[*8]**, Cor, Pré-perfurado**[*7]**, Timbrado**[*7]**, Envelope**[*8]**, Espesso (60 - 220 g/m²), Alta qualidade, Revestido**[*4]**, Personalizado 1 a 8, Catálogo de multimédia**

*1 Quando se utiliza a Cassete 3 (4) ou o Alimentador Lateral opcional (3000 folhas), o tamanho do papel não aparece.
*2 Tamanho do papel detetado automaticamente na cassete.
*3 Não exibido na Cassete 1.
*4 Não exibido no Alimentador Lateral (3500 folhas) opcional.
*5 Não exibido nas Cassetes 1 a 4 e no Alimentador Lateral (3000 folhas) opcional.
*6 Para alterar para um tipo de material que não "Normal".
➡ Consulte o *Guia de Uso Inglês*.
Quando um peso de papel que não pode ser colocado na cassete é definido para um tipo de papel, esse tipo de papel não aparece.
*7 Para imprimir em papel pré-impresso ou pré-perfurado, ou em papel timbrado.
➡ Consulte o *Guia de Uso Inglês*.
*8 Não exibido na Cassete 3 (4), no Alimentador Lateral (3000 folhas) opcional nem no Alimentador Lateral (3500 folhas).

Definições da Bandeja MP

Especifique o tamanho do papel e o tipo de material de papel a ser utilizado em cassetes e bandeja multifunções.

Item	Descrição
Tamanho do papel	Selecione o tamanho do papel. O tamanho do papel é detetado e selecionado automaticamente quando [**Automático (Métrico)**] ou [**Automático (Polegadas)**] é selecionado. **Valor: Automático (Métrico), Automático (Polegadas), A3*1, A4*1, A4-R*1, A5*1, A5-R, A6*1, B4*1, B5*1, B5-R*1, B6*1, Folio*1, 216×340mm, SRA3*1, Ledger, Letter, Letter-R, Legal, Statement, 13"×19,2", 13"×19"*1, 12×18", Executive, Oficio II, 8K, 16K, 16K-R, ISO B5, Envelope n.º 10, Envelope n.º 9, Envelope n.º 6, Envelope Monarch, Envelope DL, Envelope C5, Envelope C4, Hagaki*1, Oufukuhagaki, Kakugata 2, Youkei 4, Youkei 2, Younaga 3, Nagagata 3, Nagagata 4, 3R, Entrada Tamanho** Se selecionou [**Entrada Tamanho**], insira o tamanho do papel. **Valor** **Métrica** **X: 127 a 488 mm (em incrementos de 1 mm)** **Y: 89 a 330 mm (em incrementos de 1 mm)** **Polegada** **X: 5,00 a 19,21" (em incrementos de 0,01")** **Y: 3,50 a 13,00" (em incrementos de 0,01")** **X=Comprimento, Y=Largura** Vertical Horizontal 
Tipo de material*2	Selecione o tipo de material. **Valor: Normal, Transparência, Rugoso, Velino, Fino, Etiquetas, Reciclado, Pré-impresso*3, Bond, Cartão, Cor, Pré-perfurado*3, Timbrado*3, Envelope, Espesso, Revestido, Alta qualidade, Divisores do sep. índice, Personalizado 1 a 8, Catálogo de multimédia**

*1 Tamanho do papel detetado automaticamente na cassete.
*2 Para alterar para um tipo de material que não "Normal".
➡ Consulte o *Guia de Uso Inglês*.
*3 Para imprimir em papel pré-impresso ou pré-perfurado, ou em papel timbrado.
➡ Consulte o *Guia de Uso Inglês*.

NOTA
Se o Kit de FAX opcional estiver instalado, os tipos de material disponíveis para a impressão de faxes recebidos são os que se seguem.

Normal, Rugoso, Velino, Fino, Etiquetas, Reciclado, Bond, Cartão, Cor, Envelope, Espesso, Revestido, Alta qualidade e Personalizado 1 a 8

Bandeja Insersor 1 (2)

Especifique o tamanho e o tipo de material do papel a ser usado na bandeja multifunções Bandeja Insersor 1 (2).

NOTA
[**Bandeja Insersor 1 (2)**] é exibida quando o insersor opcional está instalado.

Item	Descrição
Tamanho do papel	Selecione o tamanho do papel. Quando [**Auto (A/B)**] ou [**Automático (Polegadas)**] é selecionado, o tamanho do papel é detetado e selecionado automaticamente. **Valor: Automático (Métrico), Automático (Polegadas), A3*1, A4*1, A4-R*1, A5--R*1, A6, B4*1, B5*1, B5-R*1, Folio*1, SRA3*1, Ledger, Letter, Letter-R, Legal, Statement, 13"×19,2", 13"×19"*1, 12×18", Executive, Oficio II, 8K, 16K, 16K-R, ISO B5, Entrada Tamanho** Se selecionou [**Entrada Tamanho**], insira o tamanho do papel. **Valor** **Métrica** **X: 210 a 487 mm (em incrementos de 1 mm)** **Y: 140 a 330 mm (em aumentos de 1 mm)** **Polegada** **X: 8,27 a 19,20" (em incrementos de 0,01")** **Y: 5,50 a 13,00" (em aumentos de 0,01")** **X=Comprimento, Y=Largura** Vertical Horizontal 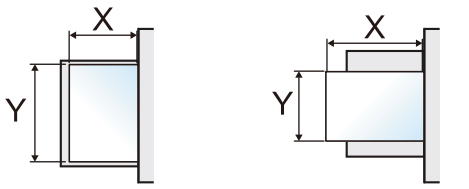
Tipo de material*2	Selecione o tipo de material. **Valor: Normal, Velino, Fino, Etiquetas, Reciclado, Pré-impresso*3, Bond, Cor, Pré-perfurado*3, Timbrado*3, Espesso, Alta qualidade, Divisores do sep. índice, Personalizado 1 a 8, Catálogo de multimédia**

*1 Tamanho do papel que pode ser detetado automaticamente pela Bandeja Insersor.
*2 Para alterar para um tipo de material que não "Normal".
Consulte o *Guia de Uso Inglês*.
*3 Para imprimir em papel pré-impresso ou pré-perfurado, ou em papel timbrado.
Consulte o *Guia de Uso Inglês*.

Utilizar o Catálogo de multimédia

Sobre o Catálogo de multimédia

O catálogo de multimédia é uma função de base de dados de papel que permite o registo e a gestão de vários atributos, como tipo de papel, gramagem, orientação e tamanho, num único perfil. O catálogo de multimédia é uma combinação de "Grupo de multimédia" e "Perfil de tamanhos". Um Grupo de multimédia contém atributos independentes do tamanho, como tipo de papel e gramagem, enquanto um Perfil de tamanhos permite o registo de diferentes tamanhos e orientações de papel. Assim, o catálogo de multimédia permite a gestão eficiente do Grupo de multimédia e dos Perfis de tamanhos em conjunto.

Além disso, vários Grupo de multimédia podem ser geridos numa lista chamada "Lista de grupos de multimédia". Isso permite chamar e definir, de forma intuitiva, o perfil apropriado para a bandeja de papel e o trabalho de impressão. Isso simplifica as operações de configuração para diferentes papéis, permitindo uma impressão ideal que corresponda a diferentes tamanhos e tipos de papel. Além disso, permite gerir os ajustes do dispositivo para diferentes papéis como perfis, possibilitando uma manutenção mais precisa da qualidade de impressão.

Ao utilizar um perfil de papel registado no Catálogo de multimédia, defina o papel e, em seguida, no painel de operação ou Embedded Web Server RX, associe-o à bandeja de papel.

NOTA

O Catálogo de multimédia pode ser configurado a partir do painel de operação ou Embedded Web Server RX, independentemente de haver um Controlador Fiery instalado. A fonte de papel e o Perfil de multimédia também podem ser associados a partir da Command Workstation no Controlador Fiery. Para mais informações, consulte o guia de uso do Controlador Fiery.

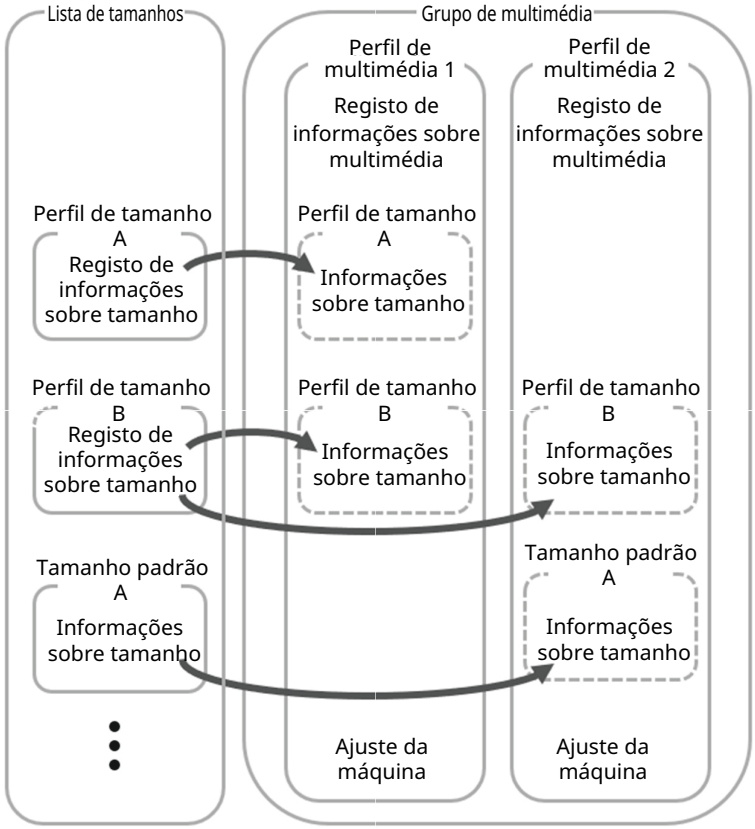

Associar o Catálogo de multimédia e a Fonte de Papel

Associar a partir do painel de operação

No painel de operação, selecione o Perfil de multimédia registado no Catálogo de multimédia, e associe-o à fonte de papel.

1 Exiba o ecrã.

Tecla [**Início**] > [**...**] > [**Menu Sistema**] > [**Definições do disposit.**] > [**Alimentação de Papel**] > [**Definições da cassete 1 (a 5)**] > [**Tipo de material**] > [**Catálogo de multimédia**]

2 Selecione o Grupo de multimédia.

A Lista de grupos de multimédia será exibida. Selecione o Grupo de multimédia a ser associado à fonte de papel.

3 Selecione o tamanho do papel na Lista de Perfis de Tamanho.

[**Tamanho do papel**] > Lista de Perfis de Tamanho

Será exibida a Lista de Perfis de Tamanho. Selecione o Perfil de Tamanho para associar à fonte de papel.

Associar a partir de Embedded Web Server RX.

No Embedded Web Server RX, selecione o Perfil de multimédia registado no Catálogo de multimédia, e associe-o à fonte de papel.

1 Exiba o ecrã.

1. Inicie o browser para a Web.
2. Na barra de endereço ou de localização, introduza o endereço IP da máquina ou o nome do anfitrião.
   Clique na seguinte ordem para verificar o endereço IP da máquina e o nome de anfitrião.
   [**Device Information**] no ecrã inicial > [**Identification/Wired Network**]
3. Inicie a sessão com privilégios de administrador.



4. No menu [**Definições do disposit.**], clique em [**Papel/Alimentação/Saída**].

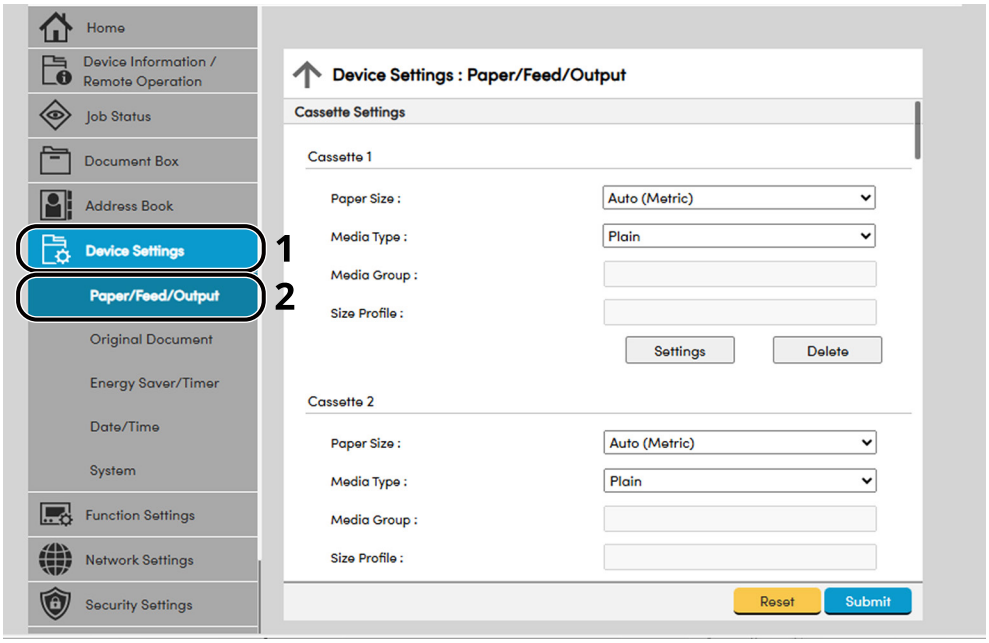
Home
Device Information / Remote Operation
Job Status
Document Box
Address Book
Device Settings
1
Paper/Feed/Output
2
Original Document
Energy Saver/Timer
Date/Time
System
Function Settings
Network Settings
Security Settings
Device Settings : Paper/Feed/Output
Cassette Settings
Cassette 1
Paper Size :
Auto (Metric)
Media Type :
Plain
Media Group :
Size Profile :
Settings
Delete
Cassette 2
Paper Size :
Auto (Metric)
Media Type :
Plain
Media Group :
Size Profile :
Reset
Submit

2 Configure as definições.

1 Clique em [**Definições**] no "Grupo de multimédia" e "Perfil de tamanho" para a fonte de papel desejada (cassete).

2 A Lista de grupos de multimédia será exibida. Selecione o Perfil de multimédia a ser associado à fonte de papel.

Adicionar/Editar Perfil de Multimédia

Consulte o *Guia de Uso Inglês*.

Adicionar/Editar Perfil de Tamanho

Consulte o *Guia de Uso Inglês*.

Corrigir o desvio do papel

Para alimentar o papel corretamente, é necessário ajustar a deflexão do papel (deflexão de registo) na secção do rolo de registo. Ajuste quando a borda superior do papel estiver dobrada (alimentação desviada) ou enrugada.

IMPORTANTE

- **Se a deflexão de registo for demasiado pequena, o papel será alimentado de forma desviada. Se a deflexão de registo for demasiado grande, o papel de saída apresentará vincos.**
- **Se a deflexão for corrigida, mas o papel ainda estiver a ser alimentado de forma desviada, confirme se o papel está corretamente colocado. Se isso ainda não resolver o problema, isso indica que o alimentador de papel opcional pode não estar instalado corretamente. Entre em contacto com o seu representante de vendas ou de assistência técnica.**

NOTA

Ao ajustar a alimentação desviada do papel, coloque papel de tamanho A4 ▭/Letter ▭ ou maior na fonte de papel para ajustar.

1 Exiba o ecrã.

Tecla [**Início**] > [**...**] > [**Menu Sistema**] > [**Definições do Disposit.**] > [**Alimentação de Papel**] > [**Definições da Cassete 1 (a 4)**]

NOTA

[**Impressão de gráfico**] pode ser executada quando Catálogo de multimédia estiver definido como o tipo de papel.

2 Imprima o gráfico.

Selecione [**Gráfico de Imp.**].

Isso imprime um gráfico de teste.

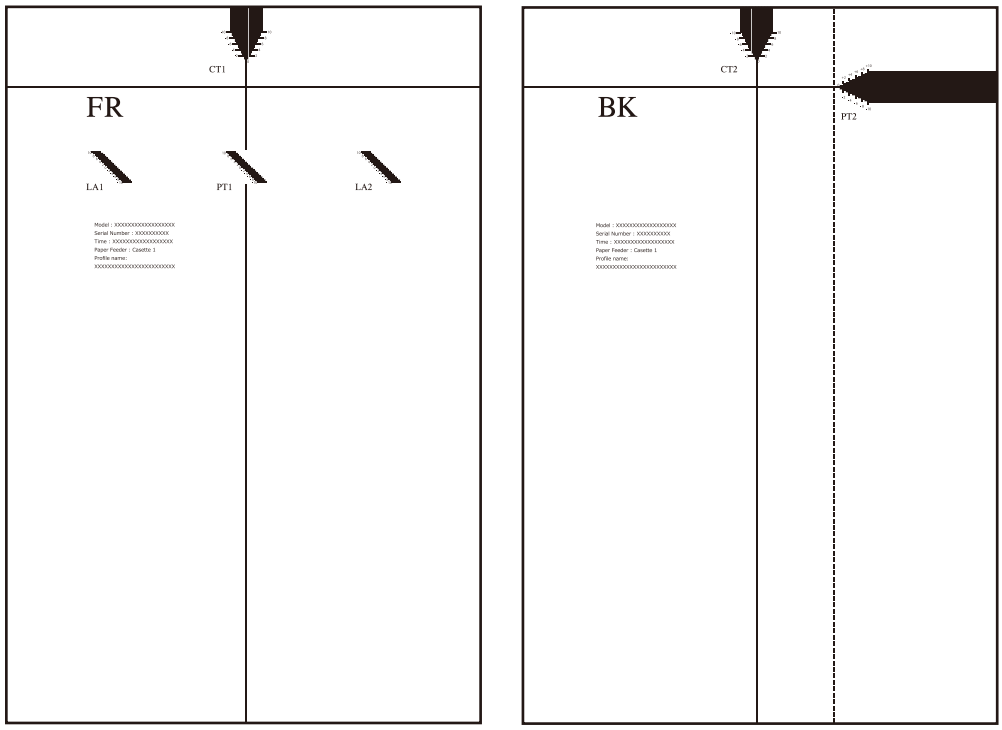

3 Meça o valor de correção do desvio do papel.

1 Coloque o lado "FR" do gráfico voltado para cima.

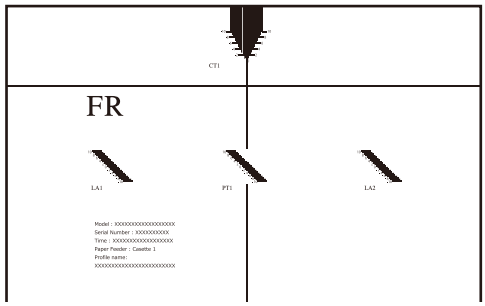

2 Dobre o gráfico em forma de vale ao longo da linha horizontal na parte superior do gráfico.

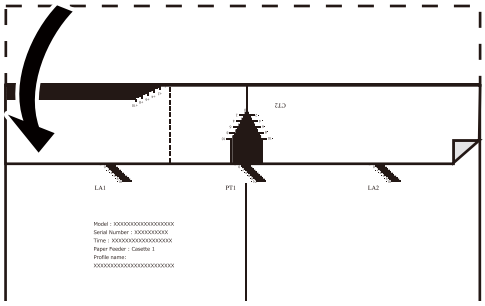

3 A partir da diferença entre as escalas LA1 e LA2, encontre o valor de correção do desvio.

No exemplo a seguir, LA1 pode ser lido como "0" e LA2 como "+2" no gráfico, resultando num valor de correção de 2 a partir da diferença entre LA1 e LA2.

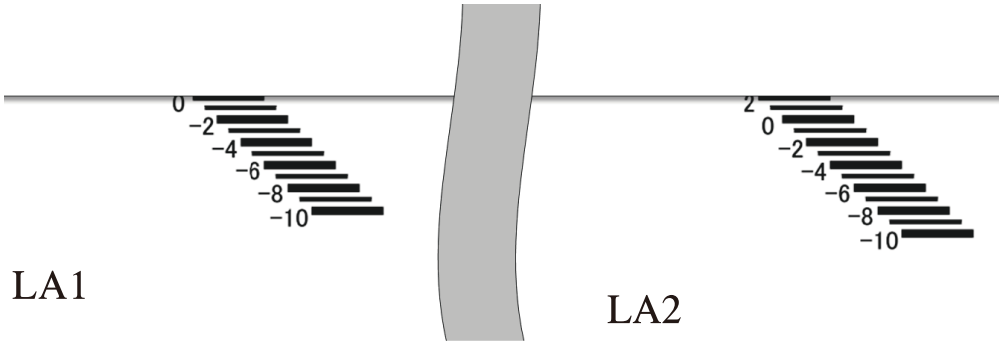

4 Introduza o valor de correção do desvio.

1 Tecla [**Início**] > [**...**] > [**Menu Sistema**] > [**Definições do Disposit.**] > [**Alimentação de Papel**] > [**Definições da Cassete 1 (a 4)**] > [**Tamanho do Papel**] > "Perfil de Tamanho"

2 Selecione o tamanho do papel > [ ] (ícone de informação) > "Lista de perfis de tamanho"

3 Em [**Quantidade de Correção de Desvio**], especifique o valor de correção de desvio obtido no Passo 3--3, utilizando [**+**] e [**-**].

4 [**OK**] > [**Fechar**]

Ajustar a posição de impressão para corrigir o desalinhamento da imagem

Se a posição da imagem impressa na borda superior do papel de saída estiver desalinhada, ou se as posições iniciais de impressão na frente ou no verso estiverem desalinhadas durante a impressão em frente e verso, é possível ajustar o momento da posição inicial de impressão na direção perpendicular à direção de alimentação do papel. Isso é denominado "Ajuste da Posição Inicial".

Se a posição central da imagem impressa estiver desalinhada em relação ao papel, é possível alinhar o centro da imagem com o papel, movendo a imagem impressa horizontalmente na direção de transporte do papel. Isso é chamado de "Ajuste de Centralização".

NOTA

Ao corrigir o desalinhamento da imagem, coloque papel de tamanho A4/Letter ou maior na fonte de papel para ajustar.

1 Exiba o ecrã.

Tecla [**Início**] > [**...**] > [**Menu Sistema**] > [**Definições do Disposit.**] > [**Alimentação de Papel**] > [**Definições da Cassete 1 (a 4)**]

NOTA

[**Impressão de gráfico**] pode ser executada quando Catálogo de multimédia estiver definido como o tipo de papel.

2 Imprima o gráfico.

Selecione [**Gráfico de Imp.**].

Isso imprime um gráfico de teste.

3 Meça o valor de correção para a frente.

1 Coloque o lado "FR" do gráfico voltado para cima.

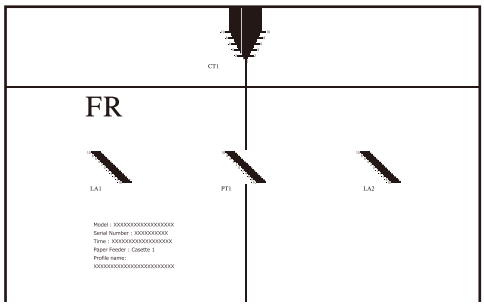

2 Dobre o gráfico em forma de vale ao longo da linha horizontal na parte superior do gráfico.

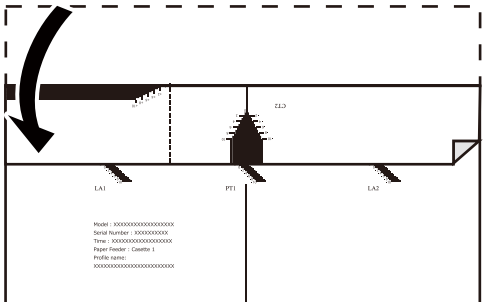

3 Leia a escala PT1 e encontre o valor em que a borda superior do papel e o momento da borda superior se alinham.

No exemplo a seguir, a linha acima de -4 coincide com a borda superior do papel. Portanto, "-3" é o valor de correção.

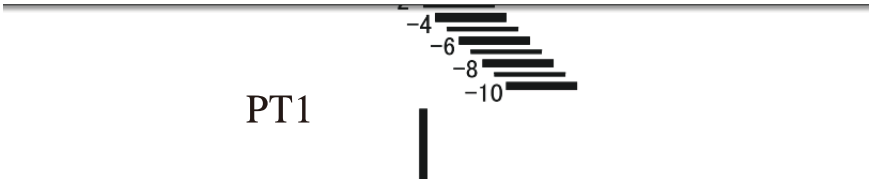

4 Alinhe as bordas direita e esquerda do gráfico de teste e faça uma dobra em montanha.

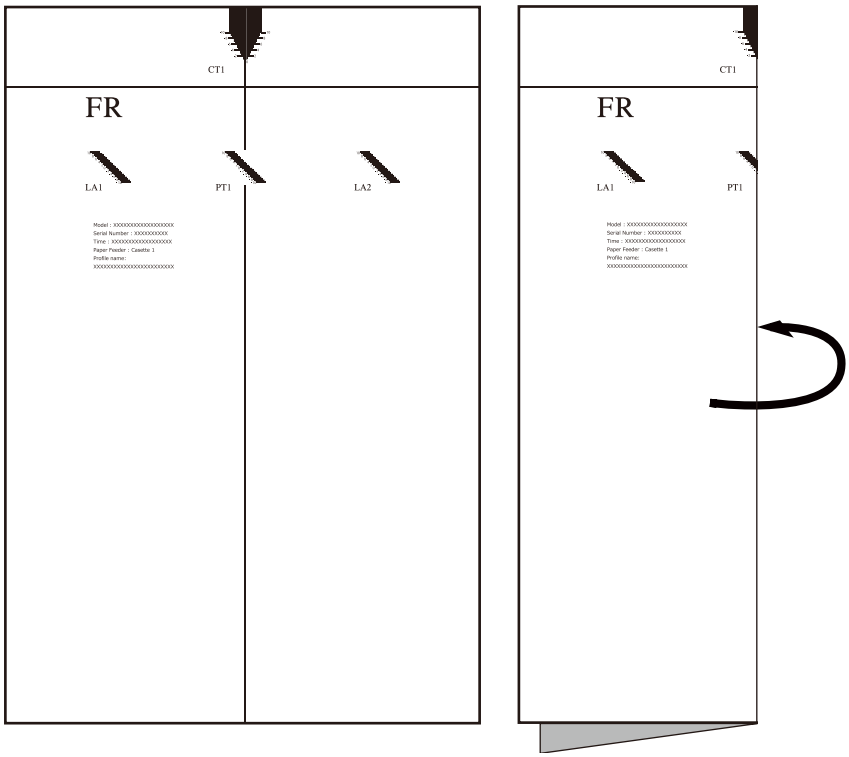

5 Desenhe o gráfico e encontre o valor onde a linha de dobra encontra a escala CT1.

Se a linha vermelha tracejada for a linha de dobra no centro do papel, o valor de correção é "-3".

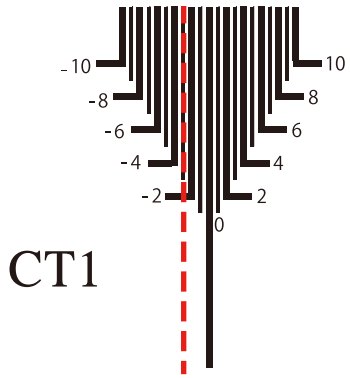

4 Introduza o valor de correção.

1. Tecla [**Início**] > [**...**] > [**Menu Sistema**] > [**Definições do Disposit.**] > [**Alimentação de Papel**] > [**Definições da Cassete 1 (a 4)**] > [**Tamanho do Papel**] > "Perfil de Tamanho"
2. Selecione o tamanho do papel > [ ] (ícone de informação) > "Lista de perfis de tamanho"
3. Em [**Posição inicial**] na frente, especifique o valor de correção de desvio obtido no Passo 3-3, utilizando [**+**] e [**-**].

   Selecione o campo de entrada e utilize o teclado numérico para introduzir o valor de correção.
4. Em [**Centralização**] na frente, especifique o valor de correção de desvio obtido no Passo 3-5, utilizando [**+**] e [**-**].

   Selecione o campo de entrada e utilize o teclado numérico para introduzir o valor de correção.
5. [**OK**] > [**Fechar**]

5 Meça o valor de correção para o verso.

1. Coloque o lado "BK" do gráfico voltado para cima.

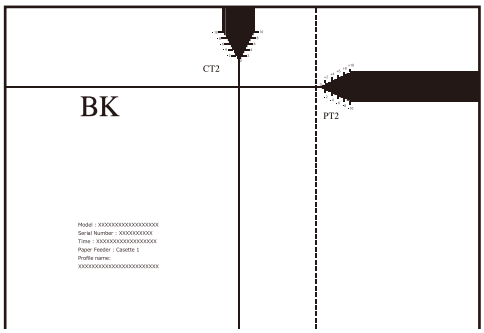

2. Dobre o gráfico numa dobra em montanha ao longo da linha pontilhada vertical e vire o gráfico.

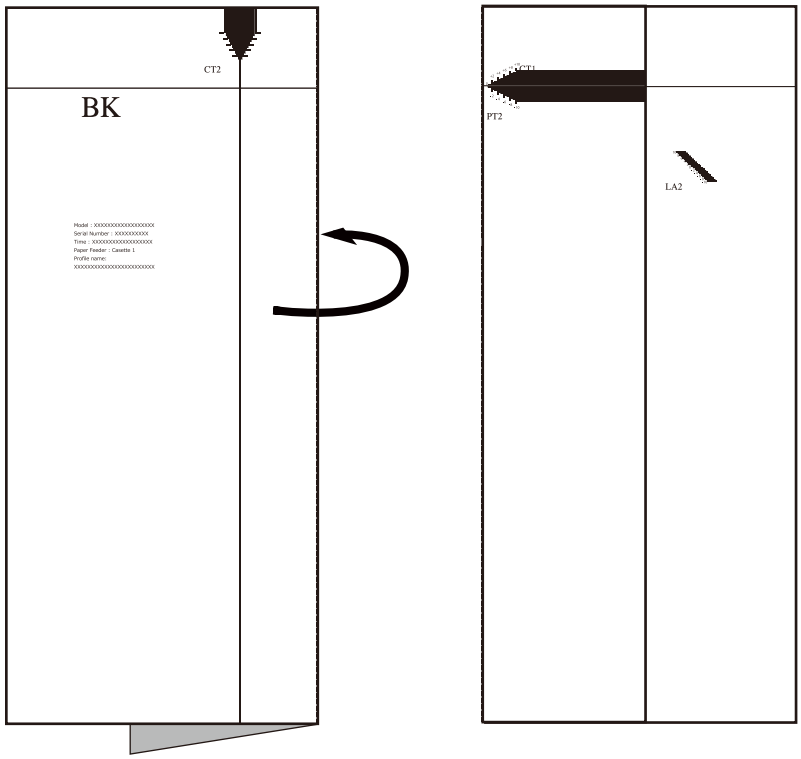
CT2
BK
Model : XXXXXXXXXXXXXXXXX
Serial Number : XXXXXXXXXX
Time : XXXXXXXXXXXXXXXXX
Paper Feeder : Cassette 1
Profile name:
XXXXXXXXXXXXXXXXXXXXXXXX
CT1
PT2
LA2

3 Verifique a escala PT2 e encontre os valores em que a linha horizontal no lado "FR" coincide.

No exemplo a seguir, "-1" é o valor de correção.

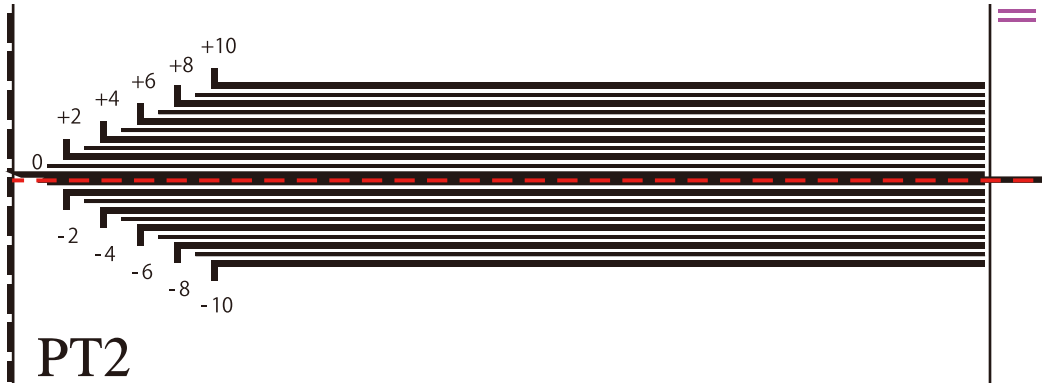

4 Alinhe as bordas direita e esquerda do gráfico de teste e faça uma dobra em montanha.

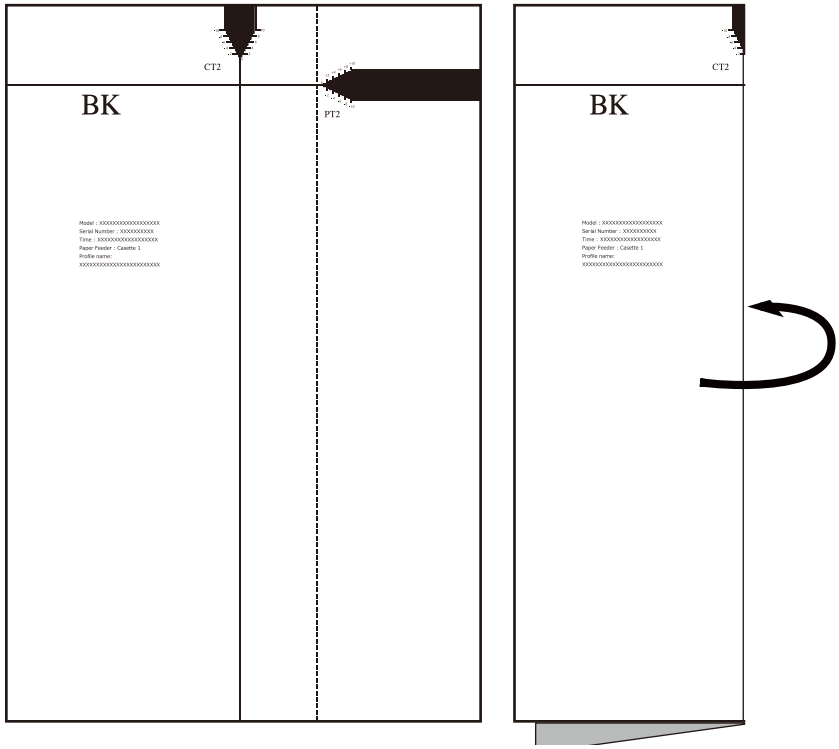

5 Desenhe o gráfico e encontre o valor onde a linha de dobra encontra a escala CT2.

Se a linha vermelha tracejada for a linha de dobra no centro do papel, o valor de correção é "-1".

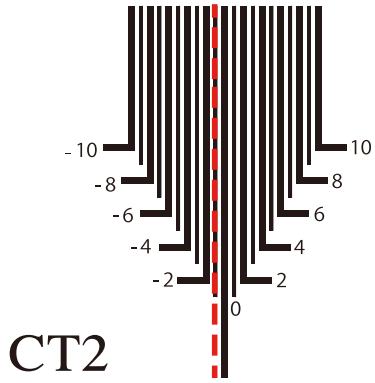

6 Introduza o valor de correção.

1. Tecla [**Início**] > [**...**] > [**Menu Sistema**] > [**Definições do Disposit.**] > [**Alimentação de Papel**] > [**Definições da Cassete 1 (a 4)**] > [**Tamanho do Papel**] > "Perfil de Tamanho"
2. Selecione o tamanho do papel > [ ] (ícone de informação) > "Lista de perfis de tamanho"
3. Em [**Posição inicial**] na frente, especifique o valor de correção de desvio obtido no Passo 5-3, utilizando [**+**] e [**-**].

   Selecione o campo de entrada e utilize o teclado numérico para introduzir o valor de correção.
4. Em [**Centralização**] na frente, especifique o valor de correção de desvio obtido no Passo 5-5, utilizando [**+**] e [**-**].

   Selecione o campo de entrada e utilize o teclado numérico para introduzir o valor de correção.
5. [**OK**] > [**Fechar**]

Precaução para retirar papel

Bandeja direita

Ao usar a bandeja da direita para a saída, abrir a bandeja direita conforme mostrado abaixo.

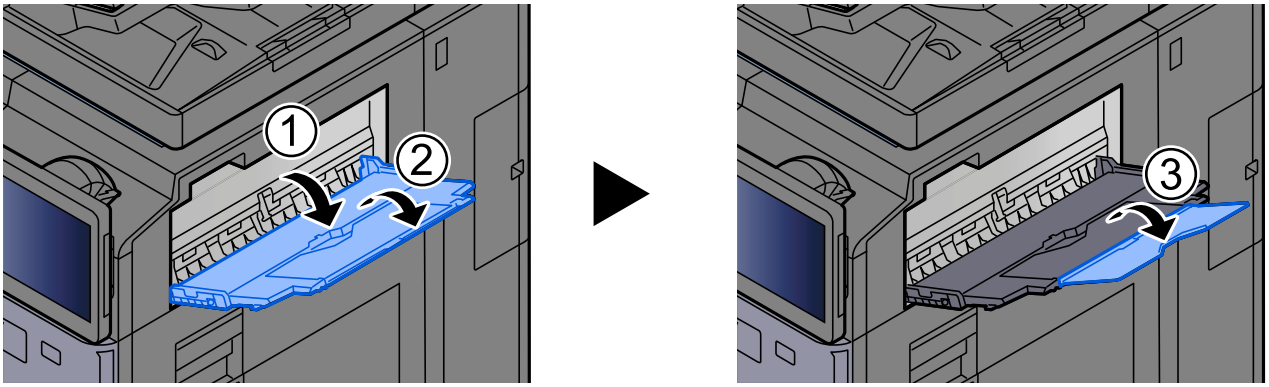

NOTA

- O ecrã de confirmação da bandeja será apresentado caso tente retirar o papel com a bandeja direita fechada.
- A capacidade da bandeja de saída é a seguinte.
  77 folhas (80 g/m^2), 70 folhas (64 g/m^2)

Bandeja B do finalizador

Ao utilizar a função de dobragem de papel para enviar para a bandeja A do finalizador, coloque o retentor do tabuleiro de saída conforme mostrado na figura.

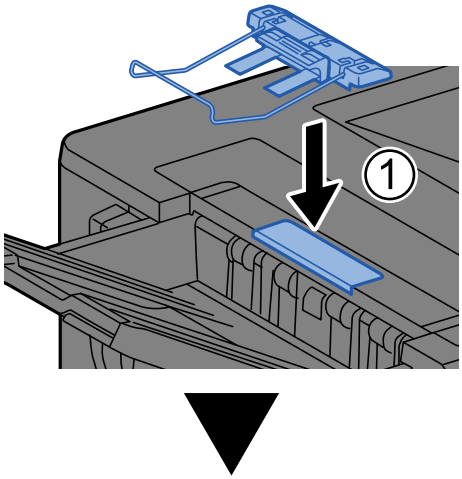

For Tri-Fold / Z-Fold

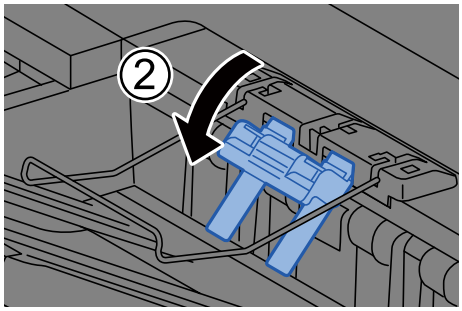

Except for Tri-Fold / Z-Fold

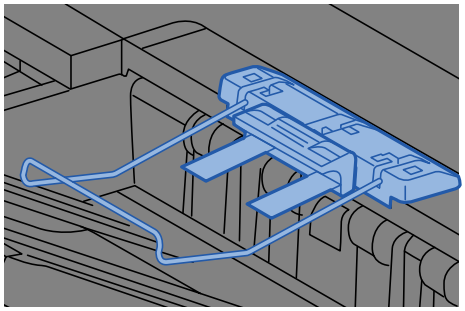

Unidade de dobragem (para finalizador)

No caso de ejetar um número de conjuntos que exceda o limite de armazenamento na unidade de dobragem, armazene-os na sub-bandeja.

NOTA
Consulte o seguinte para o número máximo de armazenamento da unidade de dobragem.

Unidade de dobragem (para finalizador) (página 8-13)

No caso de ejetar para a bandeja de dobragem

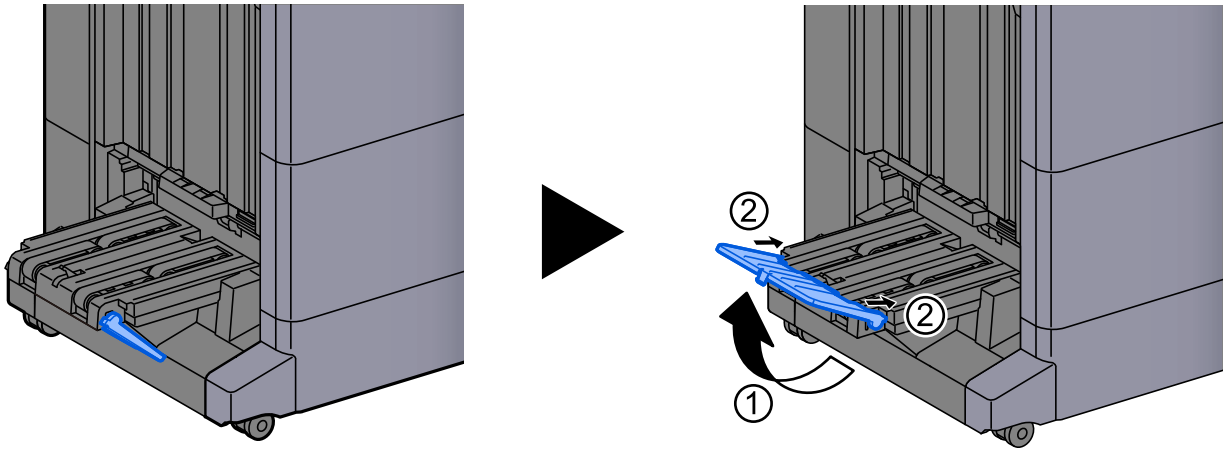

No caso de ejetar mais do que o limite da bandeja de dobragem

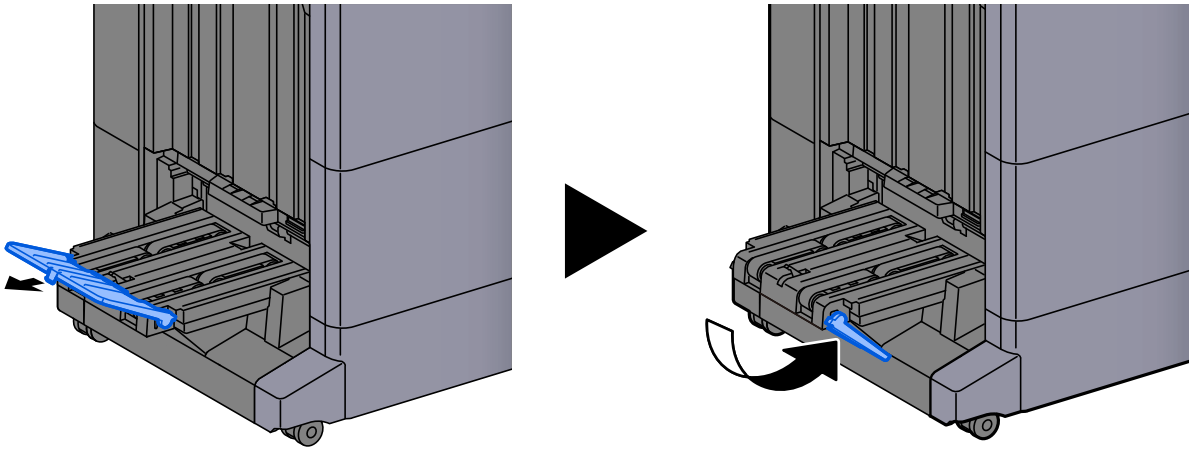

4 Imprimir a partir do PC

Este capítulo explica os seguintes tópicos:

Ecrã Definições de impressão do controlador da impressora 4-2
Exibir a Ajuda do controlador da impressora 4-4
Alterar as predefinições do controlador da impressora (Windows) 4-4
Imprimir a partir do PC 4-5
Imprimir em papel de tamanho padronizado 4-5
Imprimir em papel de tamanho não-padronizado 4-7
Imprimir com impressão universal 4-10
Cancelar a impressão a partir de um computador 4-13
Cancelar a impressão a partir de um computador 4-13
Imprimir a partir do dispositivo portátil 4-14
Imprimir por AirPrint 4-14
Impressão por Mopria 4-14
Impressão com Wi-Fi Direct 4-14
Imprimir com NFC 4-14

Ecrã Definições de impressão do controlador da impressora

O ecrã de definições de impressão do controlador da impressora permite-lhe configurar uma diversidade de definições relacionadas com a impressão.

Printing System Driver User Guide



N.º	Descrição
1	**Separador [Impressão rápida]** Fornece ícones que podem ser utilizados para uma configuração fácil das funções frequentemente utilizadas. Sempre que clica num ícone, este muda para uma imagem que se assemelha aos resultados de impressão e aplica as definições. 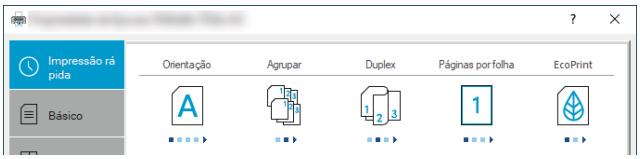 **Separador [Básico]** Este separador agrupa funções básicas frequentemente utilizadas. Pode utilizá-lo para configurar o tamanho do papel, destino e impressão frente e verso. **Separador [Layout]** Este separador permite-lhe configurar definições para imprimir diversos esquemas, incluindo impressão de brochuras, modo de combinação, impressão de cartazes e escalonamento. **Separador [Acabamento]** Este separador permite-lhe configurar definições relacionadas com a finalização dos suportes impressos, incluindo encadernação e agrafamento. **Separador [Imagem]** Este separador permite-lhe configurar definições relacionadas com a qualidade dos resultados da impressão. **Separador [Publicação]** Este separador permite-lhe criar capas e separadores para trabalhos de impressão e colocar separadores entre folhas de película OHP. **Separador [Trabalho]** Este separador permite configurar definições para guardar dados de impressão do computador para a máquina. Os documentos usados com regularidade e outros dados podem ser armazenados na máquina, para uma impressão posterior mais fácil. Visto que os documentos guardados podem ser impressos diretamente da máquina, esta função também é conveniente quando deseja imprimir um documento que não queira que outros vejam. **Separador [Avançadas]** Este separador permite configurar as definições para adicionar páginas de texto ou marcas de água aos dados de impressão.
2	**[Perfis]** As definições do controlador da impressora podem ser guardadas como um perfil. Os perfis guardados podem ser chamados em qualquer altura. Logo, mostra-se adequado guardar as definições frequentemente utilizadas.
3	**[Repor]** Clique para reverter as definições para os valores iniciais.

Exibir a Ajuda do controlador da impressora

O controlador da impressora inclui Ajuda. Para conhecer as definições de impressão, abra o ecrã de definições de impressão do controlador da impressora e exiba a Ajuda conforme explicado abaixo.

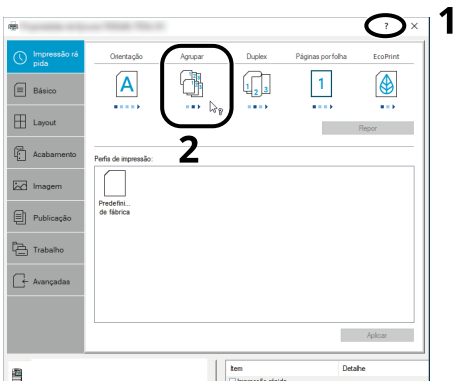

1 Clique no botão [**?**] situado no canto superior direito do ecrã.

2 Clique no item sobre o qual deseja obter informações.

NOTA
A Ajuda é apresentada, mesmo quando faz clique no item sobre o qual pretende obter informações e prime a tecla [**F1**] no teclado.

Alterar as predefinições do controlador da impressora (Windows)

As predefinições do controlador da impressora podem ser alteradas. Ao selecionar as definições frequentemente utilizadas, pode omitir passos no procedimento de impressão. Para obter mais informações sobre as definições, consulte:

Printing System Driver User Guide

1 Selecione o botão [Iniciar], [Todas as aplicações], [Ferramentas do Windows], [Painel de Controlo] e [Dispositivos e Impressoras].

2 Clique com o botão direito do rato no ícone do controlador da impressora da máquina e clique no menu [Propriedades de impressora] do controlador da impressora.

3 Clique no botão [Básico] no separador [Geral].

4 Seleccione as predefinições e clique no botão [OK].

Imprimir a partir do PC

Esta seção apresenta o método de impressão utilizando o Printing System Driver.

NOTA

- Para imprimir o documento a partir de aplicações, instale o controlador da impressora que transferiu para o seu computador a partir do nosso site.
- Em alguns ambientes, as definições atuais são exibidas na parte de baixo do controlador da impressora.

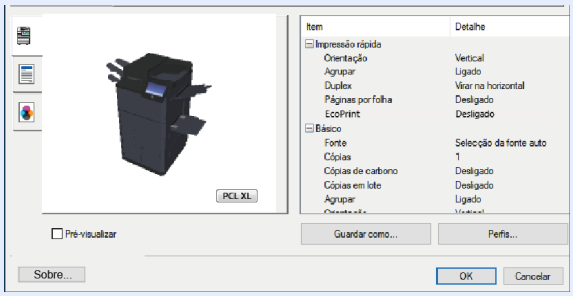

- Quando imprimir cartões ou envelopes, coloque o cartão ou os envelopes na bandeja multifunções antes de realizar o seguinte procedimento.

Consulte o *Guia de Uso Inglês*.

Imprimir em papel de tamanho padronizado

Se colocou um tamanho de papel incluído nos tamanhos de impressão da máquina, selecione o tamanho do papel no separador [**Básico**] do ecrã de definições de impressão do controlador da impressora.

NOTA

Especifique o tamanho do papel e o tipo de material para imprimir a partir do painel de operação.

Consulte o *Guia de Uso Inglês*.

1 Exiba o ecrã.

Clique em [**Ficheiro**] e selecione [**Imprimir**] na aplicação.

2 Configure as definições.

1 Selecione a máquina no menu "Impressora" e clique no botão [**Propriedades**].

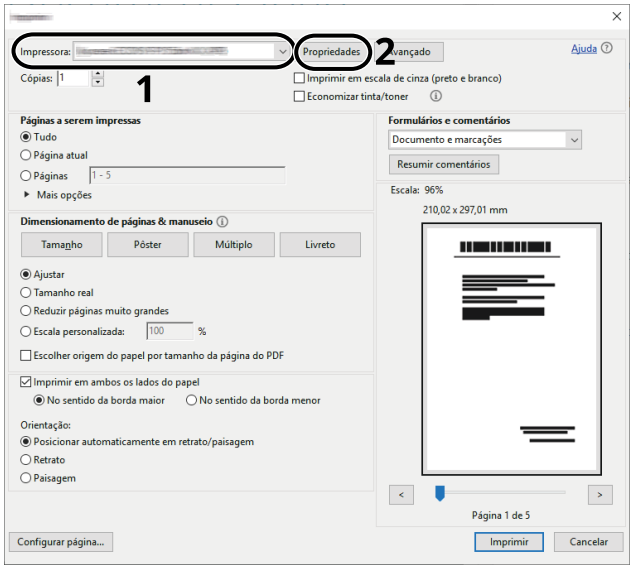

2 Selecione o separador [**Básico**].

3 Clique no menu "Tamanho da impressão" e selecione o tamanho do papel a utilizar para imprimir.

Para colocar um papel com um tamanho não incluído nos tamanhos de impressão da máquina, como cartão ou envelopes, é necessário registar o tamanho do papel.

Imprimir em papel de tamanho não-padronizado (página 4-7)

Para imprimir num papel especial, como papel grosso ou transparência, clique no menu "Tipo de suporte" e selecione o tipo de material.

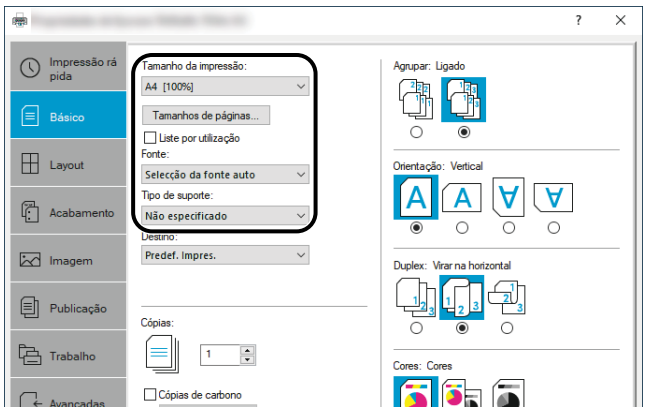

4 Clique no botão [**OK**] para regressar à caixa de diálogo Imprimir.

3 Inicie a impressão.

Clique no botão [**OK**].

Imprimir em papel de tamanho não-padronizado

Se colocou um tamanho de papel não incluído nos tamanhos de impressão da máquina, registe o tamanho do papel no separador [**Básico**] do ecrã de definições de impressão do controlador da impressora.

O tamanho registado pode ser selecionado no menu "Tamanho da impressão".

NOTA

Para executar a impressão na máquina, defina o tamanho do papel e digite o seguinte:

Consulte o *Guia de Uso Inglês*.

1 Exiba o ecrã.

1. Selecione o botão [**Iniciar**], [**Todas as aplicações**], [**Ferramentas do Windows**], [**Painel de Controlo**] e [Dispositivos e Impressoras].
2. Clique com o botão direito do rato no ícone do controlador da impressora da máquina e clique no menu [**Propriedades de impressora**] do controlador da impressora.
3. Clique no botão [**Preferências**] no separador [**Geral**].

2 Registe o tamanho do papel.

1. Clique no separador [**Básico**].

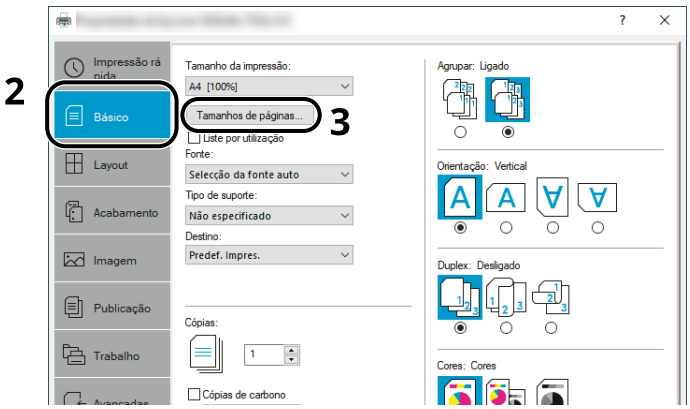

2. Clique no botão [**Tamanho de página...**].

3 Clique no botão [**Novo**].

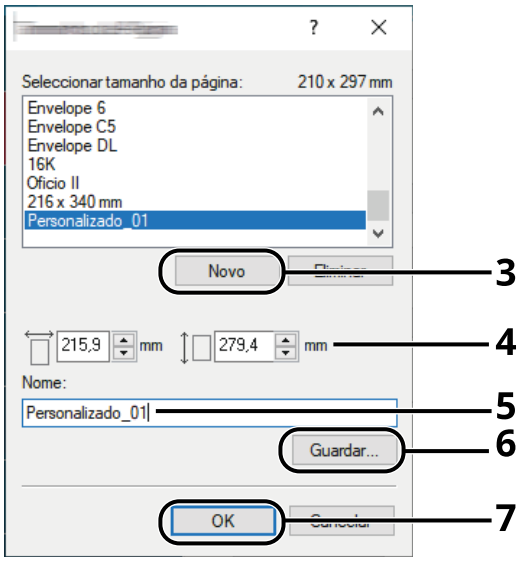

4 Introduza o tamanho do papel.

5 Introduza o nome do papel.

6 Clique no botão [**Guardar**].

7 Clique no botão [**OK**].

8 Clique no botão [**OK**].

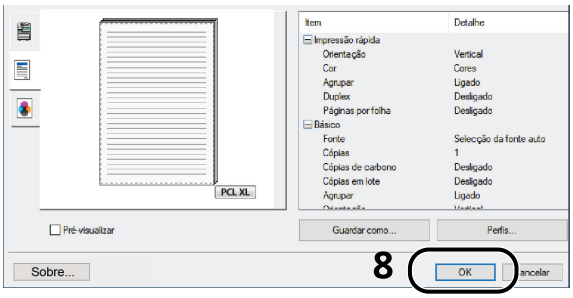

3 Exibe o ecrã de definições da impressão.

Clique em [**Ficheiro**] e selecione [**Imprimir**] na aplicação.

4 Selecione o tamanho e o tipo de papel de tamanho não-padronizado.

1 Selecione a máquina no menu "Impressora" e clique no botão [**Propriedades**].

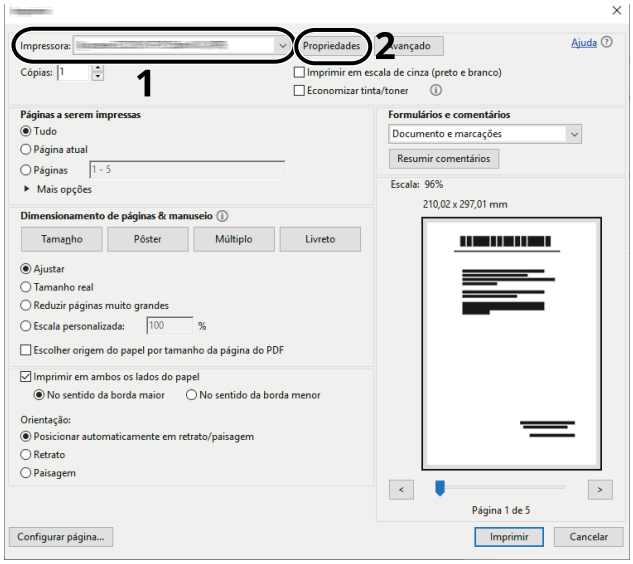

2 Selecione o separador [**Básico**].

3 Clique no menu "Tamanho da impressão" e selecione o tamanho do papel registado no passo 2.

Para imprimir num papel especial, como papel grosso ou transparência, clique no menu "Tipo de suporte" e selecione o tipo de material.

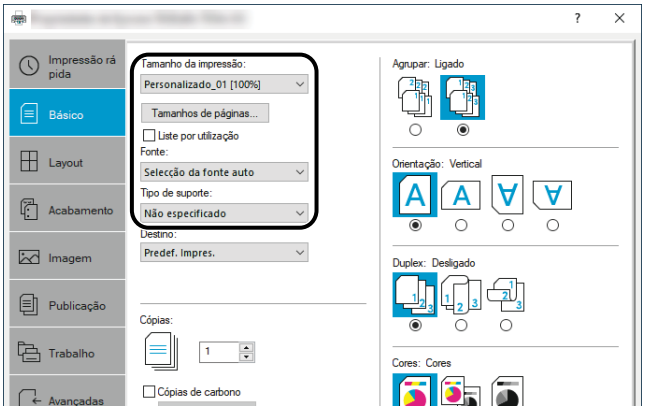

NOTA
Se colocou um postal ou um envelope, selecione [**Cartão**] ou [**Envelope**] no menu "Tipo Media".

4 Selecione a fonte de papel no menu "Fonte".

5 Clique no botão [**OK**] para regressar à caixa de diálogo Imprimir.

5 Inicie a impressão.

Clique no botão [**OK**].

Imprimir com impressão universal

Pode utilizar o serviço de nuvem "Impressão Universal" fornecido pela Microsoft para imprimir trabalhos através da nuvem. Os utilizadores autorizados no Azure Active Directory podem imprimir a partir de qualquer local, utilizando impressoras compatíveis com a Impressão Universal.

NOTA

- Para utilizar a Impressão Universal, é necessário ter uma licença do Microsoft 365 e uma conta do Azure Active Directory. Caso contrário, adquira essa licença e essa conta.
- Para utilizar a Impressão Universal, são necessárias as seguintes condições.
  - A licença da Impressão Universal foi concedida.
  - Todos os administradores têm privilégios de Administrador de Impressora ou Administrador Global.

Registar esta máquina na Impressão Universal

1 Inicie o navegador.

Introduza "https://" e o nome do anfitrião da máquina para aceder a Embedded Web Server RX

Consulte o *Guia de Uso Inglês*.

2 Exiba o ecrã.

[**Function Settings**] > [**Impressora**] > "Definições de Impressão Universal" [**Definições**]

3 Configure as definições.

1 Introduza "Nome da impressora" em "Geral".

NOTA

Configure as definições de proxy conforme necessário.

Embedded Web Server RX User Guide

2 Clique em [**Registar**] em "Impressão Universal".

O URL e o código de acesso da página da Web da Microsoft são exibidos.

3 Clique no URL, insira o código de acesso exibido no procedimento 2 > [**Próximo**]

4 Inicie sessão, utilizando o nome de utilizador e a palavra-passe da sua conta de administrador do Azure.

NOTA

A permissão é necessária apenas ao registar-se pela primeira vez. Clique em [**Aceitar**].

5 Feche a página Web da Microsoft e volte ao Embedded Web Server RX.

6 Clique em [**OK**].

Volte ao ecrã de definições da Impressão Universal.

NOTA

Ao concluir o registo, [**Registar**] em "Impressão Universal" muda para [**Cancelar registo**], e o período de validade do certificado é exibido. Se a exibição não mudar, clique em [**Atualizar**].

7 Clique em [**Editar**] em "Preferências da Impressão Universal" e copie o URL de cancelamento de registo.

8 Abra um novo separador no navegador e cole o URL copiado.

A página da Web da Impressão Universal é exibida.

9 Clique em [**Impressora**].

As impressoras registadas são exibidas.

10 Marque a caixa de verificação ao lado do nome da impressora que deseja partilhar, e clique em [**Partilhar**].

O ecrã de definição "Partilhar impressoras" é exibido.

11 Selecione os utilizadores com quem deseja partilhar esta máquina na lista "Selecionar membros", e clique em [**Partilhar impressora**].

NOTA
Ative a opção [**Permitir acesso a todos na minha organização**] para permitir que todos os utilizadores da sua organização partilhem a impressora.

12 Feche o site da Impressão Universal.

Registar impressoras partilhadas num PC

Para utilizar a Impressão Universal, as impressoras partilhadas registadas na Impressão Universal devem ser adicionadas ao PC.

1 Inicie sessão.

1 No Windows, selecione o botão [**Iniciar**] > [**Definições**] > [**Conta**] > [**Acesso ao trabalho ou escola**], nesta ordem.

2 Verifique se o nome da conta do administrador do Azure é exibido em [**Conta profissional ou de estudante**] e clique.

NOTA
Se o nome da conta do administrador do Azure não for exibido, clique em [**+**] (ligar) e inicie sessão, utilizando o nome e a palavra-passe da conta de administrador do Azure.

2 Exiba o ecrã.

Selecione [**Início**] > [**Dispositivo**] > [**Impressoras e scanners**], nesta ordem.

3 Configure as definições.

1 Clique em [**Adicionar uma impressora ou scanner**].

2 Selecione uma impressora partilhada e clique em [**Adicionar dispositivo**].

A impressora compartilhada está registrada.

Imprimir um trabalho

1 Exiba o ecrã.

Clique em [**Ficheiro**] e selecione [**Imprimir**] na aplicação.

2 Configure as definições.

1 Selecione uma impressora partilhada registada no menu "Impressora" e clique no botão [**Propriedades**].

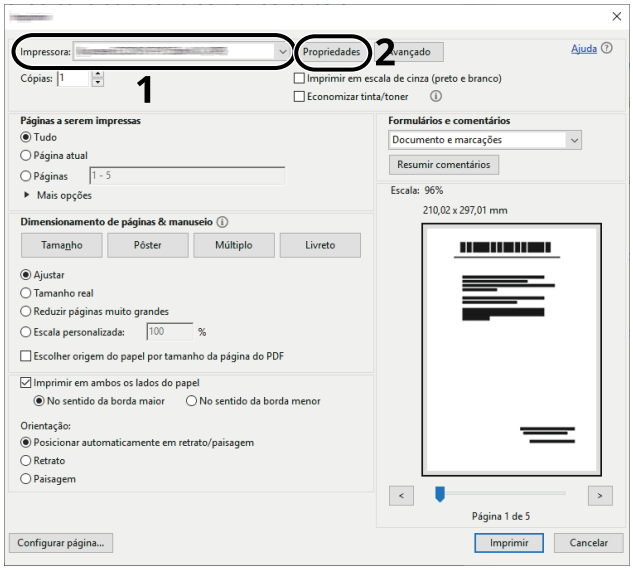

2 Configure o tamanho do papel e as funções da impressora conforme necessário.

3 Clique no botão [**OK**] para regressar à caixa de diálogo Imprimir.

3 Inicie a impressão.

Clique no botão [**OK**].

Cancelar a impressão a partir de um computador

Para cancelar um trabalho de impressão a ser executado, usando o controlador da impressora antes da impressora iniciar a impressão, realize o seguinte:

NOTA

Quando cancelar a impressão a partir desta máquina, consulte o seguinte:

Cancelar Trabalhos (página 5-16)

1 Clique duas vezes no ícone da impressora ( ) exibido na barra de tarefas no ângulo inferior direito da área de trabalho do Windows para exibir uma caixa de diálogo para a impressora.

2 Clique no ficheiro cuja impressão pretende cancelar e seleccione [Cancelar] no menu "Documento".

Imprimir a partir do dispositivo portátil

Esta máquina suporta AirPrint e Mopria. De acordo com o SO e a aplicação suportados, pode imprimir o trabalho a partir de qualquer dispositivo portátil ou computador sem ser necessário instalar um controlador de impressora.

Imprimir por AirPrint

A AirPrint é uma função de impressão incluída de série no iOS 4.2 e produtos posteriores, e Mac OS X 10.7 e produtos posteriores.

Para usar o AirPrint, certifique-se de que a definição AirPrint está activada no Embedded Web Server RX.

Embedded Web Server RX User Guide

Impressão por Mopria

Mopria é um padrão de função de impressão incluído no Android 4.4 ou em produtos posteriores.

O serviço de impressão Mopria precisa de ser instalado e ativado com antecedência.

Para obter detalhes sobre como usar, consulte um site da Mopria Alliance.

Impressão com Wi-Fi Direct

Wi-Fi Direct é um padrão de rede LAN sem fios criado pela Wi-Fi Alliance. Esta é uma das funções da rede LAN sem fios, sem um ponto de acesso LAN sem fios ou router LAN sem fios. Os dispositivos intermédios podem comunicar diretamente entre pares (peer-to-peer).

O processo de impressão por Wi-Fi Direct é o mesmo que o dos dispositivos portáteis normais.

Ao usar um nome de impressora ou nome Bonjour nas definições de porta das propriedades da impressora, pode imprimir o trabalho especificando o nome na ligação Wi-Fi Direct.

Ao usar um endereço IP para a porta, especifique o endereço IP desta máquina.

Imprimir com NFC

Quando Wi-Fi e Wi-Fi Direct foram configurados de antemão, a rede entre esta máquina e o dispositivo portátil será configurada tocando simplesmente numa etiqueta NFC.

Consulte o *Guia de Uso Inglês*.

5 Utilização da máquina

Este capítulo explica os seguintes tópicos:

Colocar originais 5-2
Colocar originais no vidro de exposição 5-2
Colocar originais no processador de documentos 5-4
Favoritos 5-8
Registar Favoritos 5-9
Revocar Favoritos 5-9
Editar Favoritos 5-10
Eliminar Favoritos 5-10
Registar Atalhos 5-11
Adicionar atalhos 5-11
Editar atalhos 5-12
Eliminar atalhos 5-12
Copiar 5-13
Uso Básico 5-13
Interromper cópia 5-15
Interromper cópia 5-15
Cancelar Trabalhos 5-16
Método de envio frequentemente utilizado 5-17
Enviar documento por e-mail 5-18
Enviar um documento para a pasta partilhada desejada num computador (digitalizar para o PC) 5-20
Função Scan to Cloud (TA / UTAX Cloud Capture) 5-23
Função Scan to Cloud (TA / UTAX Cloud Capture) 5-23
Carregar dados digitalizados para o Google Drive 5-23
Envio para tipos diferentes de destino (Envio Multi) 5-26
Envio para tipos diferentes de destino (Envio Multi) 5-26
Cancelar trabalhos de envio 5-27
Cancelar trabalhos de envio 5-27
Selecionar e confirmar o destino 5-28
Especificar destino 5-28
Escolher a partir do livro de endereços 5-28
Escolher Tecla Um Toque 5-31
Escolher a partir de Procurar (Nº) 5-31

Colocar originais

Coloque os originais no vidro de exposição ou no processador de documentos, dependendo do tipo, volume, função e tamanho originais.

Vidro de exposição

Coloque a folha, livro, postais e envelopes.

Processador de documentos

Coloque os vários originais. Também poderá colocar os originais de dois lados.

Colocar originais no vidro de exposição

Pode colocar livros ou revistas no vidro de exposição além das folhas originais normais.

1 Coloque a face a ser digitalizada virada para baixo.

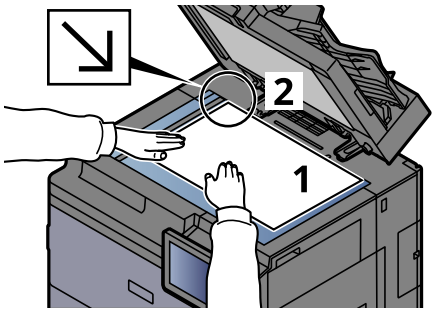

2 Alinhe-os contra as placas indicadoras de tamanho dos originais, com o ângulo esquerdo inferior como o ponto de referência.

NOTA

- O tamanho A5 é detectado como A4-R. Defina o tamanho do papel para A5 através da tecla de função no painel táctil.

  Tamanho Original (página 6-23)

- Para pormenores sobre a Orientação Original, consulte o seguinte:

  Orientação do original (página 6-26)

Quando coloca envelopes ou cartão no vidro de exposição

1 Coloque a face a ser digitalizada virada para baixo.

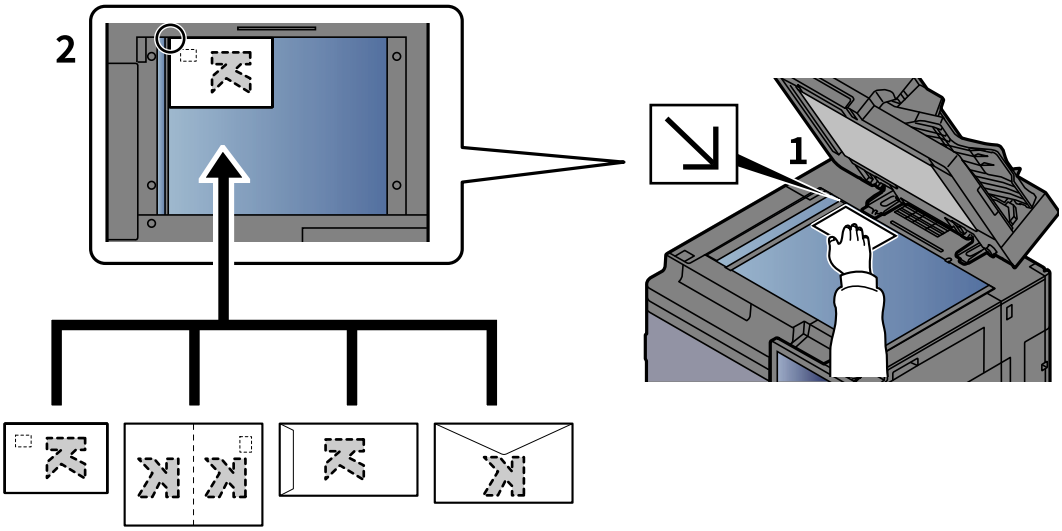

2 Alinhe-os contra as placas indicadoras de tamanho dos originais, com o ângulo esquerdo inferior como o ponto de referência.

NOTA

Para mais informações sobre o procedimento de colocação de envelopes ou cartão, consulte o seguinte:

Quando coloca envelopes ou cartão na bandeja multifunções (página 3-16)

CUIDADO

Não deixe o processador de documentos aberto, pois existe o risco de ferimentos pessoais.

IMPORTANTE

- **Não force o processador de documentos ao fechar. A pressão excessiva pode partir o vidro de exposição.**
- **Quando colocar livros ou revistas na máquina, faça-o com o processador de documentos aberto.**

Colocar originais no processador de documentos

O processador de documentos digitaliza automaticamente cada folha de originais múltiplos. Ambos os lados dos originais de dois versos são digitalizados.

O processador de documentos suporta os seguintes tipos de originais.

Detalhe	Processador de documentos
Peso	35 a 220 g/m^2 (frente e verso: 50 a 220 g/m^2, bandeja de percurso direito: 35 a 500 g/m^2) Tamanhos inferiores a B6-R são de 50 a 105 g/m^2 (uma face/frente e verso)
Tamanhos	Máximo A3/Ledger (11,69" × 17"/ 297 × 432 mm) (Tamanho longo 11,69" × 86,62"/ 297 × 1,220 mm) a mínimo A6-R/Statement-R (4,13" × 5,82"/105 × 148 mm), 53,98 × 85,6 mm, espessura 0,76 mm, cartão compatível com ISO/IEC 7810 (ao utilizar a bandeja de percurso direito)
N.º de folhas	500 folhas (50 a 80 g/m^2, tamanhos inferiores a A4/Letter) 30 folhas (originais de tamanhos mistos) 1 folha (ao utilizar a bandeja de percurso direito) 50 folhas (ao utilizar tamanho de cartão de visita no percurso direito)

Não utilize o processador de documentos com os seguintes tipos de originais. Caso contrário, os originais poderão ficar encravados ou o processador de documentos pode ficar sujo.

- Originais presos com clipes ou agrafos (Retire os clipes ou os agrafos e alise dobras, rugas ou vincos antes de colocar os originais. Se tal não for efetuado, os originais poderão encravar).
- Originais com fita adesiva ou cola
- Originais com seções cortadas
- Original ondulado
- Originais com dobras (Alise as dobras antes de colocar os originais. Se tal não for efetuado, os originais poderão encravar).
- Papel químico
- Papel enrugado
- Cartão em relevo com texto e números em relevo (ao utilizar tamanho de cartão de visita no percurso direito)

IMPORTANTE

- **Antes de colocar os originais, certifique-se que não restam originais na respetiva mesa de saída. Os originais deixados na mesa de saída de originais podem encravar os novos originais.**
- **Não cause impacto sobre a tampa superior do processador de documentos, como, por exemplo, alinhar os originais na tampa superior. Pode causar um erro no processador de documentos.**

1 Ajuste o original com as guias.

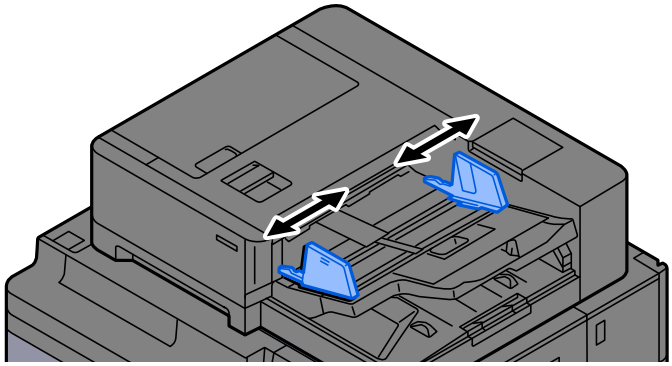

2 Coloque os originais.

1 Coloque a face a ser digitalizada (ou a primeira face de originais com duas faces) virada para cima. Introduza a margem de alimentação no processador de documentos o máximo possível. O indicador de original colocado acende-se quando o original está correctamente colocado.

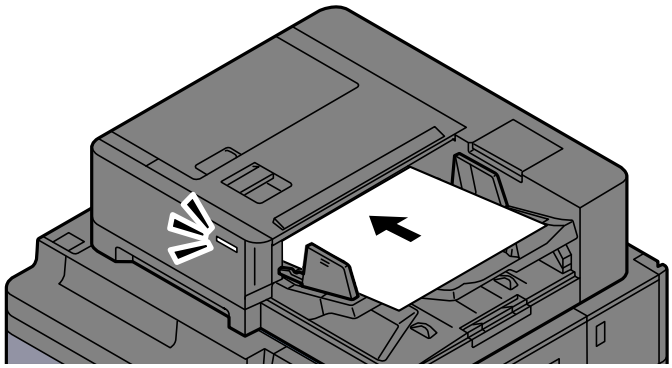

NOTA

Para pormenores sobre a Orientação Original, consulte o seguinte:

Orientação do original (página 6-26)

IMPORTANTE

- **Certifique-se de que as guias de largura dos originais se encontram ajustadas de acordo com os originais. Se houver uma falha, volte a ajustar as guias de largura do original. O espaço pode causar o encravamento dos originais.**

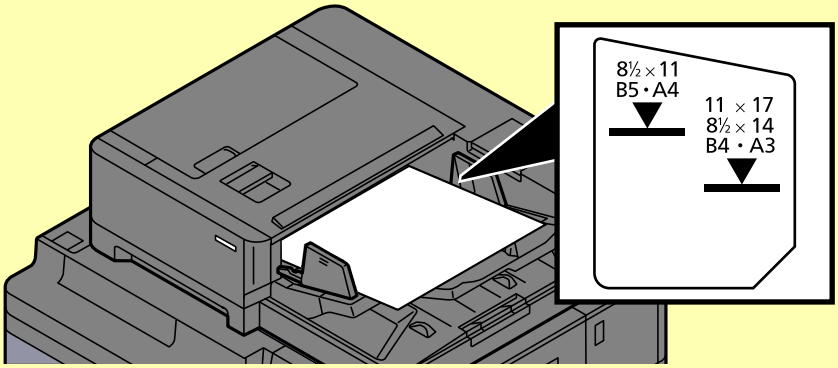

- **Certifique-se de que os originais colocados não excedem o indicador de nível. Se exceder o nível máximo, os originais poderão encravar.**
- **Os originais com orifícios ou linhas perfuradas devem ser colocados de modo a que os orifícios ou perfurações sejam os últimos elementos a serem digitalizados (não os primeiros).**

2 Abra a aba de suporte de originais para se ajustar ao tamanho do conjunto original (Tamanho original: B4/Legal ou superior).

Ajuste a posição do batente para corresponder ao tamanho do original.

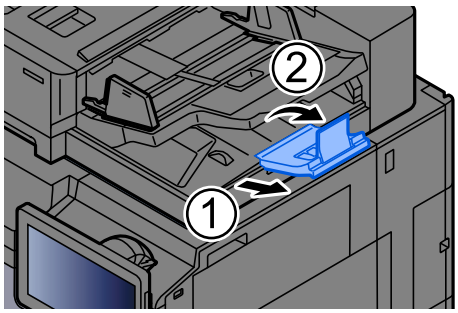

NOTA

Ao utilizar a função de percurso direito do Processador de Documentos, abra a bandeja de percurso direito.

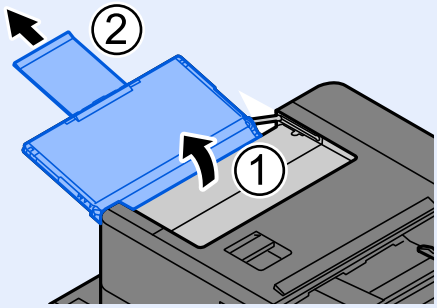

Favoritos

Após ter adicionado funções utilizadas com frequência aos Favoritos, pode ir recuperá-las de forma rápida e fácil. Pode, também, atribuir um nome aos favoritos, de modo a identificá-los facilmente quando voltar a estabelecer ligação com estes.

Os favoritos abaixo foram pré-registados. Os conteúdos registados podem ser novamente registados para uma utilização mais fácil no seu ambiente.

Nome do favorito	Descrição	Registo predefinido
Cópia de Cartão ID	Utilize esta opção quando pretender efetuar a cópia de uma carta de condução ou de um cartão de seguro. Quando digitaliza a frente e o verso do cartão, ambos os lados serão combinados e copiados para uma única folha.	• Funções de cópia • Tamanho Original: [**A5**]/ [**Statement**] Seleção de papel: [**Cassete 1**] Zoom: [**100%**] Apagar Áreas com Sombra: [**Ligado**]
Eco Copy	Utilize esta função para poupar o consumo de toner durante a impressão. A impressão a cores muda para preto e branco, com densidade mais clara, para que o consumo de toner possa ser reduzido.	• Funções de cópia • EcoPrint: [**Ligada**] (Nível [**5**])
Newspaper Copy	Utilize esta função quando pretender copiar um artigo de jornal, ou outros originais impressos num substrato de cor. Esta ajusta a qualidade da imagem para que a cor do substrato ou o texto no verso não passe para a cópia.	• Funções de cópia • Impedir infiltração: [**Ligado**] Ajuste da Densidade do Fundo: [**Auto**]
Technical Drawing Copy	Utilize esta função quando pretender copiar um desenho que contenha formas contornadas por linhas e gráficos. Utilize esta função quando pretender copiar, a preto e branco, linhas com cores.	• Funções de cópia • Imagem Original: [**Texto**] Nitidez (Todos): [**+3**] Ajuste da Densidade do Fundo: [**Auto**]
Confidential Stamp	Utilize esta função para exibir um texto translúcido "Confidencial" no centro do documento.	• Funções de cópia • Impedir infiltração: [**Ligado**] Selo: [**Confidencial**] Tamanho de fonte: [**médio**] Cor da fonte: [**Preto**] Posição do selo: [**Centro**] Padrão de exibição: [**Transparente**]

NOTA

- Podem ser registadas até 50 funções nos favoritos.
- Se a administração do início de sessão de utilizador estiver activa, apenas pode registar funções ao iniciar a sessão com privilégios de administrador.

Registar Favoritos

O seguinte procedimento é uma exemplo do registo da função de cópia.

1 Exiba o ecrã.

1 Tecla [**Início**] > [**Copiar**]

2 Selecione [**Favoritos**] enquanto o modo de cópia é acedido.

2 Registe o favorito.

1 [**Adicionar/Editar**] > Selecione um número (01 a 50) para o número do favorito

> **NOTA**
> Caso se registe num número favorito já registado, exclua o favorito atualmente registado antes de se registar.

2 Introduza o novo nome do favorito > [**Registar**]

O favorito é registado.

Para exibir um favorito registado no Ecrã inicial, selecione [**Adicionar**] no ecrã de confirmação que é exibido.

3 Selecione [**OK**].

Revocar Favoritos

1 Revoque o favorito.

1 Tecla [**Início**] > [**...**] > [**Favoritos**] ou selecione o ícone de um favorito.

Se selecionou o ícone de um favorito, esse favorito será revocado. Se tiver selecionado [**Favoritos**], avance para o passo 1-2.

2 Selecione o número de favorito que pretende revocar.

Selecione [**Pesquisar**] para introduzir o número de programa (01 a 50) diretamente para revocar.

> **NOTA**
> Se não for possível revocar o favorito, a Caixa de Documentos ou a sobreposição de formulário especificadas no favorito podem ter sido eliminadas. Verifique a Caixa de Documentos.

2 Execute o favorito.

Coloque os originais > Tecla [**Start**]

> **NOTA**
> [**Favoritos**] pode ser selecionado em cada função para revocar o favorito registado para a função.

Editar Favoritos

Pode alterar o nome e número do favorito.

1 Exiba o ecrã.

1 Tecla [**Início**] > [**...**] > [**Favoritos**]

2 Selecione [**Adicionar/Editar**].

2 Edite o favorito.

1 Selecione correspondente ao número de favorito (01 a 50) a alterar.

2 Selecione [**Editar**] para alterar o número e o nome do favorito.

Registar Favoritos (página 5-9)

3 [**OK**] > [**OK**]

Eliminar Favoritos

1 Exiba o ecrã.

1 Tecla [**Início**] > [**...**] > [**Favoritos**]

2 Selecione [**Adicionar/Editar**].

2 Elimine o favorito.

1 Selecione correspondente ao número de favorito (01 a 50) a eliminar.

2 [**Eliminar**] > [**Eliminar**]

Registar Atalhos

Pode registar atalhos para acesso fácil às funções frequentemente utilizadas. O nome de uma função associado a um atalho registado pode ser alterado, consoante necessário.

Adicionar atalhos

O registo dos atalhos é realizado no ecrã básico de cada função.

1 Exiba o ecrã básico que pretende registar.

2 Registe os atalhos.

1 Selecione [**Atalho**].

Exiba o menu de atalho.

2 Selecione [**Adicionar**].



3 Selecione as definições que pretende adicionar > [**Próx. >**]

4 Introduza o nome do atalho > [**Próx. >**].

> **NOTA**
> O nome da função será exibido se não inserir uma tecla de atalho.

5 Confirme a entrada.

Selecione [**Nome do atalho**], [**Função**] ou [**Permissão**] para alterar as definições.

> **NOTA**
> [Permissão] é exibido quando a administração de início de sessão de utilizador está ativada.

6 Selecione [**Termin.**].

O atalho é registado.

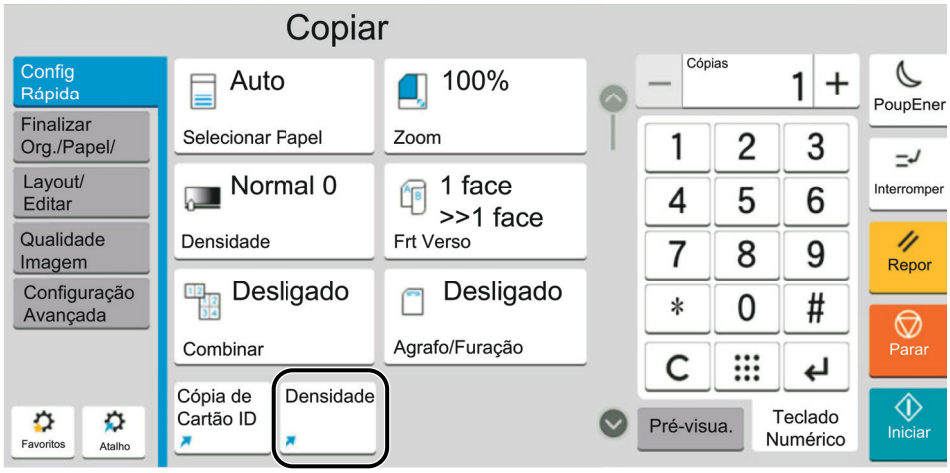

Editar atalhos

1 Exiba o ecrã.

1 Selecione [**Atalho**].

Exiba o menu de atalho.

2 Selecione [✎] (ícone de edição).

2 Edite o atalho.

1 Selecione a tecla de atalho que deseja editar.

2 Selecione [**Editar**].

3 Selecione [**Nome de Atalho**] ou [**Função**] > Alterar as definições > [**OK**].

4 [**Termin.**] > [**Atualizar**]

Eliminar atalhos

1 Exiba o ecrã.

1 Selecione [**Atalho**].

Exiba o menu de atalho.

2 Selecione [✎] (ícone de edição).

2 Elimine o atalho.

Selecione a tecla de atalho que pretende eliminar > [**Eliminar**] > [**Eliminar**]

Copiar

Os procedimentos aqui mencionados representam as operações de cópia básicas e como cancelar a cópia.

Uso Básico

1 Tecla [Início] > [Copiar]

2 Coloque os originais.

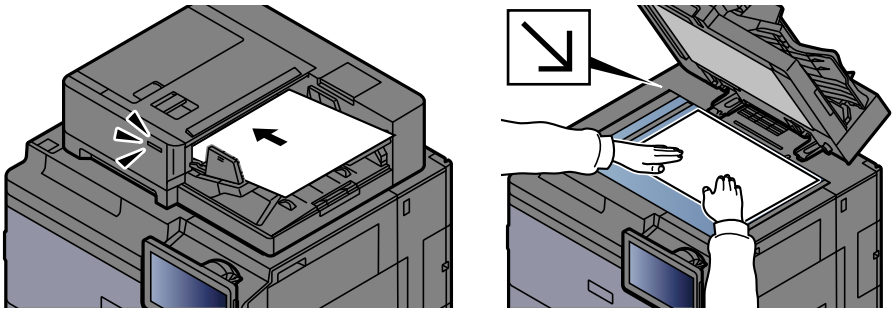

Colocar originais (página 5-2)

3 Selecione as funções.

Para configurar as definições para as funções, selecione a Navegação Global.

Acerca das funções disponíveis na máquina (página 6-2)

4 Utilize as teclas numéricas para inserir a quantidade de cópias.

Selecione a área para introduzir o número de folhas para exibir o teclado numérico. Ou use [+] ou [-] para inserir o número de folhas. Especifique o número pretendido até 9999.

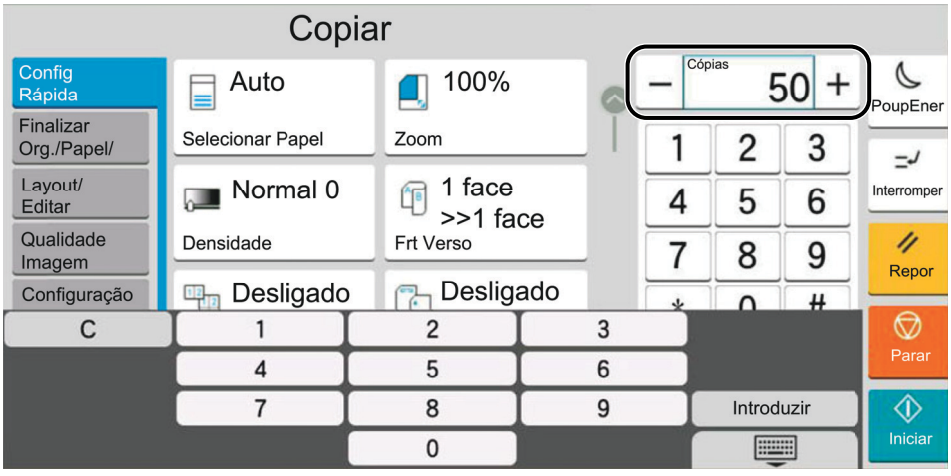

5 Verifique a imagem de pré-visualização.

Selecione o separador [**Pré-visua.**] > [**Pré-visua.**] para mostrar uma imagem de pré-visualização.

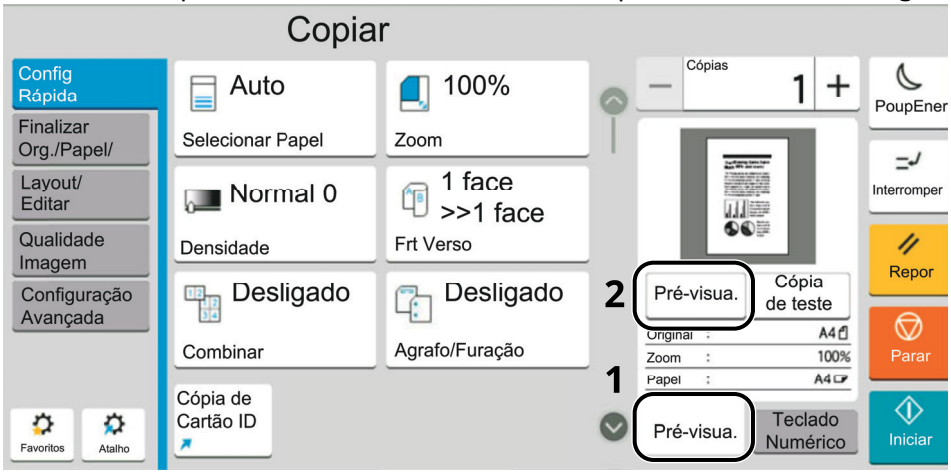

Pré-visualizar originais (página 2-23)

6 Prima a tecla [Start].

A cópia começa.

Interromper cópia

NOTA

Esta função permite reservar o próximo trabalho durante a impressão. Ao utilizar esta função, o original será digitalizado enquanto a máquina estiver a imprimir. Quando o actual trabalho de impressão terminar, o trabalho de cópia reservado é impresso. Se a função "Prioridade Reser. Seg." estiver [**Desligada**], será apresentado [**Reser. Seg.**]. Selecione [**Reser. Seg.**] e configure as definições necessárias para o trabalho de cópia.

Consulte o *Guia de Uso Inglês*.



Esta função permite pausar os trabalhos em progresso sempre que necessitar de fazer cópias imediatamente.

Concluída a interrupção da cópia, a máquina prossegue com os trabalhos de impressão pausados.

NOTA

- Se a máquina ficar inactiva durante 60 segundos no modo interromper cópia, o processo de interrupção de cópia é automaticamente cancelado e a impressão é retomada.
  Pode alterar o atraso até que a interrupção da cópia seja cancelada. Altere o atraso como necessário.

  Consulte o *Guia de Uso Inglês*.
- A função de interromper cópia pode estar indisponível, consoante o estado de utilização do finalizador de documentos. Neste caso, tente anular a prioridade.

  Consulte o *Guia de Uso Inglês*.

1 Configure as definições.

1 Seleccione a tecla [**Interrupt**].

O trabalho de impressão atual é temporariamente interrompido.

2 Coloque os originais na máquina para interromper a cópia, configure as definições de cópia.

2 Prima a tecla [Start].

A interrupção da cópia é iniciada.

3 Quando a interrupção de cópia terminar, seleccione a tecla [Interrupt].

A máquina retoma os trabalhos de impressão pausados.

Cancelar Trabalhos

1 Selecione tecla [Stop] com o ecrã de cópia em exibição.

2 Cancele um trabalho.

Quando um trabalho se encontra a ser digitalizado

O trabalho de cópia é cancelado.

Quando um trabalho se encontra a ser impresso ou em espera

É apresentado o ecrã Cancelar trabalho. O trabalho de impressão atual é temporariamente interrompido.

Selecione o trabalho que pretende cancelar > [**Cancelar**] > [**Sim**]

NOTA

Se «Prioridade Reservar Seg.» estiver definida para [**Desligada**], o ecrã Cópia é exibido no ecrã tátil. Em tal caso, selecionar premir a tecla [**Stop**] ou [**Cancelar**] cancela o progresso do trabalho de impressão.

Consulte o *Guia de Uso Inglês*.

Método de envio frequentemente utilizado

Esta máquina pode enviar uma imagem digitalizada como anexo de uma mensagem de E-mail ou para um PC ligado à rede. Para o poder fazer, é necessário registar o remetente e o endereço de destino (destinatário) na rede.

É necessário um ambiente de rede que permita que a máquina se ligue a um servidor de correio de modo a enviar uma mensagem de correio eletrónico. É recomendada a utilização de uma rede local (LAN, Local Area Network) como auxílio para os problemas de segurança e velocidade de transmissão.

Execute os passos seguintes para efetuar o envio básico. Estão disponíveis as seguintes quatro opções:

- Enviar como E-mail (Entrada Endereço E-mail) Envia uma imagem digitalizada do original como um anexo de E-mail.

  Enviar documento por e-mail (página 5-18)

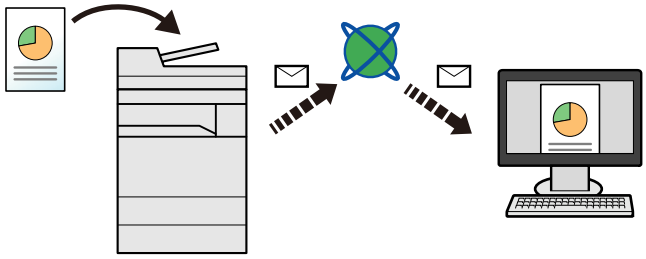

- Enviar para pasta (SMB): Armazena uma imagem original digitalizada numa pasta partilhada de qualquer PC.

  Enviar um documento para a pasta partilhada desejada num computador (digitalizar para o PC) (página 5-20)

- Enviar para pasta (FTP): Armazena uma imagem digitalizada do original numa pasta de um servidor de FTP.

  Função Scan to Cloud (TA / UTAX Cloud Capture) (página 5-23)

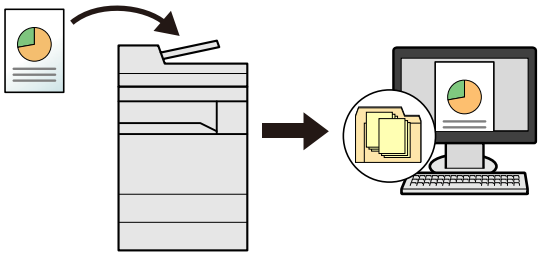

- Digitalização de dados de imagem com TWAIN / WIA: Digitalize o documento usando um programa de aplicação compatível com TWAIN ou WIA.

  Consulte o *Guia de Uso Inglês*

NOTA

- Pode especificar diferentes opções de envio em conjunto.

  Envio para tipos diferentes de destino (Envio Multi) (página 5-26)

- A função de fax pode ser utilizada em produtos equipados com a capacidade de fax.

  Guia de Uso de FAX

Enviar documento por e-mail

NOTA

- Ao transmitir utilizando a rede LAN sem fios, selecione a interface dedicada à função de envio de antemão.
  Consulte o *Guia de Uso Inglês*.
- Antes de enviar um e-mail, configure as definições de SMTP e e-mail usando Embedded Web Server RX.
  Definições de E-mail (página 2-49)

1 Tecla [Início] > [Enviar]

2 Coloque os originais.

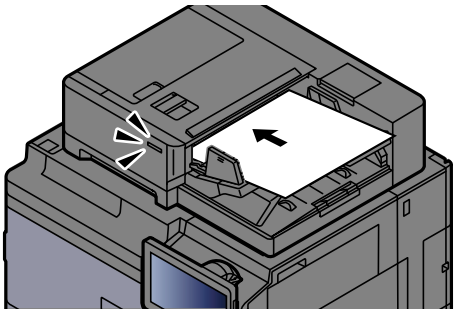

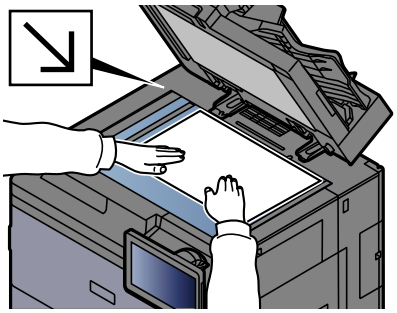

Colocar originais (página 5-2)

3 No ecrã de destino para envio, selecione [+] > [E-mail]

4 Introduza o endereço de e-mail de destino > [OK]

Podem ser introduzidos até 256 caracteres.

Consulte o *Guia de Uso Inglês*.

Para introduzir vários destinos, selecione [**Próximo Destino**] e introduza o próximo destino. Podem ser especificados até 100 endereços de e-mail.

É possível registar o endereço de e-mail introduzido no Livro de Endereços ao selecionar [**Adic. ao Livro de Ender.**]. Pode, também, substituir a informação por um destino previamente registado.

Os destinos podem ser alterados posteriormente.

Consulte o *Guia de Uso Inglês*

NOTA

- Quando selecionar [**Ligado**] para Introduza Verificação para Novo Destino, é exibido o ecrã de confirmação. Introduza novamente o mesmo destino e prima [**OK**].

Consulte o *Guia de Uso Inglês*.

- Se [**Proibir**] estiver definido para “Difusão”, não é possível introduzir vários destinos.

Consulte o *Guia de Uso Inglês*.

5 Selecione as funções.

Selecione a Navegação Global para exibir outras funções.

Enviar (página 6-7)

IMPORTANTE

- **[TX Encriptado E-mail] e [Assinatura Digital para E-mail] são apresentadas ao definir S/MIME no Embedded Web Server RX.**

  Embedded Web Server RX User Guide

- **Ao utilizar [TX Encriptado E-mail] e [Assinatura Digital para E-mail], especifique os endereços de e-mail que possuem certificado de encriptação, a partir do livro de endereços. Não é possível configurar o endereço introduzido diretamente com estas funções. Ao introduzir o endereço de e-mail no painel de operação, não pode utilizar estas funções.**

6 Prima a tecla [Start].

O envio é iniciado.

NOTA

- Quando selecionar [**Ligado**] para Confirmação de destino antes de Enviar, o ecrã de confirmação é exibido após premir a tecla [**Start**].

  Consulte o *Guia de Uso Inglês*.

Enviar um documento para a pasta partilhada desejada num computador (digitalizar para o PC)

Pode armazenar o documento digitalizado na pasta partilhada desejada num computador.

NOTA

- Ao transmitir utilizando a rede LAN sem fios, selecione a interface dedicada à função de envio de antemão.

Consulte o *Guia de Uso Inglês*.

- Antes de enviar o documento digitalizado para a pasta partilhada no seu computador, tem de configurar as seguintes definições:

- Anote o nome do dispositivo e o nome completo do dispositivo

Consulte o *Guia de Uso Inglês*.

- Registe o nome de utilizador e o nome do domínio

Consulte o *Guia de Uso Inglês*.

- Crie uma pasta partilhada e registe uma pasta partilhada

Consulte o *Guia de Uso Inglês*.

- Configure a firewall do Windows

Consulte o *Guia de Uso Inglês*.

1 Tecla [Início] > [Enviar]

2 Coloque os originais.

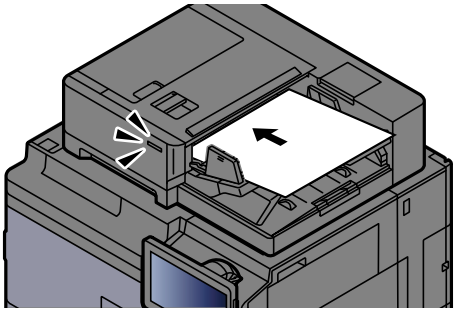

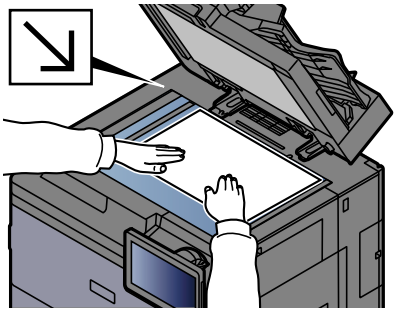

Colocar originais (página 5-2)

3 No ecrã de destino para envio, selecione [+] > [SMB]

4 Introduza as informações do destino.

Para especificar diretamente a pasta SMB, selecione [**Entrada Caminho para Pasta**] e insira cada item.

NOTA

- Quando selecionar [**Ligado**] para Introduza Verificação para Novo Destino, é exibido o ecrã de confirmação. Introduza novamente o mesmo destino e prima [**OK**].

Consulte o *Guia de Uso Inglês*.

A seguinte tabela lista os itens a serem definidos.

Item	Descrição	Máx. de caracteres
Nome de Anfitrião*1	Nome do dispositivo	Até 256 caracteres
Porta	Número da porta Se o número da porta não for especificado, o número padrão é 445.	—
Caminho da Pasta	Partilhar nome Por exemplo: scannerdata Se guardar numa pasta na pasta partilhada: nome de partilha\nome da pasta em pasta partilhada	Até 260 caracteres
Nome de utilizador de início de sessão*2	• Se o nome do dispositivo e o nome de domínio forem iguais: Nome de utilizador Por exemplo: james.smith • Se o nome do dispositivo e o nome de domínio forem diferentes:	Até 64 caracteres
Início Sessão Palavra Passe	Palavra-passe de início de sessão no Windows **(Sensível a maiúsculas e minúsculas.)**	Até 128 caracteres

*1 Introduza o nome do anfitrião ou o endereço IP.
Para inserir o endereço de IPv6, inclua o endereço dentro de parêntesis retos [ ].
(Exemplo: [2001:db8:a0b:12f0::10])

*2 Nome de domínio/Nome de utilizador
Por exemplo, abcdnet\james.smith
Ao enviar um documento através de uma interface de rede opcional (IB-53/IB-54), não pode usar "\". Se o nome do dispositivo for diferente do nome do domínio, terá de introduzir o nome de utilizador de início de sessão utilizando "@".
(Exemplo: james.smith@abcdnet)

NOTA

- Se selecionar [**Procurar Pasta a partir da Rede**], pode procurar em todos os PCs na rede um destino.
- Se tiver selecionado [**Procurar Pasta por Nome do Anfitrião**], pode introduzir o "Domínio/Grupo de trabalho" e o "Nome Anfitrião" para procurar o destino em PCs na rede.
- Pode ser exibido um máximo de 500 endereços. Selecione o nome de anfitrião (Nome de PC) que quer especificar no ecrã que aparece e selecione [**OK**]. É exibido o ecrã de introdução de nome de utilizador e palavra-passe de início de sessão.
- Após inserir o nome de utilizador e palavra-passe de início de sessão do PC de destino, as pastas partilhadas são exibidas. Selecione a pasta que quer especificar e selecione [**OK**]. O endereço da pasta partilhada selecionada é definido.

5 Verifique o estado.

1 Verifique a informação.

Altere o atraso como necessário.

2 Selecione [**TesteLigação**] para verificar a ligação.

É apresentada a mensagem "Ligado." quando a ligação ao destino for corretamente estabelecida. Se for exibida a mensagem "Impossível ligar.", reveja a entrada.

Para introduzir vários destinos, selecione [**Próximo Destino**] e introduza o próximo destino.

É possível registar a informação introduzida no Livro de Endereços ao selecionar [**Adic. ao Livro de Ender.**].

NOTA

Se [**Proibir**] estiver definido para “Difusão”, não é possível introduzir vários destinos.

Consulte o *Guia de Uso Inglês*.

6 Selecione [OK].

Os destinos podem ser alterados posteriormente.

Consulte o *Guia de Uso Inglês*.

7 Selecione as funções.

Selecione a Navegação Global para exibir outras funções.

Enviar (página 6-7)

8 Prima a tecla [Start].

O envio é iniciado.

NOTA

- Quando selecionar [**Ligado**] para Confirmação de destino antes de Enviar, o ecrã de confirmação é exibido após premir a tecla [**Start**].

Consulte o *Guia de Uso Inglês*.

Função Scan to Cloud (TA / UTAX Cloud Capture)

O TA / UTAX Cloud Capture é instalado na máquina como uma aplicação padrão.

Utilizando a função de ligação à nuvem, é possível carregar os dados digitalizados na máquina diretamente para os serviços de nuvem. O período de disponibilidade varia consoante o seu plano.

NOTA

- Para utilizar esta função, deve primeiro configurar as predefinições do UTAX Cloud Capture.
  Para mais informações sobre as predefinições, consulte o manual no seguinte URL:

  https://www.triumph-adler.com/ta-de-de/cloud/ta-cloud-capture

  https://www.utax.com/de-de/cloud/utax-cloud-capture

- Se o botão [Scan to Cloud] não for apresentado, verifique se a aplicação está a ser executada no menu do sistema.
  Consulte o *Guia de Uso Inglês*.

Consulte o manual para saber quais os serviços de nuvem que podem ser ligados.

Por exemplo, o procedimento de carregamento para o Google Drive é descrito abaixo.

Carregar dados digitalizados para o Google Drive

IMPORTANTE

É necessário efetuar o registo do fluxo de trabalho e configurar outras definições previamente.

1 Coloque os originais.

2 Tecla [Início] > [Scan to Cloud]

Inicia-se a ligação ao Cloud.

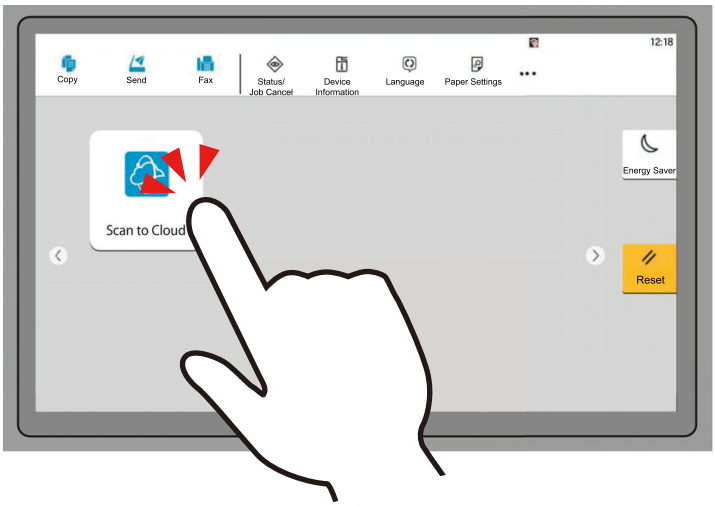

3 Inicie sessão na aplicação.

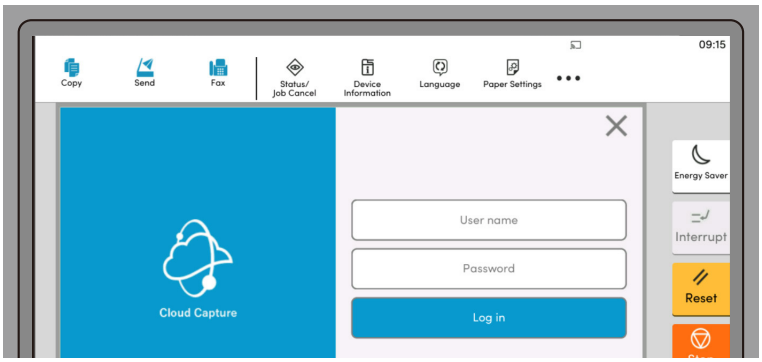

4 Clique no botão de fluxo de trabalho [Google Drive].



5 Selecione o formato de ficheiro do documento a guardar.

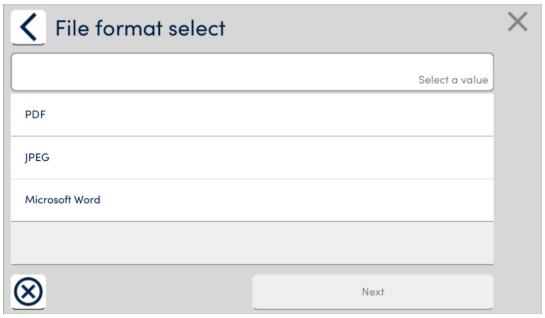

6 Selecione a pasta na qual pretende guardar o documento.

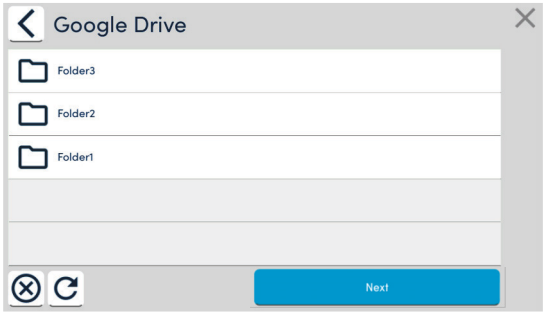

7 Configure as definições de digitalização.

Se necessário, altere as definições de funcionamento do scanner. Exemplo: Nome do ficheiro

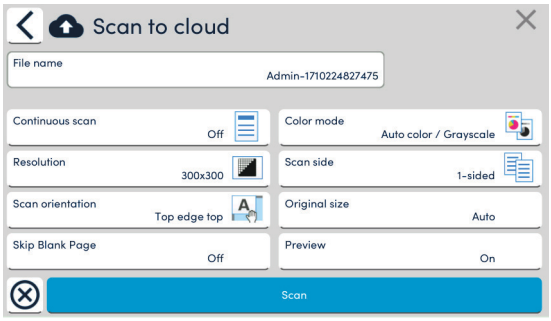

8 Selecione [Scan].

O documento é digitalizado e carregado no serviço de nuvem.

Se o carregamento for bem sucedido, será apresentada uma mensagem a dizer "Completed" na janela.

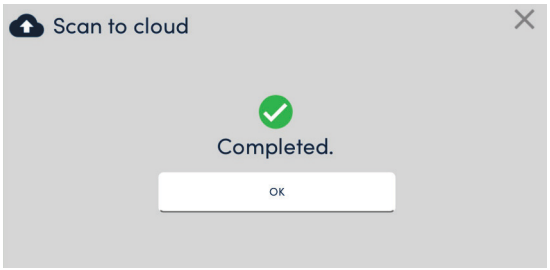

9 Selecione [OK].

Clique em [OK] para fechar a caixa de diálogo.

Ativar as definições de notificação permite-lhe receber os resultados da conclusão (êxito ou fracasso) por e-mail.

Envio para tipos diferentes de destino (Envio Multi)

É possível especificar destinos que combinem endereços de correio electrónico, pastas (SMB ou FTP), números de fax e i-FAX. Esta operação é designada por Envio Multi. É útil para enviar para diferentes tipos de destinos (endereços de correio electrónico, pastas, etc.) numa única operação.

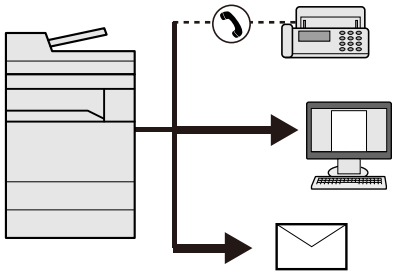

N.º de itens transmitidos: Até 500

Contudo, o número de itens está restringido nas seguintes opções de envio.

- E-mail: Até 100
- Pastas (SMP, FTP): Total de 10 SMB e FTP
- i-FAX: Até 100

Além disso, consoante as definições, pode enviar e imprimir ao mesmo tempo.

Os procedimentos são os mesmos que os utilizados para especificar os destinos dos respectivos tipos. Continue e introduza o endereço de E-mail ou caminho de pasta de modo a serem apresentados na lista de destino. Prima a tecla [**Start**] para iniciar a transmissão para todos os destinos em simultâneo.

NOTA

- Se os destinos incluírem um fax, as imagens enviadas para todos os destinos serão a preto e branco.
- Se [**Proibir**] estiver definido para “Difusão”, não é possível especificar introduzir vários destinos.

Consulte o *Guia de Uso Inglês*.

Cancelar trabalhos de envio

1 Selecione a tecla [Stop] com o ecrã de envio em exibição.

2 Cancele um trabalho.

É exibida a mensagem Cancelar Trabalho quando um trabalho se encontra a ser digitalizado.

É apresentado o ecrã Cancelar trabalho quando existe um trabalho a ser enviado ou em espera.
Selecione o trabalho que pretende cancelar > [**Cancelar**] > [**Sim**]

NOTA
Selecionar a tecla [**Stop**] não interrompe, temporariamente, um trabalho cujo envio já tenha iniciado.

Selecionar e confirmar o destino

Esta seção explica como selecionar e confirmar o destino.

Especificar destino

Selecione o destino usando um dos seguintes métodos exceto introduzir o endereço diretamente:

- Escolher a partir do livro de endereços
  - Escolher a partir do livro de endereços (página 5-28)
- Escolher a partir do livro de endereços externo

  Para mais informações sobre o livro de endereços externo, consulte o seguinte:
  - **Embedded Web Server RX User Guide**
- Selecionar a partir da Tecla de Toque
  - Escolher Tecla Um Toque (página 5-31)
- Escolher a partir de Procurar (Nº)
  - Escolher a partir de Procurar (Nº) (página 5-31)
- Escolher a partir do FAX
  - **Guia de Uso de FAX**

NOTA

- Pode configurar a máquina de modo a que o ecrã do livro de endereços seja exibido quando seleciona a tecla [**Send**].
  - Consulte o *Guia de Uso Inglês*.
- Se estiver a usar produtos equipados com a função de fax, pode especificar o destino do fax. Insira o número da outra parte usando o teclado numérico.

Escolher a partir do livro de endereços

Para mais informações sobre como registar destinos no livro de endereços, consulte o seguinte:

- *Guia de Uso Inglês*

1 No ecrã de destino de envio, selecione [Livro Endereç.] ( ).

NOTA

Para mais informações sobre o livro de endereços externo, consulte o seguinte:

- **Embedded Web Server RX User Guide**

2 Selecione os destinos.

Selecione a caixa de verificação para selecionar o destino pretendido na lista. Os destinos selecionados são indicados por uma marca na caixa de verificação. Ao usar o livro de endereços ou o livro de endereços do departamento no servidor LDAP, clique em [**Livro Endereç.**] e selecione o livro de endereços a utilizar.

Pode alterar a ordem em que os destinos estão listados ao selecionar [**Nome**] ou [**N.º**].

NOTA

- Para deixar de selecionar, selecione novamente a caixa de verificação e retire o visto.
- Se [**Proibir**] estiver definido para "Difusão", não é possível seleccionar vários destinos. Isto também se aplica a um grupo no qual estão registados vários destinos.

  Consulte o *Guia de Uso Inglês*.

É possível procurar os destinos registados no livro de endereços. A procura avançada por tipo ou por letra inicial também está disponível.

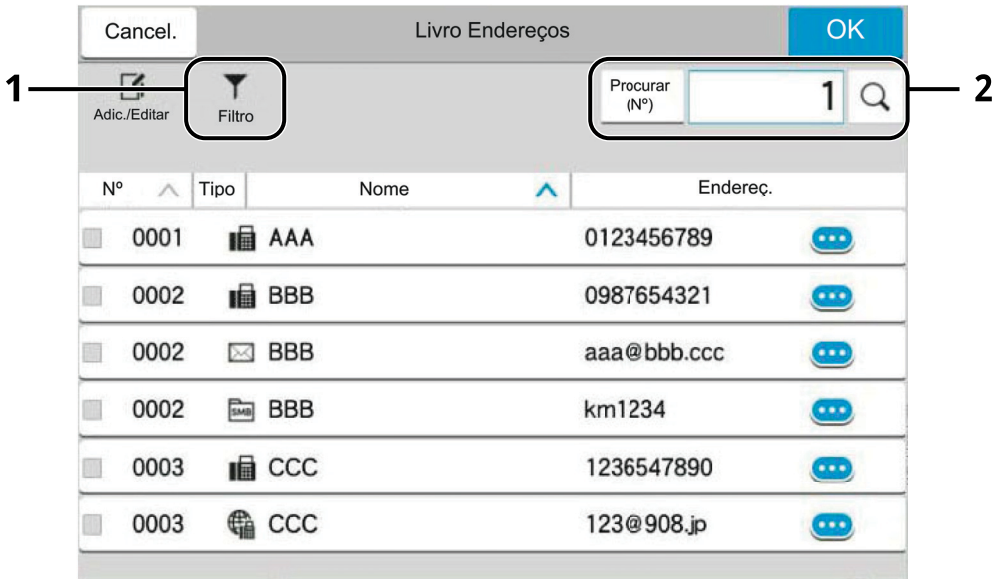

Teclas utilizadas	Tipo de pesquisa	Assuntos pesquisados
1	Filtro	Pesquisa avançada por tipo de destino registado (E-mail, Pasta, Fax, iFax ou Grupo). (Fax: Apenas quando o Kit de FAX opcional está instalado. iFax: Apenas quando o Internet FAX Kit opcional está activado.) Pode configurar esta função para que os tipos de destino sejam selecionados quando o livro de endereços é exibido. Para mais informações, consulte o seguinte: *Guia de Uso Inglês*
2	N.º Nome	Pesquisar por número de endereço ou nome registado. Selecione [**N.º**] ou [**Nome**] para alternar entre [**N.º**] e [**Nome**].

3 Aceitar o destino > [OK]

Os destinos podem ser alterados posteriormente.

Consulte o *Guia de Uso Inglês*.

NOTA

- Para eliminar o destino, selecione [⌄] > [🗑] (ícone de eliminação) para o destino que deseja eliminar > [**Eliminar**]
- Pode configurar a predefinição de ordenação do endereço para o livro de endereços.

  Consulte o *Guia de Uso Inglês*.

Escolher Tecla Um Toque

No ecrã de destino de envio, selecione a tecla de toque onde o destino está registado.

NOTA

- Se as teclas de toque para o destino pretendido estiverem ocultas no painel tátil, selecione [▲] ou [▼] para exibir todas as teclas de toque. Este procedimento pressupõe que as teclas de toque já foram registadas. Para mais informações sobre como adicionar teclas de toque, consulte o seguinte:

  Consulte o *Guia de Uso Inglês*.

- Ao selecionar uma tecla de um toque registada noutro livro de endereços, clique em [**Livro Endereç.**] e selecione o livro de endereços a ser exibido.

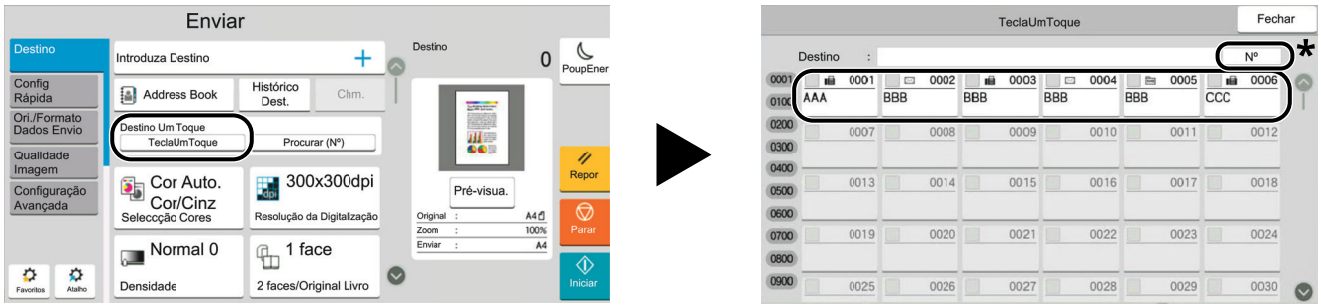

* A tecla [**N.º**] tem a mesma função que [**N.º**] exibida no painel tátil. Utilize-a para introduzir diretamente um número com as teclas numéricas, por exemplo, para especificar um endereço de transmissão através de um número de tecla de um toque, ou para acionar um programa armazenado através do número do programa. Para obter informações sobre números de teclas de toque, consulte:

Escolher a partir de Procurar (Nº)

Aceda ao destino especificando o número de 4 dígitos (0001 a 1000) na tecla de toque.

No ecrã de destino de envio, selecione [**N.º**] para exibir o ecrã de entrada numérica. Selecione o campo de entrada e use as teclas numéricas para introduzir o número de marcação rápida.

NOTA

Se tiver introduzido a Tecla de Toque Único entre 1 e 3 dígitos, selecione [**OK**].

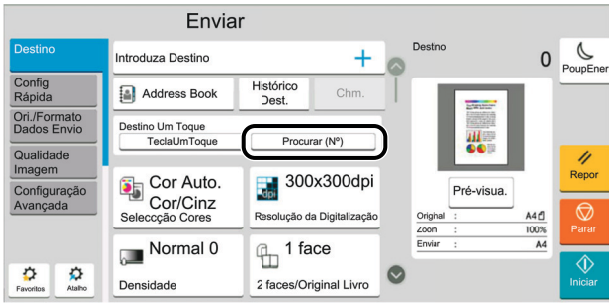

6 Usar várias funções

Este capítulo explica os seguintes tópicos:

Funções disponíveis na máquina 6-2
- Acerca das funções disponíveis na máquina 6-2
- Copiar 6-2
- Enviar 6-7
- Caixa Personalizada (Armazenar Ficheiro, Imprimir, Enviar) 6-12
- Pen USB (ficheiro da loja, impressão de documentos) 6-18

Funções 6-22
- Tamanho Original 6-23
- Selecionar Papel 6-24
- Orientação do original 6-26
- Orientação do original 6-26
- Agrupar/Deslocar 6-27
- Agrupar/Deslocar 6-27
- Agrafar/Perfurar 6-28
- Tabuleiro de saída 6-32
- Cópia/Digitalização de Cartão ID 6-33
- Alim. Manual Org. (DP) 6-33
- Zoom 6-34
- Frente Verso 6-36
- Frente Verso 6-36
- Densidade 6-41
- Densidade 6-41
- Imagem original 6-41
- EcoPrint 6-43
- Seleção de Cores 6-43
- Formato do ficheiro 6-44
- Formato do ficheiro 6-44
- Separação de Ficheiros 6-45
- Resolução da Digitalização 6-45
- Clarificar Texto (Remoção de Ruído) 6-46
- Melhoramento Escrita Manual 6-47
- Melhoramento Escrita Manual 6-47

Funções disponíveis na máquina

Acerca das funções disponíveis na máquina

Esta máquina proporciona as várias funções disponíveis.

Copiar

Cada função é exibida no Corpo quando a Navegação Global é selecionada.

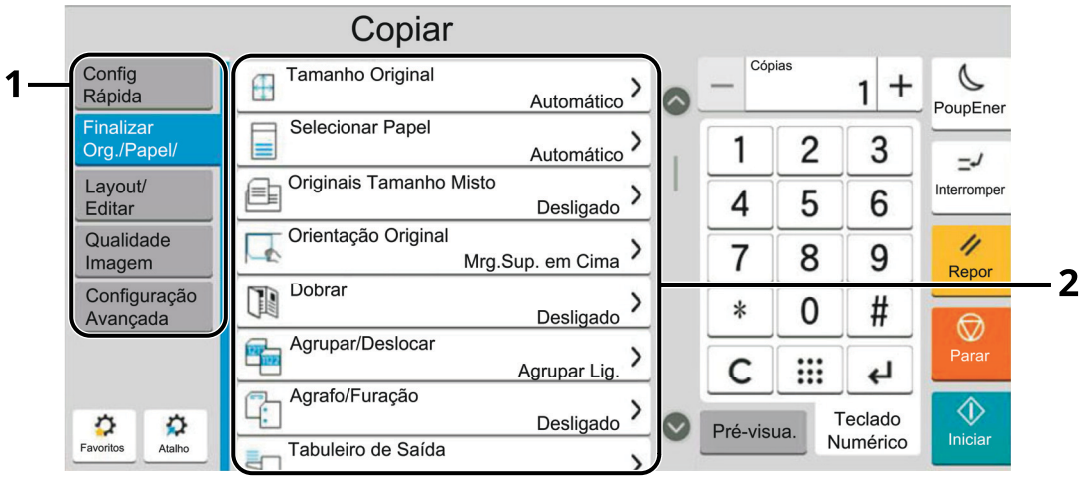

1 Navegação Global

2 Corpo

Para obter informações sobre cada função, consulte a tabela abaixo.

Navegação Global	Função	Descrição	Página de referência
Finalizar Org./ Papel/ Configure as definições para originais, papel e acabamentos, como agrupar e agrafar.	**Tamanho Original**	Especifique o tamanho original a digitalizar.	página 6-23
	Selecionar Papel	Selecione a cassete ou bandeja multifunções que contém o tamanho de papel necessário.	página 6-24
	Originais Tamanho Misto	Digitalizar documentos de diferentes tamanhos que se encontram no processador de documentos em simultâneo.	—
	Orientação do original	Selecione a orientação da margem superior do documento original para o digitalizar na direção correta.	página 6-26
	Dobrar	Dobrar os documentos finalizados.	página 6-27
	Agrupar/Deslocar	Desloca a saída por página ou conjunto.	página 6-27
	Agrafar/Perfurar	Agrafa ou perfura documentos impressos.	página 6-28
	Tabuleiro de saída	Especifique a bandeja de saída.	página 6-32
	Cópia de Cartão ID	Utilize esta opção quando pretender efetuar a cópia de uma carta de condução ou de um cartão de seguro. Quando digitaliza a frente e o verso do cartão, ambos os lados serão combinados e copiados para uma única folha.	página 6-33
	Alim. Manual Org. (DP)	Os documentos com várias folhas, como recibos, podem ser lidos no processador de documentos enquanto ainda estiverem encadernados. Ao colocar um documento no processador de documentos, coloque um de cada vez.	página 6-33

Navegação Global	Função	Descrição	Página de referência
Layout/Editar Configure as definições para impressão frente e verso e selo.	**Zoom**	Ajuste o zoom para reduzir ou ampliar a imagem.	página 6-34
	Combinar	Combina múltiplas (2-8) folhas de originais em 1 página impressa.	—
	Margem/Centrar	Margem: Adicione margens (com espaço). Em acréscimo, pode definir a largura da margem e a margem da página do verso. Centrar: Centra a imagem original no papel quando copiar para papel diferente do tamanho original.	—
	Eliminar Margem	Apaga o limite preto formado em redor da imagem.	—
	Apagar Áreas com Sombra	Ao digitalizar com o processador de documentos aberto, apague a área com sombra adicional.	—
	Brochura	Digitalize várias páginas originais e depois imprima cópias de modo a que possam ser dobradas numa única brochura, com uma capa.	—
	Frente Verso	Produz cópias de duas faces. Pode também criar cópias de um só lado a partir de originais com dois lados.	página 6-36
	Capa	Adiciona uma capa aos documentos finalizados.	—
	Sobreposição Formulário	Imprime o documento original sobreposto com uma forma ou imagem.	—
	N.º Página	Adiciona números de páginas aos documentos finalizados.	—
	Página Memo	Proporciona cópias com um espaço para adicionar notas.	—
	Introduzir Folhas/Capítulos	Introduz uma folha separadora ou faz da primeira página do capítulo a capa durante a impressão frente e verso.	—
	Repetir Imagem	Cobre uma folha de papel com a imagem original.	—
	Selo do Texto	Pode adicionar um selo do texto aos documentos.	—
	Selo de Info. Adicional	Pode adicionar um selo de informação adicional aos documentos.	—

Navegação Global	Função	Descrição	Página de referência
Qualidade da imagem Configure as definições de densidade, qualidade de cópias e equilíbrio de cores.	**Densidade**	Ajusta a densidade.	página 6-41
	Imagem original	Seleciona o tipo da imagem original	página 6-41
	EcoPrint	EcoPrint poupa toner durante a impressão.	página 6-43
	Nitidez	Ajusta a nitidez dos contornos da imagem.	—
	Ajuste Densidade de Fundo	Retira o fundo escuro dos originais, como no caso de jornais.	—
	Impedir Infiltração	Oculta as cores do fundo e a infiltração da imagem quando digitaliza um original fino.	—
	Contraste	Poderá ajustar o contraste entre áreas claras e escuras da imagem.	—
	Apagar cores	Apagar cores no documento de origem.	—

Navegação Global	Função	Descrição	Página de referência
Configuração Avançada Configure as definições para digitalização contínua, cópias de imagem espelho e para a função de Saltar Página em Branco.	**Digitalização Contínua**	Digitaliza um elevado número de originais em séries separadas e, em seguida, produz um só trabalho.	—
	Rotação Imagem Auto	Roda, automaticamente, a imagem em 90 graus quando os tamanhos do original e o papel colocado são iguais mas com orientações diferentes.	—
	Negativo	Inverte as partes de preto e branco da imagem para impressão.	—
	Imagem Espelho	Copia a imagem espelhada do original.	—
	Aviso Conclusão Trabalho	Envia aviso, por mensagem de correio eletrónico, sobre a conclusão de um trabalho.	—
	Entrada Nome Ficheiro	Adiciona um nome de ficheiro.	—
	Substituir Prioridade	Suspende o trabalho atual e atribui prioridade a um trabalho novo.	—
	Repetir Cópia	Permite as cópias adicionais necessárias após conclusão de um trabalho de cópia.	—
	Acção de Leitura DP	Quando o processador de documentos é utilizado, selecciona a função de digitalização para o processador de documentos.	—
	Detetar Alimentação Múltipla de Originais	Ao ler um documento a partir do processador de documentos, se a alimentação múltipla de documentos for detetada, a leitura será automaticamente interrompida.	—
	Detetar originais agrafados	Ao ler um documento a partir do processador de documentos, se for detetado um documento agrafado, a leitura é interrompida automaticamente.	—
	Detetar falhas na digitalização	Se forem detetados defeitos na imagem devido a vincos no papel ou notas autocolantes no documento digitalizado, a digitalização é interrompida automaticamente.	—
	Saltar Página em Branco	Quando existem páginas em branco num documento digitalizado, esta função salta automaticamente as páginas em branco e apenas digitaliza as páginas que não se encontram em branco.	—
	Percurso direito do processador de documentos	Selecione o percurso de digitalização para o processador de documentos.	—

Enviar

Cada função é exibida no Corpo quando a Navegação Global é selecionada.

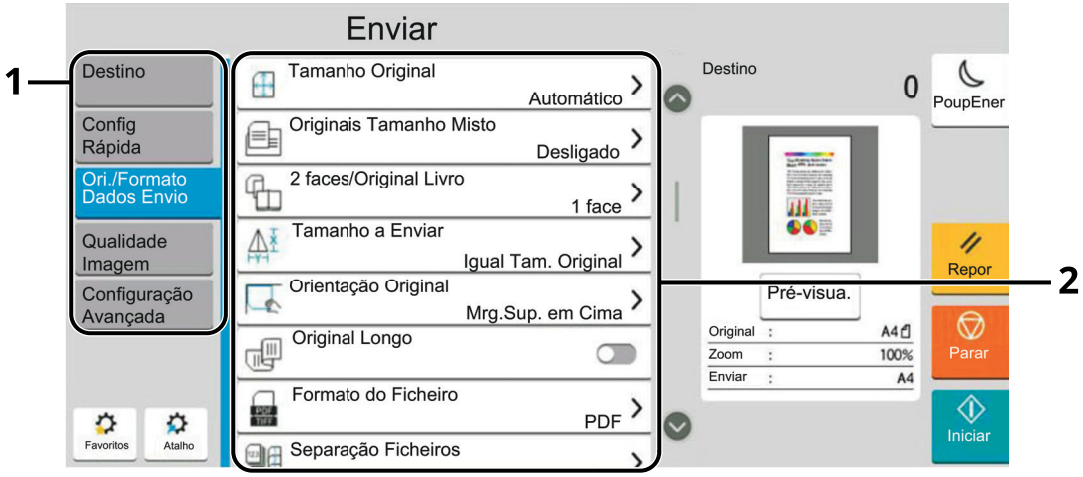

1 Navegação Global

2 Corpo

Para obter informações sobre cada função, consulte a tabela abaixo.

Navegação Global	Função	Descrição	Página de referência
Ori./Formato Dados Envio Configure as definições do tipo de original e do formato de ficheiro.	**Tamanho Original**	Especifique o tamanho original a digitalizar.	página 6-23
	Originais Tamanho Misto	Digitalizar documentos de diferentes tamanhos que se encontram no processador de documentos em simultâneo.	—
	2 faces/Original Livro	Seleccione o tipo e orientação da encadernação com base no original.	—
	Tamanho de envio	Seleccione o tamanho da imagem a enviar.	—
	Orientação do original	Selecione a orientação da margem superior do documento original para o digitalizar na direção correta.	página 6-26
	Original Longo	Efetua a leitura de documentos originais de tamanho longo usando um processador de documentos.	—
	Formato do ficheiro	Especifique o formato do ficheiro de imagem. O nível de qualidade da imagem também pode ser ajustado.	página 6-44
	Separação de Ficheiros	Cria vários ficheiros ao dividir a página dos dados do original digitalizado pelo número de páginas especificado, e envia os ficheiros.	página 6-45
	Digitalização de cartão ID	Utilize esta opção quando pretender enviar uma carta de condução ou de um cartão de seguro. Quando digitaliza a frente e o verso do cartão, ambos os lados serão combinados e copiados para uma única folha.	página 6-33
	Alim. Manual Org. (DP)	Os documentos com várias folhas, como recibos, podem ser lidos no processador de documentos enquanto ainda estiverem encadernados. Ao colocar um documento no processador de documentos, coloque um de cada vez.	página 6-33

Navegação Global	Função	Descrição	Página de referência
Cor/Qualid. da Imagem Configure as definições de densidade, qualidade de cópias e equilíbrio de cores.	**Densidade**	Ajusta a densidade.	página 6-41
	Imagem original	Seleciona o tipo da imagem original	página 6-41
	Resolução da Digitalização	Selecione a precisão da resolução da digitalização.	página 6-45
	Resolução TX Fax	Selecione a qualidade das imagens quando enviar um FAX.	Consulte **Guia de Uso de FAX**.
	Seleção de Cores	Selecione a definição de cor.	página 6-43
	Nitidez	Ajusta a nitidez dos contornos da imagem.	—
	Clarificar Texto (Remoção de Ruído)	**Ao digitalizar e enviar um documento a preto e branco, elimina o ruído de fundo e melhora a legibilidade do texto.**	página 6-46
	Ajuste Densidade de Fundo	Retira o fundo escuro dos originais, como no caso de jornais.	—
	Saturação	Ajuste a saturação de cor da imagem.	—
	Impedir Infiltração	Oculta as cores do fundo e a infiltração da imagem quando digitaliza um original fino.	—
	Contraste	Poderá ajustar o contraste entre áreas claras e escuras da imagem.	—
	Apagar cores	Apagar cores no documento de origem.	—

Navegação Global	Função	Descrição	Página de referência
Configuração Avançada Configure as definições para cópia de transmissão, transmissão encriptada e confirmação de tamanho de ficheiro.	**Eliminar Margem/ Digitalização completa**	Apaga o limite preto formado em redor da imagem.	—
	Apagar Áreas com Sombra	Ao digitalizar com o processador de documentos aberto, apague a área com sombra adicional.	—
	Zoom	Ajuste o zoom para reduzir ou ampliar a imagem.	página 6-34
	Aviso Conclusão Trabalho	Envia aviso, por mensagem de correio eletrónico, sobre a conclusão de um trabalho.	—
	Transmissão Atrasada FAX	Defina uma hora de envio.	Consulte **Guia de Uso de FAX**.
	Entrada Nome Ficheiro	Adiciona um nome de ficheiro.	—
	Digitalização Contínua	Digitaliza um elevado número de originais em séries separadas e, em seguida, produz um só trabalho.	—
	Assunto/Corpo E--mail	Adiciona assunto e corpo ao enviar um documento.	—
	Assunto/Corpo iFax	Adiciona assunto e corpo ao enviar um documento por i-FAX.	Consulte **Guia de Uso de FAX**.
	Transmissão Direta FAX	Envia o FAX diretamente sem transferir os dados do original para a memória.	Consulte **Guia de Uso de FAX**.
	Centrar	Centra a imagem original no papel ao enviar para papel diferente do tamanho original.	—
	Receção polling Fax	Marque o destino e receba documentos para Transmissão Polling armazenados na caixa polling.	Consulte **Guia de Uso de FAX**.
	Enviar e imprimir	Imprime uma cópia do documento a ser enviado.	—
	Enviar e armazenar	Armazena uma cópia do documento a ser enviado numa Caixa Personalizada.	—
	TX Cifrado FTP	Encripta as imagens quando a enviar através de FTP.	—
	TX Encriptado E--mail	Envia um e-mail encriptado através do certificado eletrónico.	—
	Assinatura Digital para E-mail	Adicione uma assinatura digital ao email através do certificado eletrónico.	—
	Selo do Texto	Pode adicionar um selo do texto aos documentos.	—
	Selo de Info. Adicional	Pode adicionar um selo de informação adicional aos documentos.	—

Navegação Global	Função	Descrição	Página de referência
Configuração Avançada Configure as definições para cópia de transmissão, transmissão encriptada e confirmação de tamanho de ficheiro.	**Melhoramento Escrita Manual**	Realce os textos e as linhas manuscritos, alterando sua cor para a cor especificada.	página 6-47
	Confirmação do Tamanho do Ficheiro	Verifica o tamanho do ficheiro antes de enviar/armazenar o original.	—
	Relatório de TX de FAX	Imprima um relatório dos resultados da transmissão de FAX.	Consulte **Guia de Uso de FAX**.
	Detetar Alimentação Múltipla de Originais	Ao ler um documento a partir do processador de documentos, se a alimentação múltipla de documentos for detetada, a leitura será automaticamente interrompida.	—
	Detetar originais agrafados	Ao ler um documento a partir do processador de documentos, se for detetado um documento agrafado, a leitura é interrompida automaticamente.	—
	Detetar falhas na digitalização	Se forem detetados defeitos na imagem devido a vincos no papel ou notas autocolantes no documento digitalizado, a digitalização é interrompida automaticamente.	—
	Saltar Página em Branco	Quando existem páginas em branco num documento digitalizado, esta função salta automaticamente as páginas em branco e apenas digitaliza as páginas que não se encontram em branco.	—
	Percurso direito do processador de documentos	Selecione o percurso de digitalização para o processador de documentos.	—

Caixa Personalizada (Armazenar Ficheiro, Imprimir, Enviar)

Cada função é exibida no Corpo quando a Navegação Global é selecionada.

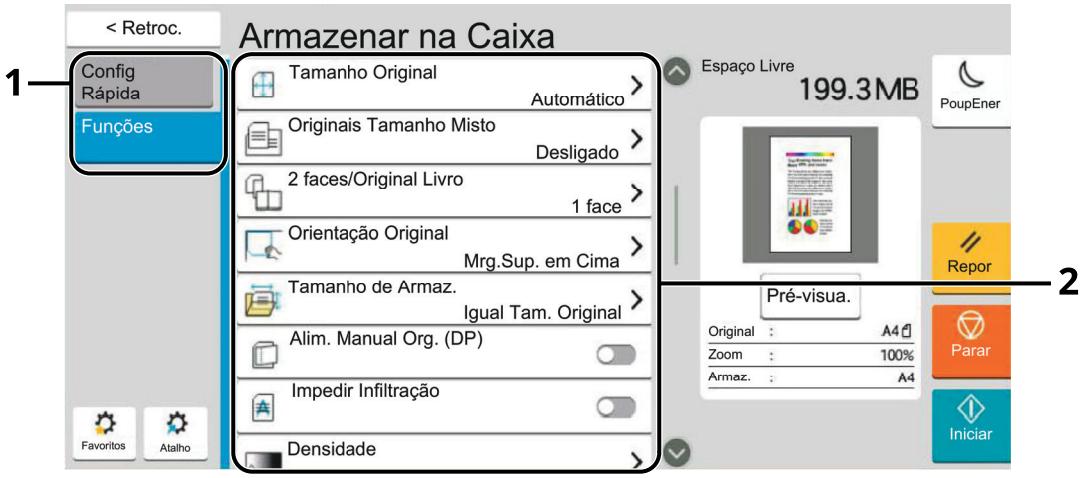

1 Navegação Global

2 Corpo

Para obter informações sobre cada função, consulte a tabela abaixo.

Armazenar Ficheiro

Navegação Global	Função	Descrição	Página de referência
Funções Configure as definições quando armazenar o documento na Caixa Personalizada.	**Tamanho Original**	Especifique o tamanho original a digitalizar.	página 6-23
	Originais Tamanho Misto	Digitalizar documentos de diferentes tamanhos que se encontram no processador de documentos em simultâneo.	—
	2 faces/Original Livro	Seleccione o tipo e orientação da encadernação com base no original.	—
	Orientação do original	Selecione a orientação da margem superior do documento original para o digitalizar na direção correta.	página 6-26
	Tamanho de Armazenamento	Selecione o tamanho da imagem a ser armazenada.	—
	Alim. Manual Org. (DP)	Os documentos com várias folhas, como recibos, podem ser lidos no processador de documentos enquanto ainda estiverem encadernados. Ao colocar um documento no processador de documentos, coloque um de cada vez.	página 6-33
	Impedir Infiltração	Oculta as cores do fundo e a infiltração da imagem quando digitaliza um original fino.	—
	Densidade	Ajusta a densidade.	página 6-41
	Imagem original	Seleciona o tipo da imagem original	página 6-41
	Resolução da Digitalização	Selecione a precisão da resolução da digitalização.	página 6-45
	Seleção de Cores	Selecione a definição de cor.	página 6-43
	Apagar cores	Apagar cores no documento de origem.	—

Navegação Global	Função	Descrição	Página de referência
Funções Configure as definições quando armazenar o documento na Caixa Personalizada.	**Nitidez**	Ajusta a nitidez dos contornos da imagem.	—
	Ajuste Densidade de Fundo	Retira o fundo escuro dos originais, como no caso de jornais.	—
	Saturação	Ajuste a saturação de cor da imagem.	—
	Zoom	Ajuste o zoom para reduzir ou ampliar a imagem.	página 6-34
	Centrar	Centra a imagem original no papel ao armazenar em papel diferente do tamanho original.	—
	Eliminar Margem/ Digitalização completa	Apaga o limite preto formado em redor da imagem.	—
	Apagar Áreas com Sombra	Ao digitalizar com o processador de documentos aberto, apague a área com sombra adicional.	—
	Digitalização Contínua	Digitaliza um elevado número de originais em séries separadas e, em seguida, produz um só trabalho.	—
	Aviso Conclusão Trabalho	Envia aviso, por mensagem de correio eletrónico, sobre a conclusão de um trabalho.	—
	Entrada Nome Ficheiro	Adiciona um nome de ficheiro.	—
	Detetar Alimentação Múltipla de Originais	Ao ler um documento a partir do processador de documentos, se a alimentação múltipla de documentos for detetada, a leitura será automaticamente interrompida.	—
	Detetar originais agrafados	Ao ler um documento a partir do processador de documentos, se for detetado um documento agrafado, a leitura é interrompida automaticamente.	—
	Detetar falhas na digitalização	Se forem detetados defeitos na imagem devido a vincos no papel ou notas autocolantes no documento digitalizado, a digitalização é interrompida automaticamente.	—
	Saltar Página em Branco	Quando existem páginas em branco num documento digitalizado, esta função salta automaticamente as páginas em branco e apenas digitaliza as páginas que não se encontram em branco.	—
	Contraste	Poderá ajustar o contraste entre áreas claras e escuras da imagem.	—
	Original Longo	Efetua a leitura de documentos originais de tamanho longo usando um processador de documentos.	—
	Percurso direito do processador de documentos	Selecione o percurso de digitalização para o processador de documentos.	—

Imprimir

Navegação Global	Função	Descrição	Página de referência
Funções Configure as definições para a seleção de papel e impressão frente e verso quando imprimir a partir da Caixa Personalizada.	**Selecionar Papel**	Selecione a cassete ou bandeja multifunções que contém o tamanho de papel necessário.	página 6-24
	Agrupar/Deslocar	Desloca a saída por página ou conjunto.	página 6-27
	Tabuleiro de saída	Especifique a bandeja de saída.	página 6-32
	Agrafar/Perfurar	Agrafa ou perfura documentos impressos.	página 6-28
	Combinar	Combina múltiplas (2-8) folhas de originais em 1 página impressa.	—
	Frente Verso	Imprime originais de 1 face ou originais de livro para 2 faces, ou originais de 2 faces ou de livro aberto para 1 face.	página 6-36
	Margem/Centrar	Margem: Adicione margens (com espaço). Em acréscimo, pode definir a largura da margem e a margem da página do verso. Centrar: Centra a imagem original no papel quando copiar para papel diferente do tamanho original.	—
	N.º Página	Adiciona números de páginas aos documentos finalizados.	—
	Brochura	Imprimir ficheiro de modo a que possa ser dobrado numa única brochura com capa.	—
	Sobreposição Formulário	Imprime o documento original sobreposto com uma forma ou imagem.	—
	Capa	Adiciona uma capa aos documentos finalizados.	—
	Entrada Nome Ficheiro	Adiciona um nome de ficheiro.	—
	Aviso Conclusão Trabalho	Envia aviso, por mensagem de correio eletrónico, sobre a conclusão de um trabalho.	—
	EcoPrint	EcoPrint poupa toner durante a impressão.	página 6-43
	Substituir Prioridade	Suspende o trabalho atual e atribui prioridade a um trabalho novo.	—
	Eliminar após Impressão	Elimina, automaticamente, um documento da caixa assim que a impressão estiver concluída.	—
	Zoom	Ajuste o zoom para reduzir ou ampliar a imagem.	página 6-34
	Dobrar	Dobrar os documentos finalizados.	página 6-27
	Selo do Texto	Pode adicionar um selo do texto aos documentos.	—
	Selo de Info. Adicional	Pode adicionar um selo de informação adicional aos documentos.	—

Navegação Global
Qualidade da imagem Configure as definições de densidade, qualidade de cópias e equilíbrio de cores.

Função	Descrição	Página de referência
Densidade	Ajusta a densidade.	página 6-41
Imagem original	Seleciona o tipo da imagem original	página 6-41
Nitidez	Ajusta a nitidez dos contornos da imagem.	—
Ajuste Densidade de Fundo	Retira o fundo escuro dos originais, como no caso de jornais.	—
Impedir Infiltração	Oculta as cores do fundo e a infiltração da imagem quando digitaliza um original fino.	—
Contraste	Poderá ajustar o contraste entre áreas claras e escuras da imagem.	—

Enviar

Navegação Global	Função	Descrição	Página de referência
Funções Configure as definições para o formato de ficheiro e transmissão de FAX quando enviar a partir da Caixa Personalizada.	**Formato do ficheiro**	Especifique o formato do ficheiro de imagem. O nível de qualidade da imagem também pode ser ajustado.	página 6-44
	Tamanho de envio	Seleccione o tamanho da imagem a enviar.	—
	Centrar	Centra a imagem original no papel ao enviar para papel diferente do tamanho original.	—
	Resolução TX Fax	Selecione a qualidade das imagens quando enviar um FAX.	Consulte **Guia de Uso de FAX**.
	Aviso Conclusão Trabalho	Envia aviso, por mensagem de correio eletrónico, sobre a conclusão de um trabalho.	—
	Transmissão Atrasada FAX	Defina uma hora de envio.	Consulte **Guia de Uso de FAX**.
	Entrada Nome Ficheiro	Adiciona um nome de ficheiro.	—
	Assunto/Corpo E-mail	Adiciona assunto e corpo ao enviar um documento.	—
	Assunto/Corpo iFax	Adiciona assunto e corpo ao enviar um documento por i-FAX.	Consulte **Guia de Uso de FAX**.
	Eliminar após Transmissão	Elimina, automaticamente, um documento da caixa assim que a transmissão estiver concluída.	—
	TX Cifrado FTP	Encripta as imagens quando a enviar através de FTP.	—
	TX Encriptado E-mail	Envia um e-mail encriptado através do certificado eletrónico.	—
	Assinatura Digital para E-mail	Adicione uma assinatura digital ao email através do certificado eletrónico.	—
	Zoom	Ajuste o zoom para reduzir ou ampliar a imagem.	página 6-34
	Separação de Ficheiros	Cria vários ficheiros ao dividir a página dos dados do original digitalizado pelo número de páginas especificado, e envia os ficheiros.	página 6-45
	Selo do Texto	Pode adicionar um selo do texto aos documentos.	—
	Selo de Info. Adicional	Pode adicionar um selo de informação adicional aos documentos.	—
	Confirmação do Tamanho do Ficheiro	Verifica o tamanho do ficheiro antes de enviar/armazenar o original.	—
	Relatório de TX de FAX	Imprima um relatório dos resultados da transmissão de FAX.	Consulte **Guia de Uso de FAX**.

Navegação Global
Qualidade da imagem Configure as definições de densidade, qualidade de cópias e equilíbrio de cores.

Função	Descrição	Página de referência
Densidade	Ajusta a densidade.	página 6-41
Imagem original	Seleciona o tipo da imagem original	página 6-41
Resolução	Selecione a precisão da resolução da digitalização.	página 6-45
Seleção de Cores	Selecione a definição de cor.	página 6-43
Nitidez	Ajusta a nitidez dos contornos da imagem.	—
Ajuste Densidade de Fundo	Retira o fundo escuro dos originais, como no caso de jornais.	—
Saturação	Ajuste a saturação de cor da imagem.	—
Impedir Infiltração	Oculta as cores do fundo e a infiltração da imagem quando digitaliza um original fino.	—
Contraste	Poderá ajustar o contraste entre áreas claras e escuras da imagem.	—

Pen USB (ficheiro da loja, impressão de documentos)

Cada função é exibida no Corpo quando a Navegação Global é selecionada.

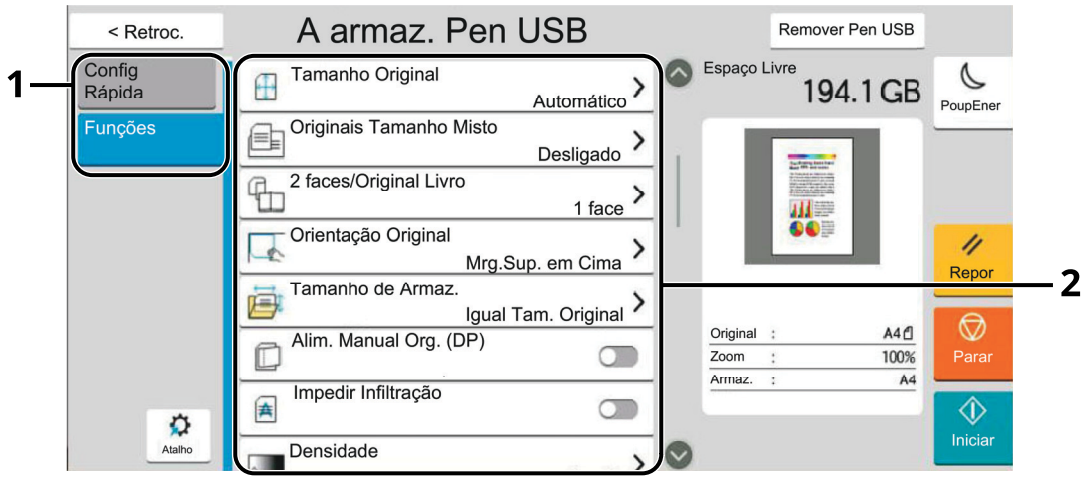

1 Navegação Global

2 Corpo

Para obter informações sobre cada função, consulte a tabela abaixo.

Armazenar Ficheiro

Navegação Global	Função	Descrição	Página de referência
Funções Configure as definições para a seleção de cor e do nome do documento quando armazenar o documento na pen USB.	**Tamanho Original**	Especifique o tamanho original a digitalizar.	página 6-23
	Orientação do original	Digitalizar documentos de diferentes tamanhos que se encontram no processador de documentos em simultâneo.	página 6-26
	2 faces/Original Livro	Seleccione o tipo e orientação da encadernação com base no original.	—
	Orientação do original	Selecione a orientação da margem superior do documento original para o digitalizar na direção correta.	página 6-26
	Tamanho de Armazenamento	Selecione o tamanho da imagem a ser armazenada.	—
	Alim. Manual Org. (DP)	Os documentos com várias folhas, como recibos, podem ser lidos no processador de documentos enquanto ainda estiverem encadernados. Ao colocar um documento no processador de documentos, coloque um de cada vez.	página 6-33
	Impedir Infiltração	Oculta as cores do fundo e a infiltração da imagem quando digitaliza um original fino.	—
	Densidade	Ajusta a densidade.	página 6-41
	Imagem original	Seleciona o tipo da imagem original	página 6-41
	Resolução da Digitalização	Selecione a precisão da resolução da digitalização.	página 6-45
	Seleção de Cores	Selecione a definição de cor.	página 6-43
	Apagar cores	Apagar cores no documento de origem.	—
	Nitidez	Ajusta a nitidez dos contornos da imagem.	—
	Clarificar Texto (Remoção de Ruído)	Ao digitalizar e enviar um documento a preto e branco, elimina o ruído de fundo e melhora a legibilidade do texto.	página 6-46

Navegação Global	Função	Descrição	Página de referência
Funções Configure as definições para a seleção de cor e do nome do documento quando armazenar o documento na pen USB.	**Ajuste Densidade de Fundo**	Retira o fundo escuro dos originais, como no caso de jornais.	—
	Saturação	Ajuste a saturação de cor da imagem.	—
	Zoom	Ajuste o zoom para reduzir ou ampliar a imagem.	página 6-34
	Centrar	Centra a imagem original no papel ao armazenar em papel diferente do tamanho original.	—
	Eliminar Margem/ Digitalização completa	Apaga o limite preto formado em redor da imagem.	—
	Apagar Áreas com Sombra	Ao digitalizar com o processador de documentos aberto, apague a área com sombra adicional.	—
	Digitalização Contínua	Digitaliza um elevado número de originais em séries separadas e, em seguida, produz um só trabalho.	—
	Entrada Nome Ficheiro	Adiciona um nome de ficheiro.	—
	Formato do ficheiro	Especifique o formato do ficheiro de imagem. O nível de qualidade da imagem também pode ser ajustado.	página 6-44
	Aviso Conclusão Trabalho	Envia aviso, por mensagem de correio eletrónico, sobre a conclusão de um trabalho.	—
	Separação de Ficheiros	Cria vários ficheiros ao dividir a página dos dados do original digitalizado pelo número de páginas especificado, e envia os ficheiros.	página 6-45
	Selo do Texto	Pode adicionar um selo do texto aos documentos.	—
	Selo de Info. Adicional	Pode adicionar um selo de informação adicional aos documentos.	—
	Detetar Alimentação Múltipla de Originais	Ao ler um documento a partir do processador de documentos, se a alimentação múltipla de documentos for detetada, a leitura será automaticamente interrompida.	—
	Detetar originais agrafados	Ao ler um documento a partir do processador de documentos, se for detetado um documento agrafado, a leitura é interrompida automaticamente.	—
	Detetar falhas na digitalização	Se forem detetados defeitos na imagem devido a vincos no papel ou notas autocolantes no documento digitalizado, a digitalização é interrompida automaticamente.	—
	Melhoramento Escrita Manual	Realce os textos e as linhas manuscritos, alterando sua cor para a cor especificada.	página 6-47
	Saltar Página em Branco	Quando existem páginas em branco num documento digitalizado, esta função salta automaticamente as páginas em branco e apenas digitaliza as páginas que não se encontram em branco.	—

Navegação Global	Função	Descrição	Página de referência
Funções Configure as definições para a seleção de cor e do nome do documento quando armazenar o documento na pen USB.	**Contraste**	Poderá ajustar o contraste entre áreas claras e escuras da imagem.	—
	Original Longo	Efetua a leitura de documentos originais de tamanho longo usando um processador de documentos.	—
	Percurso direito do processador de documentos	Selecione o percurso de digitalização para o processador de documentos.	—

Imprimir

Navegação Global	Tecla de função	Descrição	Página de referência
Funções Configure as definições para a seleção de papel e impressão frente e verso quando imprimir a partir da pen USB.	**Selecionar Papel**	Selecione a cassete ou bandeja multifunções que contém o tamanho de papel necessário.	página 6-24
	Agrupar/Deslocar	Desloca a saída por página ou conjunto.	página 6-27
	Tabuleiro de saída	Especifique a bandeja de saída.	página 6-32
	Agrafar/Perfurar	Agrafa ou perfura documentos impressos.	página 6-28
	Frente Verso	Imprima um documento em folhas de 1 face ou 2 faces.	página 6-36
	Margem	Adicione margens (com espaço). Em acréscimo, pode definir a largura da margem e a margem da página do verso.	—
	Aviso Conclusão Trabalho	Envia aviso, por mensagem de correio eletrónico, sobre a conclusão de um trabalho.	—
	EcoPrint	EcoPrint poupa toner durante a impressão.	página 6-43
	Substituir Prioridade	Suspende o trabalho atual e atribui prioridade a um trabalho novo.	—
	Dobrar	Dobrar os documentos finalizados.	página 6-27
	Selo do Texto	Pode adicionar um selo do texto aos documentos.	—
	Selo de Info. Adicional	Pode adicionar um selo de informação adicional aos documentos.	—
	Palavra-passe do PDF Cifrada	Introduza uma palavra-passe pré-atribuída para imprimir os dados do PDF.	—
	Impressão JPEG/ TIFF	Selecione o tamanho da imagem quando imprimir ficheiros JPEG ou TIFF.	—
	Ajuste Imagem XPS	Reduz ou aumenta o tamanho da imagem para se enquadrar no tamanho de papel selecionado quando imprimir um ficheiro XPS.	—

Funções

Nas páginas que explicam uma função conveniente, os modos nos quais tal função pode ser utilizada são indicados por ícones.

Ícone	Descrição
Copy Org./Papel /Finalizar	O acesso à função é indicado por ícones. Exemplo:Selecione [**Finalizar Org./Papel/**] no ecrã Copiar para usar a função.
Send Ori./Formato Dados Envio	O acesso à função é indicado por ícones. Exemplo:Selecione [**Ori./Formato Dados Envio**] no ecrã Enviar para usar a função.
Custom Box Funções	O acesso à função é indicado por ícones. Exemplo:Selecione [**Funções**] no ecrã Caixa Personalizada para usar a função.
USB Drive Funções	O acesso à função é indicado por ícones. Exemplo:Selecione [**Funções**] no ecrã Pen USB para usar a função.

Tamanho Original

Copy Org./Papel /Finalizar | Send Ori./Formato Dados Envio | Custom Box Funções | USB Drive Funções

Especifique o tamanho original a digitalizar.

Selecione [**Auto (Tamanho Padrão)**], [**Automático (Tamanho não padrão)**], [**Métrica**], [**Polegada**], [**Outros**] ou [**Entrada Tamanho**] para selecionar o tamanho do original.

Item	Valor	Descrição
Auto (Tamanho Padrão)	—	Detete o tamanho do original automaticamente.
Automático (Tamanho não padrão)[*1]	—	Digitaliza documentos de tamanho não padrão e, em seguida, mede o tamanho e define o valor automaticamente. Coloque os originais no processador de documentos. **NOTA** O vidro de exposição não pode ser usado quando [**Automático (Tamanho não padrão)**] estiver definido.
Métrica	A3, A4-R, A4, A5-R, A5, A6, B4, B5-R, B5, B6-R, B6, Folio, 216 x 340 mm	Selecione a partir dos tamanhos padrão da série Métrica.
Polegada	Ledger, Letter-R, Letter, Legal, Statement-R, Statement, 11" × 15", Oficio II	Selecione a partir dos tamanhos padrão da série Polegada.
Outros	8K, 16K-R, 16K, Hagaki (cartão), Oufukuhagaki (postal resposta), Cartão de visita, Cartão ID, Personalizado 1 a 4[*2]	Selecione a partir de tamanhos padrão especiais e de tamanhos personalizados.
Entrada Tamanho	Métrica X: 50 a 432 mm (em aumentos de 1 mm) Y: 50 a 297 mm (em aumentos de 1 mm) Polegada X: 2,00 a 17,00" (em aumentos de 0,01") Y: 2,00 a 11,69" (em aumentos de 0,01")	Introduza o tamanho que não está incluído nos tamanhos padrão.[*3] Quando tiver seleccionando [**Entrada Tamanho**], seleccione [**+**] ou [**-**] para definir os tamanhos de "X" (horizontal) e "Y" (vertical). Selecione o campo de entrada para usar as teclas numéricas para entrada.

*1 Exibido se "Detetar tamanho não padrão" estiver definido como [**Ligado**] no Menu Sistema.

*2 Para obter instruções sobre como especificar o tamanho de original personalizado, consulte o seguinte:
➡ *Guia de Uso Inglês*

*3 As unidades de entrada podem ser alteradas no Menu Sistema. Para mais informações, consulte o seguinte:
➡ *Guia de Uso Inglês*

NOTA
Certifique-se de especificar sempre o tamanho do original quando usa um original de tamanho personalizado.

Selecionar Papel

Copy Org./Papel /Finalizar Custom Box Funções USB Drive Funções

Selecione a cassete ou bandeja multifunções que contém o tamanho de papel necessário.

Se [**Auto**] estiver selecionado, o papel correspondente ao tamanho do original é automaticamente selecionado.

NOTA

- Especifique, de antemão, o tamanho e tipo de papel colocado na cassete.

  Consulte o *Guia de Uso Inglês*.
- A Cassete 5 é exibida quando o alimentador lateral opcional está instalado.

No caso de alterar o tamanho do papel e o tipo de material da bandeja multifunções, selecione [**Mudar Definições Bandeja Multifunções**] e altere o Tamanho do papel e Tipo de Material. Os tamanhos e tipos de papel disponíveis são exibidos na tabela em baixo.

Item		Valor	Descrição
Tamanho do papel	**Métrica**	A3*1*2, A4-R*1*2, A4*1*2, A5-R*1*2, A5*1, A6*1*2, B4*1*2, B5-R*1*2, B5*1*2, B6*1*2, Folio*1*2, 216 × 340 mm, SRA3*1*2	Selecione a partir do tamanho padrão Métrica.
	Polegada	Ledger*1*2, Letter-R*1*2, Letter*1*2, Legal*1*2, Statement*1*2, 12" × 18"*1*2, Executive, Oficio II	Selecione a partir do tamanho padrão Polegada.
	Outros	8K, 16K-R, 16K, ISO5, Envelope n.º 10, Envelope n.º 9, Envelope n.º 6, Envelope Monarch, Envelope DL, Envelope C5, Envelope C4, Hagaki (Cartão)*1*2, Oufukuhagaki (Postal resposta), Kakugata 2, Youkei 4, Youkei 2, Younaga 3, Nagagata 3, Nagagata 4, Personalizado 1 a 4*3	Selecione a partir de tamanhos padrão especiais e de tamanhos personalizados.
	Entrada Tamanho	Métrica X: 148 a 457 mm (em aumentos de 1 mm) Y: 98 a 320 mm (em aumentos de 1 mm)	Introduza o tamanho não incluído no tamanho padrão.*4 Quando tiver selecionando [**Entrada Tamanho**], utilize [**+**]/[**-**] ou as teclas numéricas para definir os tamanhos de "X" (horizontal) e "Y" (vertical). Selecione o campo de entrada para usar as teclas numéricas para entrada.
		Polegada X: 5,83 a 18" (em aumentos de 0,01") Y: 3,86 a 12,60" (em aumentos de 0,01")	

Item	Valor	Descrição
Tipo Media	Normal, Transparência, Rugoso, Velino, Etiquetas, Reciclado, Pré-impresso*5, Bond, Cartão, Cor, Pré-perfurado*5, Timbrado*5, Espesso, Envelope, Revestido, Alta qualidade, Divisores do separador do índice, Personalizado 1 a 8*6	

*1 Tamanho do papel detetado automaticamente na cassete.
*2 Tamanho do papel detetado automaticamente na Bandeja Multifunções.
*3 Para instruções sobre como especificar o tamanho de papel personalizado, consulte o seguinte:
➡ *Guia de Uso Inglês*
*4 As unidades de entrada podem ser alteradas no Menu Sistema. Para mais informações, consulte o seguinte:
➡ *Guia de Uso Inglês*
*5 Para imprimir em papel pré-impresso, perfurado ou timbrado, consulte o seguinte:
➡ *Guia de Uso Inglês*
*6 Para obter instruções sobre como especificar os tipos de papel personalizados de 1 a 8, consulte o seguinte:
➡ *Guia de Uso Inglês*

NOTA

- Pode selecionar, de modo cómodo, de antemão, o tamanho e tipo de papel que serão frequentemente utilizados e definir estes como predefinição.
  ➡ Consulte o *Guia de Uso Inglês*.
- Se o tamanho de papel especificado não estiver colocado na cassete de fonte de papel ou na bandeja multifunções, é exibido um ecrã de confirmação. Coloque o papel necessário na bandeja multifunções e selecione [**Continuar**] para começar a copiar.

Orientação do original

Copy Org./Papel /Finalizar | Send Ori./ Formato Dados Envio | Custom Box Funções | USB Drive Funções

Selecione a orientação da margem superior do documento original para o digitalizar na direção correta.

Para usar qualquer uma das seguintes funções, a orientação original do documento deve estar definida.

- Zoom
- Frente Verso
- Margem/Centrar
- Eliminar Margem, Eliminar Margem/Digitalização Completa
- Combinar
- Página Memo
- N.º Página
- Brochura
- Agrafar/Perfurar (funcionalidade opcional)
- 2 faces/Original Livro
- Selo do Texto
- Selo de Info. Adicional

NOTA

Caso [**Ligado**] esteja selecionado na definição para Orientação Original no Menu Sistema, é apresentado o ecrã de seleção para orientação original quando selecionar qualquer uma das funções acima.

Consulte o *Guia de Uso Inglês*.

Selecione a orientação original a partir de [**Marg. Sup. em Cima**], [**Mrg Sup na Esq**] ou [**Auto**].

Item	Imagem
Marg. Sup. em Cima	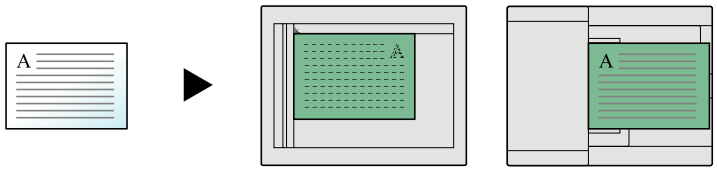
Margem Superior na Esquerda	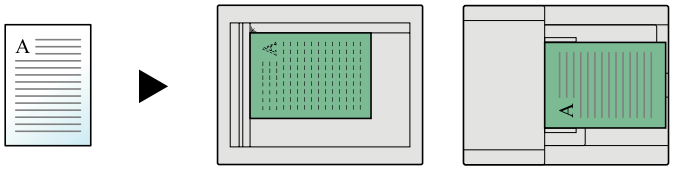
Auto	

NOTA

As definições predefinidas para a Orientação Original podem ser alteradas.

Consulte o *Guia de Uso Inglês*.

Agrupar/Deslocar

Copy Org./Papel /Finalizar Custom Box Funções USB Drive Funções

Desloca a saída por página ou conjunto.

Item	Imagem	Descrição
Desligado		
Agrupar Lig.	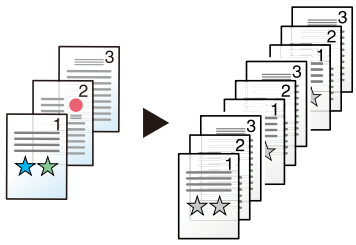	Digitaliza vários originais e produz conjuntos completos de cópias, como necessário de acordo com o número de página.
Deslocar Cada Página	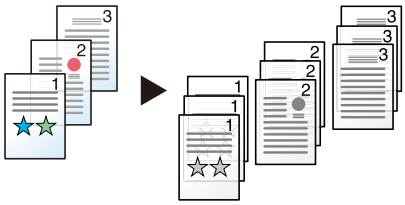	As cópias impressas são agrupadas e impressas como páginas individuais em separado. **NOTA** Esta função exige o Finalizador de Documentos opcional: Finalizador de agrafamento de 65 folhas (página 8-11) Finalizador de agrafamento de 100 folhas (página 8-12)
Deslocar Cada Conjunto	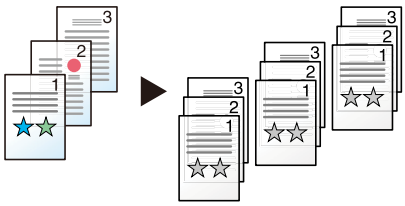	As cópias impressas são agrupadas e impressas como um conjunto individual em separado. **NOTA** Esta função exige o Finalizador de Documentos opcional: Finalizador de agrafamento de 65 folhas (página 8-11) Finalizador de agrafamento de 100 folhas (página 8-12)

NOTA

Os tamanhos de papel suportados em Deslocar são Legal, Ledger, Oficio II, Letter, A3, A4, B4, B5, 216 × 340 mm e 8K, 16K.

Agrafar/Perfurar

Copy Org./Papel /Finalizar Custom Box Funções USB Drive Funções

Agrafar

Agrafa os documentos finalizados. A posição do agrafo pode ser seleccionada.

NOTA
Esta função exige o Finalizador de Documentos opcional:

- Finalizador de agrafamento de 65 folhas (página 8-11)
- Finalizador de agrafamento de 100 folhas (página 8-12)

Item	Valor	Descrição
Agrafo	Desligado	
	Topo esquerdo	Selecione a posição do agrafo e, em seguida, selecione [**Próx. >**]. Para obter informações sobre a orientação original e a posição de agrafos, consulte o seguinte: Orientação original e posição de furo (página 6-31)
	Topo direito	
	2 agrafos à esquerda	
	2 agrafos no topo	
	2 agrafos à direita	
	Ponteado da Lombada	Seleccione se pretende dobrar os documentos finalizados em dois, com agrafos no meio. Quando colocar os originais, coloque a página de capa no fundo. Para pormenores sobre o ponteado da lombada, consulte o seguinte: *Guia de Uso Inglês*
Orientação do original	Marg. Sup. em Cima, Mrg Sup à Esquerda, Auto	Selecione a orientação da margem superior do documento original para o digitalizar na direção correta. Selecione [**Orientação Original**] para selecionar a orientação dos originais, [**Marg. Sup. em Cima**] ou [**Mrg Sup na Esquerda**].

Orientação Original e Posição do Agrafo

Orientação original	Orientação do papel		Margem Superior na Esquerda	
Orientação do papel			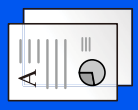	
Direcção de colocação de papel na cassete 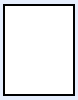				
Direcção de colocação de papel na cassete 		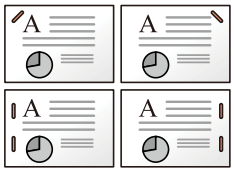		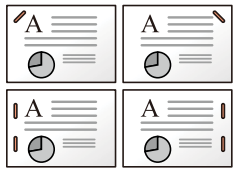

NOTA

O agrafamento de uma posição não está disponível para os seguintes tamanhos de papel.

B5-R, 16K-R

Agrafos de tamanho misto

Mesmo com tamanhos mistos de papel, se os tamanhos tiverem a mesma largura, como exibido nas combinações seguintes, as impressões podem ser agrafadas.

- A3 e A4
- B4 e B5
- Ledger e Letter
- Ledger e Letter-R
- 8K e 16K



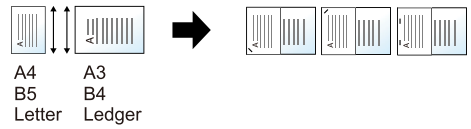





- A3 e A4 (A3 dobra em Z e A4)
- B4 e B5 (B4 dobra em Z e B5)
- Ledger e Letter (Ledger dobra em Z e Letter)
- 8K e 16K (8K dobra em Z e 16K)

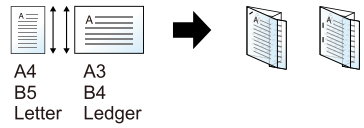

NOTA

- Número de folhas que podem ser agrafadas até 30 folhas.
- Quando usar Agrafos de Tamanho Misto, consulte o seguinte:

➡ Orientação do original (página 6-26)

Perfurar

Perfura conjuntos de documentos finalizados.

NOTA

- Esta função necessita do Finalizador de Documentos e da Unidade de Furação opcionais.
- Para obter informações sobre os tamanhos de papel que podem ser furados, consulte o seguinte:

➡ Unidade de perfuração (para finalizador) (página 8-12)

- Os modelos em polegadas fornecem uma perfuração de dois e três buracos. Os modelos europeus fornecem uma perfuração de dois e quatro buracos.

Item	Valor	Descrição
Perfurar	Desligado	
	2 furos à esquerda	Seleccione a posição dos furos. Para obter informações sobre a orientação original e posição dos furos, consulte o seguinte: Orientação original e posição de furo (página 6--31)
	2 furos no topo	
	2 furos à direita	
	3 furos à esquerda	
	3 furos no topo	
	3 furos à direita	
	4 furos à esquerda	
	4 furos no topo	
	4 furos à direita	
Orientação do original	Marg. Sup. em Cima, Mrg Sup à Esquerda, Auto	Selecione a orientação da margem superior do documento original para o digitalizar na direção correta. Selecione [**Orientação Original**] para selecionar a orientação dos originais, [**Marg. Sup. em Cima**] ou [**Mrg Sup na Esquerda**]. Em seguida, seleccione [**OK**].

Orientação original e posição de furo

Imagem		Orientação original	
Original	Resultados de impressão	Vidro de exposição	Processador de documentos
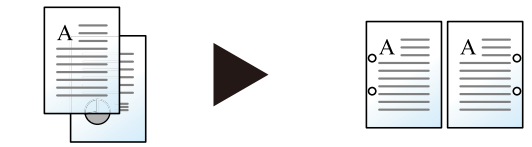		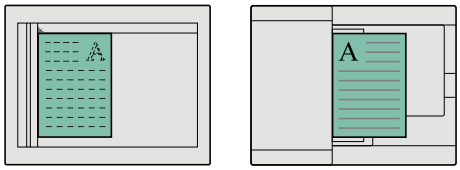	
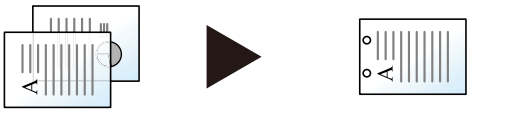		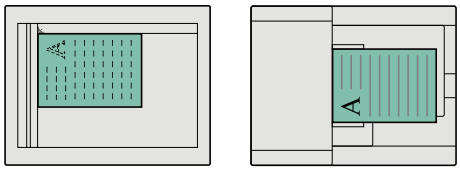	
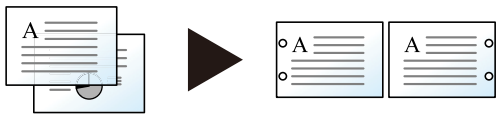		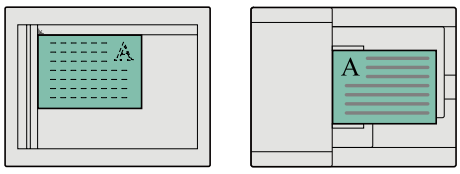	
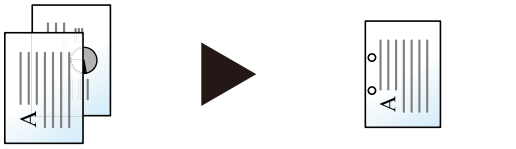		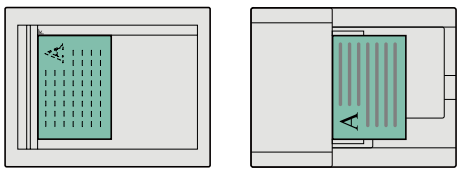	

NOTA

Os modelos em polegadas fornecem uma perfuração de dois e três buracos. Os modelos europeus fornecem uma perfuração de dois e quatro buracos.

Tabuleiro de saída

Copy Org./Papel /Finalizar Custom Box Funções USB Drive Funções

Especifique a bandeja de saída.

Item	Descrição
Bandeja esquerda inferior	Saídas para a bandeja esquerda inferior da máquina.
Bandeja esquerda superior	Saídas para a bandeja esquerda superior da máquina.
Bandeja direita	Saídas para a Bandeja Direita da máquina.

com Finalizador opcional

Item	Descrição
Bandeja direita	Saídas para a Bandeja Direita da máquina.
Bandeja A	Entrega na Bandeja A do finalizador do Finalizador de Documentos opcional.
Bandeja B	Entrega na Bandeja B do finalizador do Finalizador de Documentos opcional.
Bandeja C	Entrega na Bandeja C do finalizador do Finalizador de Documentos opcional.

com Caixa de Correio opcional

Item	Descrição
Bandeja direita	Saídas para a Bandeja Direita da máquina.
Bandeja A	Entrega na Bandeja A do finalizador do Finalizador de Documentos opcional.
Bandeja B	Entrega na Bandeja B do finalizador do Finalizador de Documentos opcional.
Bandeja C	Entrega na Bandeja C do finalizador do Finalizador de Documentos opcional.
Cassete 1 a 7	Entrega na bandeja 1 a 7 (a bandeja 1 é a superior) da caixa de correio opcional. Quando estiver definido [**Pesado 3**] (164 g/m^2 -) ou superior em Gramagem do Papel e Caixa de Correio (Opção) para o destino de saída, o destino de saída é automaticamente alterado para uma bandeja que possa ser utilizada.

NOTA

As definições predefinidas para o Tabuleiro de Saída podem ser alteradas.

Consulte o *Guia de Uso Inglês*.

Cópia/Digitalização de Cartão ID

Org./Papel /Finalizar Ori./Formato Dados Envio

Utilize esta opção quando pretender enviar/copiar uma carta de condução ou de um cartão de seguro. Quando digitaliza a frente e o verso do cartão, ambos os lados serão combinados e copiados para uma única folha.

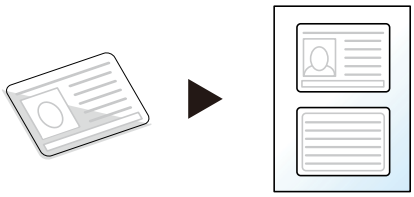

IMPORTANTE

- **Coloque o cartão ID no vidro de exposição e feche a tampa do Processador de Documentos. A cópia e digitalização de cartões de identificação estão disponíveis após a tampa estar fechada.**
- **Coloque o cartão ID na área de tamanho A4R/Statement no vidro de exposição.**

Item		Valor	Descrição
Desligado			
Ligado	**Posição Cartão no Vidro de exposição**	Disponível, Esquerda superior	Selecione a posição do cartão colocado no vidro de exposição.
	Layout de acabamento	Alinhar ao centro, Alinhar no canto superior direito	Selecione o layout do cartão ID da página de acabamento.

Alim. Manual Org. (DP)

Org./Papel /Finalizar Ori./Formato Dados Envio Funções Funções

Os documentos com várias folhas, como recibos, podem ser lidos no processador de documentos enquanto ainda estiverem encadernados. Ao colocar um documento no processador de documentos, coloque um de cada vez.

(**Valor**: [**Desligado**] / [**Ligado**])

NOTA

Os documentos podem ser colocados se a espessura total do documento com várias folhas for de 220 g/m^2 ou menos.

Zoom

Copy Layout/ Editar | Send Configuraçã o Avançada | Custom Box Funções | USB Drive Funções

Ajuste o zoom para reduzir ou ampliar a imagem.

Copiar

Estão disponíveis as opções seguintes de zoom.

Auto

Ajusta a imagem para corresponder ao tamanho do papel.

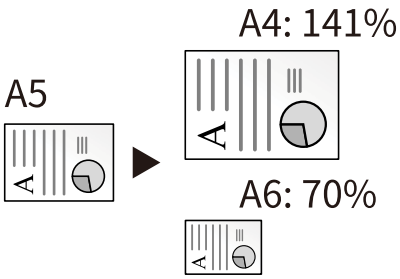

Zoom Padrão

Reduz ou amplia em percentagens pré-definidas.

Modelo	Nível de zoom (Cópia original)	Modelo	Nível de zoom (Cópia original)
Modelos europeus	400% Máx. 200% A5 >> A3 141% A4 >> A3 A5 >> A4 127% Folio>>A3 106% 11"x15">>A3 100% 90% Folio>>A4 75% 11"x15">>A4 70% A3 >> A4 A4 >> A5 50% 25% Mín.	Modelos em polegadas	400% Máx. 200% Statement >>Ledger 154% Statement>>Legal 129% Letter>>Ledger 121% Legal>>Ledger 100% 78% Legal>>Letter 77% Ledger>>Letter 64% Ledger>>Letter 50% Ledger>>Statement 25% Mín.

Entrada de zoom

Reduz ou amplia manualmente a imagem do original em incrementos de 1% entre 25% e 400%. Use as teclas numéricas ou selecione [+] ou [-] para introduzir a ampliação.

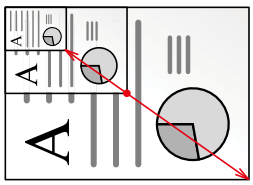

Zoom XY

Seleccione as percentagens verticais e horizontais individualmente. As ampliações podem ser definidas em aumentos de 1% entre 25% e 400%.

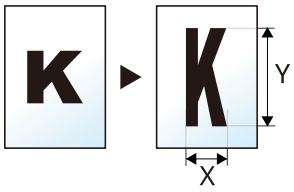

Item		Valor	Descrição
Zoom XY		X: 25 a 400% (em incrementos de 1%) Y: 25 a 400% (em incrementos de 1%)	Seleccione as percentagens verticais e horizontais individualmente. Selecione [**+**] ou [**-**] para alterar as ampliações exibidas de "X" (horizontal) e "Y" (vertical). Selecione [**Teclas Nº**] para utilizar as teclas numéricas para introdução.
	Orientação do original	Marg. Sup. em Cima, Mrg Sup à Esquerda, Auto	Selecione a orientação da margem superior do documento original para o digitalizar na direção correta. Selecione [**Orientação Original**] para selecionar a orientação dos originais, [**Marg. Sup. em Cima**] ou [**Mrg Sup na Esquerda**]. Em seguida, prima [**OK**].

Imprimir/Enviar/Armazenar

Item	Descrição
100%	Reproduz o tamanho original.
Auto	Reduz ou aumenta o original de acordo com o tamanho de envio/armazenamento.

NOTA

- Para reduzir ou aumentar a imagem, selecione o tamanho do papel, tamanho de envio ou tamanho de armazenamento.
  - Selecionar Papel (página 6-24)
  - Consulte o *Guia de Uso Inglês*.
- Algumas combinações de tamanho original e tamanho do papel ou tamanho de envio podem fazer com que a imagem seja colocada na margem do papel. Para centrar o original vertical e horizontalmente na página, utilize a função Centrar.
  - Consulte o *Guia de Uso Inglês*.

Frente Verso

Copy Layout/ Editar Custom Box Funções USB Drive Funções

Produz cópias de duas faces. Pode também criar cópias de um só lado a partir de originais com dois lados.

Estão disponíveis os seguintes modos:

Uma face para duas faces

Produz cópias de duas faces a partir de originais de uma face. No caso de um número ímpar de originais, o verso da última cópia ficará em branco.

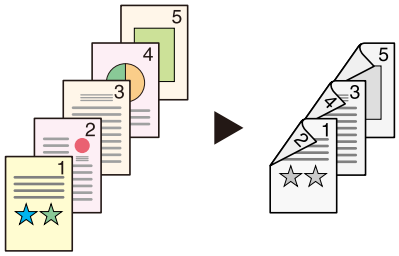

Estão disponíveis as seguintes opções de encadernação.

A Encadernar Esq./Dir. As imagens nas segundas faces não são rodadas.

B Encadernar Topo: As imagens nas segundas faces são rodadas 180 graus. As cópias podem ser encadernadas pela margem superior, ficando com a mesma orientação quando vira as páginas.

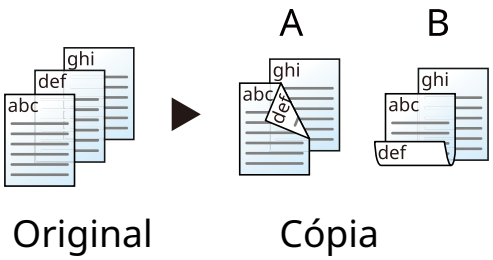

Duas faces para uma face

Copia cada um dos lados de um original de duas faces para duas folhas individuais. Coloque os originais no processador de documentos.

Estão disponíveis as seguintes opções de encadernação.

- Encadernação Esquerda/Direita: As imagens nas segundas faces não são rodadas.
- Encadernação Superior: As imagens nas segundas faces são rodadas 180 graus.

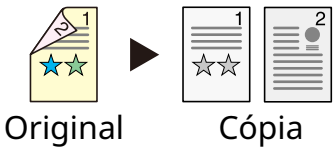

Duas faces para duas faces

Produz cópias de duas faces de originais de duas faces. Coloque os originais no processador de documentos.

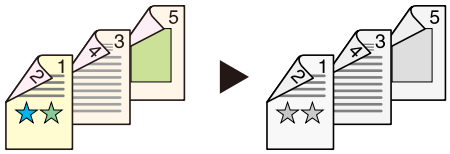

Original Cópia

NOTA

Tamanhos do papel compatíveis no modo Frente Verso: A3, A4-R, A4, A5-R, A5, A6-R, B4, B5-R, B5, B6-R, 216×340 mm, SRA3, Ledger, Letter-R, Letter, Legal, Statement-R, Executive, 12×18", 13x19", 13x19,2", Oficio II, Folio, 8K, 16K-R, 16K, ISO B5, Hagaki (Cartão), Oufuku hagaki (Postal resposta) e Personalizado 1 a 4.

Livro para uma face

Produz uma cópia de uma face ou um original de duas faces ou livro aberto.
Estão disponíveis as seguintes opções de encadernação.
Encadernar Esquerda: Os originais com páginas opostas são copiados da esquerda para a direita.
Encadernar Direita: Os originais com páginas opostas são copiados da direita para a esquerda.

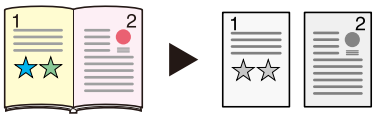

Original Cópia

NOTA

- Os tamanhos originais suportados no modo Livro para uma face: A3, A4-R, A5-R, B4, B5-R, Ledger, Letter-R e 8K
- Os tamanhos de papel suportados no modo Livro para uma face: A4-R, A4, A5, B5-R, B5, Letter-R, Letter, 16K--R e 16K

Livro para duas faces

Produz cópias de duas faces de um livro aberto com páginas opostas.

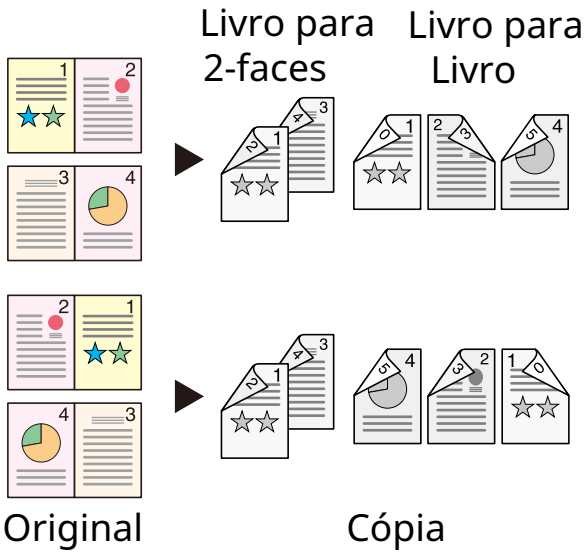

Original Cópia

NOTA

- Os tamanhos originais suportados no modo Livro para duas faces: A3, A4-R, A5-R, B4, B5-R, Ledger, Letter-R e 8K
- Os tamanhos de papel suportados no modo Livro para duas faces: A4-R, A4, A5, B5-R, B5, Letter-R, Letter, 16K-R e 16K

Copiar

Imprime originais de 1 face ou originais de livro para 2 faces, ou originais de 2 faces ou de livro aberto para 1 face. Selecione a orientação de encadernação para originais e documentos finalizados.

Item		Valor	Descrição
1 face>>1 face		—	Desativa a função.
1 face>>2 faces	**Finalizar**	Esquerda/Direita, Cima	Selecione a orientação de encadernação das cópias.
	Orientação do original	Marg. Sup. em Cima, Mrg Sup na Esquerda, Auto	Selecione a orientação da margem superior do documento original para o digitalizar na direção correta. Selecione [**Orientação Original**] para selecionar a orientação dos originais, [**Marg. Sup. em Cima**] ou [**Mrg Sup na Esquerda**].
2 faces>>1 face	**Original**	Esquerda/Direita, Cima	Selecione a orientação de encadernação dos originais.
	Orientação do original	Marg. Sup. em Cima, Mrg Sup na Esquerda, Auto	Selecione a orientação da margem superior do documento original para o digitalizar na direção correta. Selecione [**Orientação Original**] para selecionar a orientação dos originais, [**Marg. Sup. em Cima**] ou [**Mrg Sup na Esquerda**].
2 faces>>2 faces	**Original**	Esquerda/Direita, Cima	Selecione a direção de encadernação dos originais.
	Finalizar	Esquerda/Direita, Cima	Selecione a orientação de encadernação das cópias.
	Orientação do original	Marg. Sup. em Cima, Mrg Sup na Esquerda, Auto	Selecione a orientação da margem superior do documento original para o digitalizar na direção correta. Selecione [**Orientação Original**] para selecionar a orientação dos originais, [**Marg. Sup. em Cima**] ou [**Mrg Sup na Esquerda**].
Livro >>1 face[*1]	**Original**	Esquerda, Direita	Selecione a direção de encadernação dos originais.
Livro >>2 faces[*1]	**Original**	Esquerda, Direita	Selecione a direção de encadernação dos originais.
	Finalizar	Livro >>2 faces, Livro>>Livro	Seleccione a opção Frt. Verso pretendida.

*1 [**Marg. Sup. em Cima**] está definido para "Orientação Original".

Quando colocar o original no vidro de exposição, substitua, consecutivamente, cada original e prima a tecla [**Start**].

Após digitalizar todos os originais, selecione [**Final. Dig.**] para começar a copiar.

Imprimir

Imprima um documento em folhas de 1 face ou 2 faces.

Item		Valor	Descrição
1 face		—	Desativa a função.
2 faces	**Finalizar**	Esquerda/ Direita	Imprime um documento de 2 faces para que as folhas estejam devidamente alinhadas para encadernação no lado esquerdo ou direito.
		Superior	Imprime um documento de 2 faces para que as folhas estejam devidamente alinhadas para encadernação na parte superior.

Densidade

Copy Qualidade da imagem | Send Cor/Qualid. da Imagem | Custom Box • Funções • Qualidade da imagem | USB Drive Funções

Ajusta a densidade.

Ajuste a densidade selecionando [**-4**] (+Claro) a [**+4**] (+Escuro).



Imagem original

Copy Qualidade da imagem | Send Cor/Qualid. da Imagem | Custom Box • Funções • Qualidade da imagem | USB Drive Funções

Seleciona o tipo da imagem original

Copiar

Item		Valor	Descrição
Texto+Foto[*1]	**Tipo de original**	Saída da Impressora	Melhor para documentos mistos de texto e fotos impressos, originalmente, nesta máquina.
		Livro/Revista	Melhor para texto e fotos mistos impressos numa revista, etc.
	Realce do Marcador	Desligado, Ligado (Normal), Ligado (Luminoso)	Selecione [**Ligado (Normal)**] para reproduzir a cor do texto e as marcações feitas com a caneta marcadora. Se as cores não forem suficientemente brilhantes, selecione [**Ligado (Luminoso)**].
	Nível de prioridade de foto	3 (Prioridade de texto) para 3 (Prioridade para foto)	Defina se deseja ajustar para corresponder à qualidade de imagem de texto ou de fotos.
Foto	**Tipo de original**	Saída da Impressora	Melhor para fotos originalmente impressas nesta máquina.
		Livro/Revista	Melhor para fotos impressas numa revista, etc.
		Papel de foto	Melhor para fotos tiradas com uma câmara.
Texto	**Texto fino/ Linha Fina**	Desligado	Melhor para documentos maioritariamente de texto e que foram, originalmente, impressos nesta máquina.
		Ligado	Executa com nitidez textos a lápis e linhas finas.
	Realce do Marcador	Desligado, Ligado (Normal), Ligado (Luminoso)	Selecione [**Ligado (Normal)**] para reproduzir a cor do texto e as marcações feitas com a caneta marcadora. Se as cores não forem suficientemente brilhantes, selecione [**Ligado (Luminoso)**].

Item		Valor	Descrição
Gráfico/Mapa	**Tipo de original**	Saída da Impressora	Melhor para mapas e diagramas originalmente impressos nesta máquina.
		Livro/Revista	Melhor para mapas e diagramas impressos numa revista.
	Realce do Marcador	Desligado, Ligado (Normal), Ligado (Luminoso)	Selecione [**Ligado (Normal)**] para reproduzir a cor do texto e as marcações feitas com a caneta marcadora. Se as cores não forem suficientemente brilhantes, selecione [**Ligado (Luminoso)**].

*1 Se o texto a cinzento não for totalmente impresso usando [**Texto + Foto**], selecionar [**Texto**] pode melhorar o resultado.

Enviar/Imprimir/Armazenar

Item		Valor	Descrição
Texto+Foto			Melhor para documentos mistos de texto e foto.
	Realce do Marcador	Desligado, Ligado (Normal), Ligado (Luminoso)	Selecione [**Ligado (Normal)**] para reproduzir a cor do texto e as marcações feitas com a caneta marcadora. Se as cores não forem suficientemente brilhantes, selecione [**Ligado (Luminoso)**].
	Nível de prioridade de foto	3 (Prioridade de texto) para 3 (Prioridade para foto)	Defina se deseja ajustar para corresponder à qualidade de imagem de texto ou de fotos.
Foto			Melhor para fotos tiradas com uma câmara.
Texto	**Texto fino/ Linha Fina**	Desligado	Melhor para documentos maioritariamente de texto e que foram, originalmente, impressos nesta máquina.
		Ligado	Executa com nitidez textos a lápis e linhas finas.
	Realce do Marcador	Desligado, Ligado (Normal), Ligado (Luminoso)	Selecione [**Ligado (Normal)**] para reproduzir a cor do texto e as marcações feitas com a caneta marcadora. Se as cores não forem suficientemente brilhantes, selecione [**Ligado (Luminoso)**].
Texto (para OCR)			A digitalização produz uma imagem adequada para OCR. Esta função apenas está disponível quando Seleção Cores está definida como Preto e Branco. Seleção de Cores (página 6-43)

Seleção de Cores

Selecione a definição de cor.

Send Cor/Qualid. da Imagem

Custom Box
- Funções
- Qualidade da imagem

USB Drive Funções

Item	Descrição
Auto (Color/Grayscale)	Reconhece automaticamente se o documento está a cores ou a preto e branco, e digitalize documentos a cores no modo Cores e os documentos a preto e branco em Escala Cinz.
Auto (Cor/Mono.)	Reconhece automaticamente se o documento está a cores ou a preto e branco, e digitalize documentos a cores no modo Cores e os documentos a preto e branco no modo Preto e Branco.
Cores	Digitaliza o documento a cores.
Escala de Cinzentos	Digitaliza o documento na escala de cinzentos. Produz uma imagem suave e detalhada.
Monocromático	Digitaliza o documento a preto e branco

EcoPrint

Copy Qualidade da imagem

Custom Box Funções

USB Drive Funções

EcoPrint poupa toner durante a impressão.
Utilize esta função para impressões de teste ou para qualquer outra ocasião quando não é necessária uma impressão de alta qualidade.

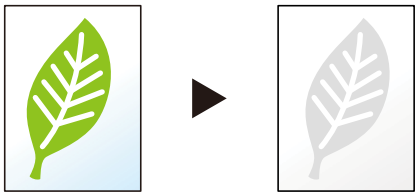

Item		Valor	Descrição
Desligado			
Ligado	**Nível de Poupança de Toner**	[**1**] (Mais baixo) para [**5**] (Mais alto)	Ajuste o Nível de Poupança de Toner.

Formato do ficheiro

Send Ori./ Formato Dados Envio Custom Box Funções USB Drive Funções

Especifique o formato do ficheiro de imagem. O nível de qualidade da imagem também pode ser ajustado.

Selecione o formato do ficheiro entre [**PDF**], [**TIFF**], [**XPS**], [**JPEG**], [**OpenXPS**], [**High Comp. PDF**], [**Word**], [**Excel**] e [**PowerPoint**].

Quando o modo de cores na digitalização tiver sido selecionado como Escala Cinz. ou Cores, defina a qualidade da imagem.

Se tiver selecionado [**PDF**] ou [**PDF PDF**], pode especificar definições de criptografia ou PDF/A.

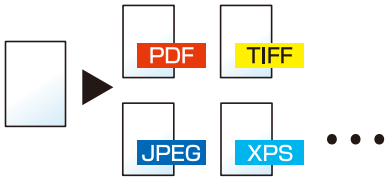

Item	Valor	Modo de cor
PDF[*1*2*3*4]	1 Low Quality (High Comp) a 5 Alta Qualid.(Bx Comp.)	Cor Auto (Cor/Escala Cinzentos), Cor Auto (Monocromático), Cores, Escala Cinz., Monocromático
TIFF		
XPS		Cor Auto (Cor/Cinz.), Cores, Escala de cinzentos
JPEG		Cor Auto (Cor/Escala Cinzentos), Cor Auto (Monocromático), Cores, Escala Cinz., Monocromático
OpenXPS		
PDF PDF[*1*2*3*4]	Prioridade Nível Compr., Padrão, Prioridade Qualidade	Cor Auto (Cor/Cinz.), Cor Auto (Cor/Mono), Cores, Escala de Cinzentos
Word[*5]	1 Low Quality (High Comp) a 5 Alta Qualid.(Bx Comp.)	Cor Auto (Cor/Cinz.), Cores, Escala de cinzentos
Excel[*5]		
PowerPoint[*5]		

*1 É possível criar um ficheiro PDF pesquisável ao executar o OCR no documento digitalizado.
➡ Consulte o *Guia de Uso Inglês*.
*2 Defina o PDF/A. (Valor: [**Desligado**] / [**PDF/A-1a**] / [**PDF/A-1b**] / [**PDF/A-2a**] / [**PDF/A-2b**] / [**PDF/A-2u**]).
*3 Defina a encriptação de PDF.
➡ Consulte o *Guia de Uso Inglês*.
*4 Definir Assinatura Digital do Ficheiro.
➡ Consulte o *Guia de Uso Inglês*.
*5 Os formatos Word, Excel e PowerPoint serão guardados num formato de ficheiros do Microsoft Office 2007 ou posterior.
➡ Consulte o *Guia de Uso Inglês*.

Separação de Ficheiros

Send Ori./ Formato Dados Envio Custom Box Funções USB Drive Funções

Cria vários ficheiros ao dividir a página dos dados do original digitalizado pelo número de páginas especificado, e envia os ficheiros.



NOTA
É anexado um número de série de três dígitos, como "abc_001.pdf, abc_002.pdf...", ao final do nome do ficheiro.

Item	Valor	Descrição
Desligado		
Ligado		Defina a separação de ficheiros. Use [**+**], [**-**] ou as teclas numéricas para especificar o número de páginas e, em seguida, selecione [**Próx. >**].
Anex. Fich. a E-mail	Todos em 1 E-mail, 1 ficheiro por E-mail	Seleccione como anexar os ficheiros ao E-mail. Seleccione [**Todos em 1 E-mail**] para anexar e enviar todos os ficheiros num único E-mail. Seleccione [**1 ficheiro por E-mail**] para anexar e enviar 1 ficheiro por E-mail.

Resolução da Digitalização

Send Cor/Qualid. da Imagem Custom Box • Funções • Cor/Qualid. da Imagem USB Drive Funções

Selecione a precisão da resolução da digitalização.

(Valor: [**600 × 600 dpi**] / [**400 × 400 dpi Ultra fino**] / [**300 × 300 dpi**] / [**200 × 400 dpi Super fino**] / [**200 × 200 dpi Fino**] / [**200 × 100 dpi Normal**])

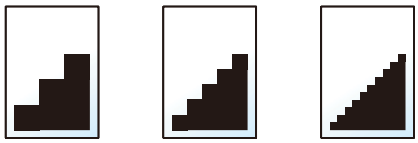

NOTA
Quanto maior o número, melhor a resolução da imagem. Contudo, melhor resolução também significa ficheiros maiores e envios mais demorados.

Clarificar Texto (Remoção de Ruído)

Send Cor/Qualid. da Imagem USB Drive Funções

Ao digitalizar e enviar um documento a preto e branco, elimina o ruído de fundo e melhora a legibilidade do texto.

(**Valor**: [**Desligado**] / [**Ligado**])

Melhoramento Escrita Manual

Send Configuração Avançada USB Drive Funções

Realce os textos e as linhas manuscritos, alterando sua cor para a cor especificada.

Item	Valor	Descrição
Desligado		
Ligado	Amarelo, Vermelho, Ciano, Magenta, Verde, Azul, Preto, Máscara com branco	Defina a cor a ser alterada.

NOTA

Dependendo do original utilizado, as letras manuscritas podem ser detetadas incorretamente.

Exemplo de texto manuscrito difícil de detetar:

- Números/dígitos/linhas manuscritos com mais de 1 cm quadrado de tamanho
- Letras escritas com caneta de ponta grossa

Exemplo de reconhecimento de escrita não manuscrita como escrita não manuscrita:

- Tipo de letra arredondada

Ao usar esta função, o envio poderá demorar algum tempo.

7 Resolução de problemas

Este capítulo explica os seguintes tópicos:

Manutenção regular 7-2
- Limpeza 7-2
- Limpeza do vidro de exposição 7-2
- Limpeza do interior do processador de documentos 7-2
- Limpeza Fenda do vidro 7-3
- Substituição do recipiente de toner 7-4
- Substituir a Caixa de Resíduos de Toner 7-7
- Colocar papel 7-9
- Substituir agrafos (Finalizador de agrafamento de 65 folhas) 7-10
- Substituir agrafos (Finalizador de agrafamento de 100 folhas) 7-11
- Substituir Agrafos (Unidade de Dobragem) 7-13
- Eliminar os resíduos do agrafador (Finalizador de agrafamento de 100 folhas) 7-15
- Eliminar os resíduos do furador 7-17

Resolução de problemas 7-19
- Resolver avarias 7-19
- Problemas com o funcionamento da máquina 7-19
- Problemas com a imagem impressa 7-24
- Operação Remota 7-27
- Responder a mensagens 7-29

Ajuste/Manutenção 7-51
- Descrição geral de Ajuste/Manutenção 7-51
- Ajuste de Curva Tonalidade 7-52
- Ajuste de imagem 7-56
- Calibração 7-57

Desencravar o Papel Preso 7-58
- Indicadores de local de encravamento 7-58
- Remover o papel encravado na Cassete 1 7-61
- Remover o papel encravado na Cassete 2 7-63
- Remover o papel encravado na Cassete 3 7-65
- Remover o papel encravado na Cassete 4 7-67
- Remover o papel encravado na Cassete 5 (Alimentador lateral (3000 folhas)) 7-70
- Remover o papel encravado na Cassete 5 (Alimentador Lateral (3500 folhas)) 7-71
- Remova o papel preso na Bandeja Multifunções 7-73
- Remova o papel encravado na Tampa Direita 1 7-74
- Remova o papel encravado na Tampa Direita 2 7-77
- Remover o papel encravado na Bandeja Esquerda Superior/Finalizador (Bandeja C) 7-78
- Remover o papel preso na Bandeja Esquerda Inferior 7-80
- Remover o papel preso na Bandeja Direita 7-81
- Remover o papel preso no Processador de Documentos 7-82
- Remover o papel preso no Insersor 7-85
- Remover o papel preso no Finalizador (Interior) 7-88
- Remover o papel preso no Finalizador (Bandeja A) 7-90
- Remover o papel preso no Finalizador (Bandeja B) 7-94
- Remover o papel preso na Caixa Correio 7-97
- Remover o papel preso na Unidade de Dobragem (Finalizador) 7-98
- Remover o papel preso na Bandeja de Dobragem (Finalizador) 7-105

Remover agrafos presos 7-109
- Eliminação de um encravamento de agrafos no finalizador de agrafamento de 100 folhas 7-111
- Remover agrafos presos da Unidade de Dobragem (Finalizador) 7-114

Manutenção regular

Limpeza

Limpe a máquina regularmente para garantir uma qualidade de impressão ótima.

CUIDADO

Por razões de segurança, antes de limpar a máquina, desligue sempre o cabo de alimentação.

Limpeza do vidro de exposição

Limpe a parte de trás da tampa dos originais, o interior do processador de documentos e o vidro de exposição com um pano macio, humedecido com álcool ou detergente suave.

IMPORTANTE

Não use diluente ou outros solventes orgânicos.

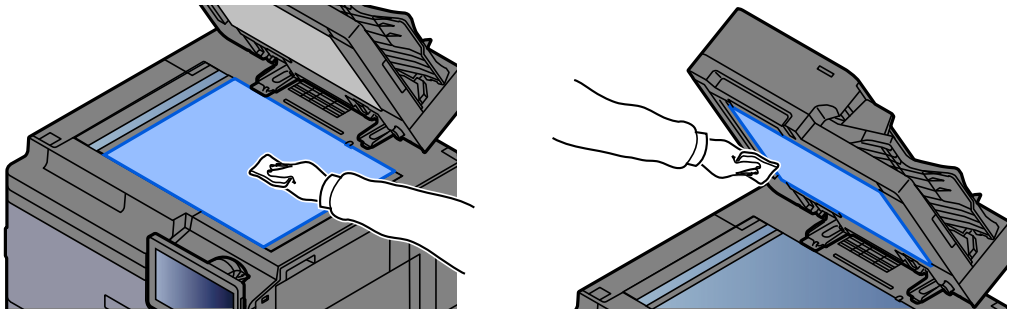

Limpeza do interior do processador de documentos

Quando utilizar o processador de documentos de digitalização dupla, limpe a unidade de digitalização com o pano de limpeza fornecido.

IMPORTANTE

Não use álcool, diluente ou outros solventes orgânicos.

1 Retire o pano do compartimento do pano de limpeza e abra a tampa do processador de documentos.

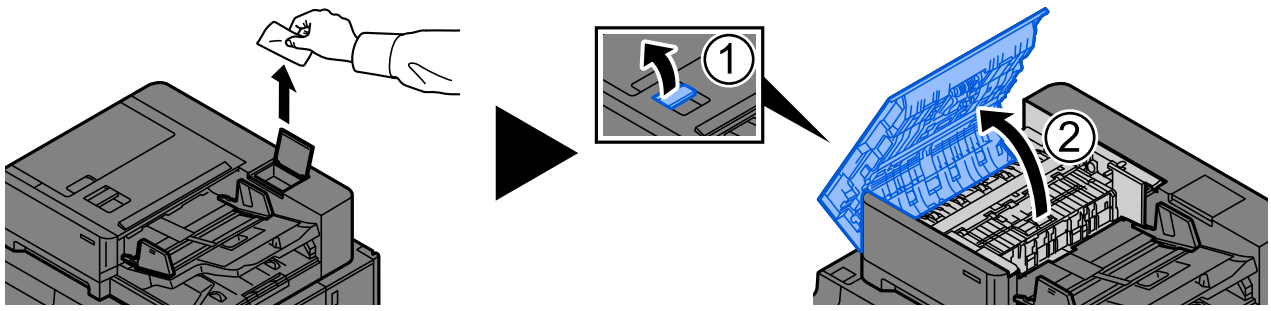

2 Limpar o interior do processador de documentos.

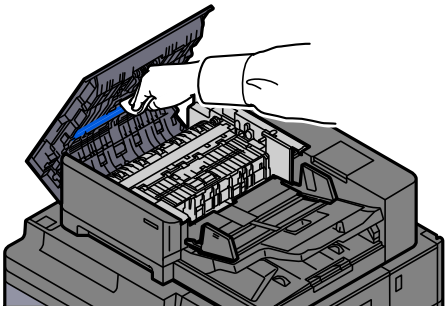

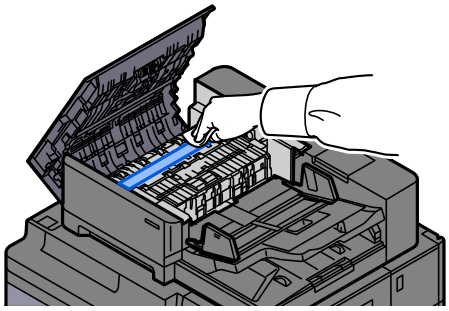

Limpeza Fenda do vidro

Quando utilizar o processador de documentos, limpe a superfície da fenda do vidro e a guia de leitura com o pano de limpeza fornecido.

IMPORTANTE
Limpe a superfície da fenda do vidro com o pano de limpeza fornecido.

NOTA
A existência de sujidade na fenda do vidro ou na guia de leitura pode levar ao surgimento de riscas na saída.

1 Retire o pano do compartimento do pano de limpeza.

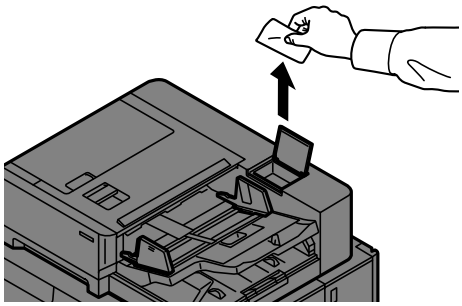

2 Limpe a fenda do vidro e a guia de leitura.

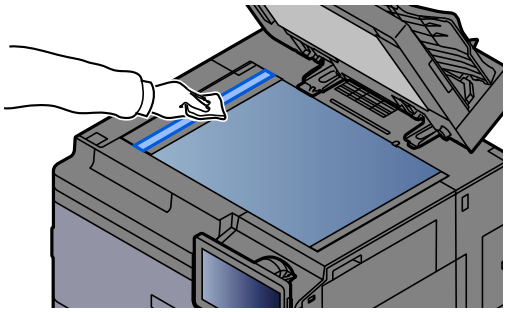

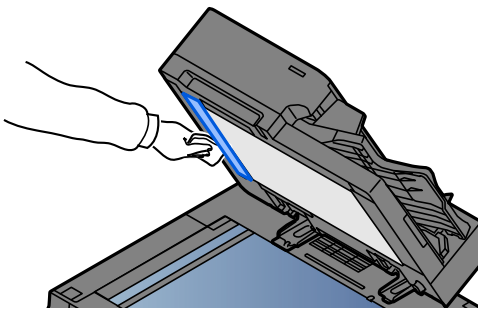

Substituição do recipiente de toner

Quando o toner fica vazio, é exibida a seguinte mensagem. Substitua o cartucho do toner.

"Toner vazio."

Quando o toner fica com pouca carga, é exibida a seguinte mensagem. Certifique-se de que tem um novo recipiente de toner para proceder à substituição.

"Toner com nível baixo. (Substituir quando vazio.)"

NOTA

- Para o recipiente de toner, utilize sempre um recipiente de toner genuíno. Utilizar um recipiente de toner não genuíno pode originar defeitos na imagem e falhas do produto.
- O chip de memória no recipiente de toner deste produto armazena a informação necessária para melhorar a comodidade do cliente, a utilização do sistema de reciclagem para recipientes de toner usados e o planeamento e desenvolvimento de novos produtos. A informação armazenada não inclui informações que possibilitem identificar indivíduos, e apenas é usada anonimamente para os fins mencionados.

CUIDADO

Não tente incinerar componentes que contenham toner. Faíscas perigosas podem causar queimaduras.

1 Abra a tampa frontal.

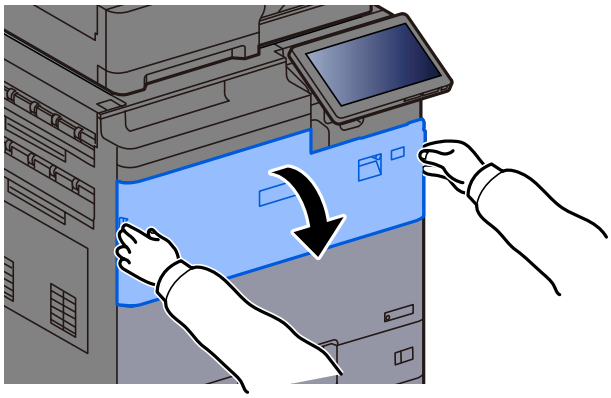

2 Remova o recipiente de toner.

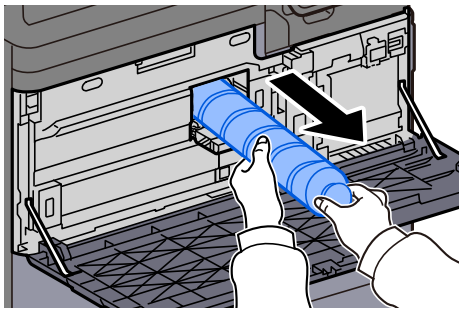

3 Coloque o contentor de toner usado no saco de plástico para resíduos.

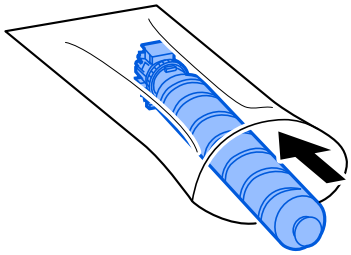

4 Retire o novo recipiente de toner da embalagem.

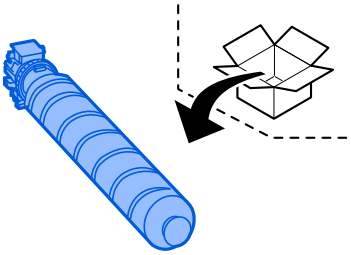

IMPORTANTE
Não toque nos pontos mostrados abaixo.

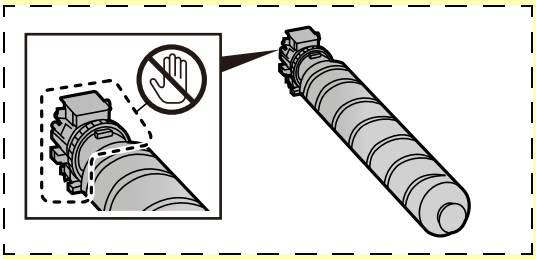

5 Bata ao de leve no recipiente de toner.

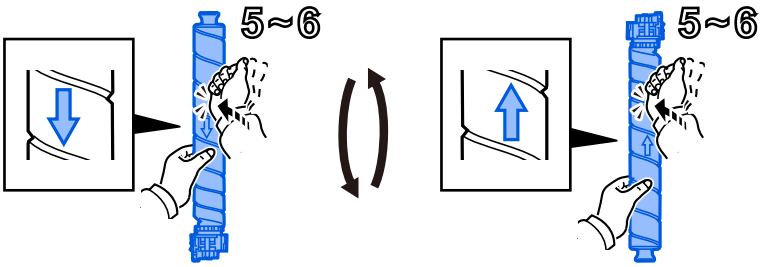

6 Agite o cartucho de toner.

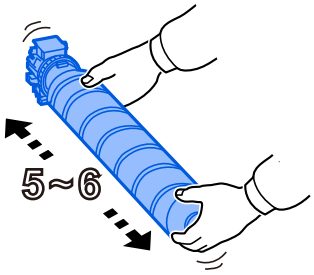

7 Instale o recipiente de toner.

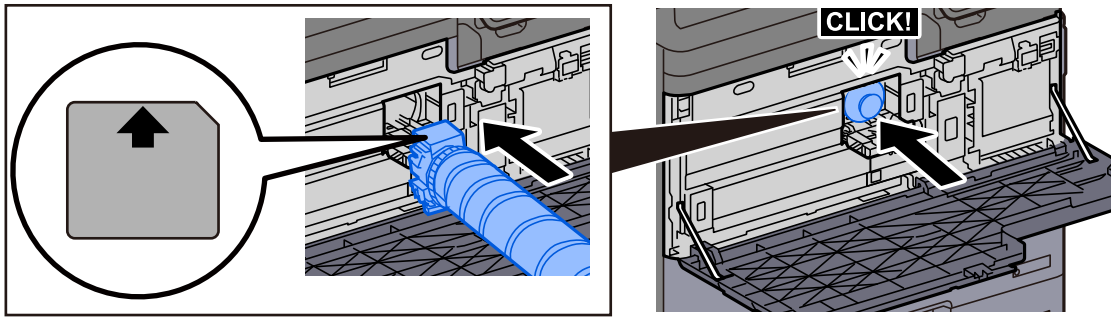

IMPORTANTE

Introduza o recipiente de toner por completo.

8 Feche a tampa frontal.

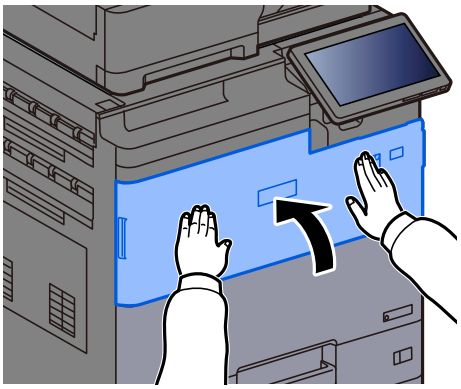

NOTA

- Se a tampa frontal não fechar, verifique se o novo recipiente de toner está instalado corretamente.
- Devolva o recipiente de toner usado ao seu revendedor ou técnico de assistência. O recipiente de toner recolhido será reciclado ou descartado em conformidade com os regulamentos aplicáveis.

Substituir a Caixa de Resíduos de Toner

Quando a caixa de resíduos de toner fica vazia, é exibida a seguinte mensagem. Substitua imediatamente a caixa de resíduos de toner.

"Substituir a caixa de resíduos de toner."

CUIDADO

Não tente incinerar componentes que contenham toner. Faíscas perigosas podem causar queimaduras.

1 Abra a tampa da caixa de resíduos de toner.

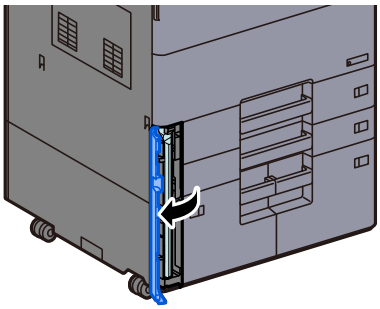

2 Retire a Caixa de Resíduos de Toner.

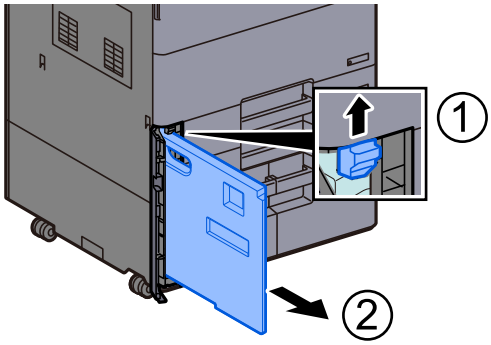

3 Coloque a Caixa de Resíduos de Toner no saco de plástico para resíduos.

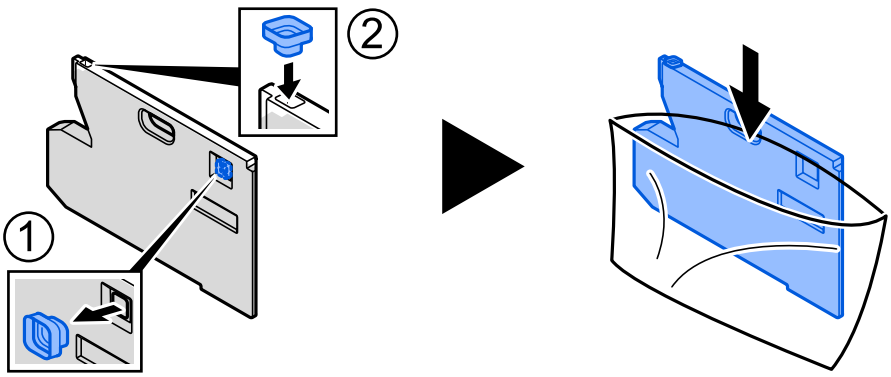

4 Remova a nova Caixa de Resíduos de Toner.

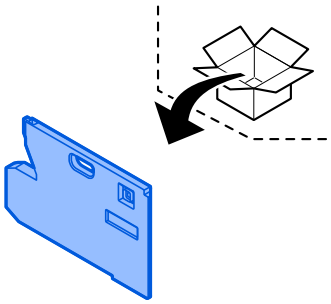

5 Instale a Caixa de Resíduos de Toner.

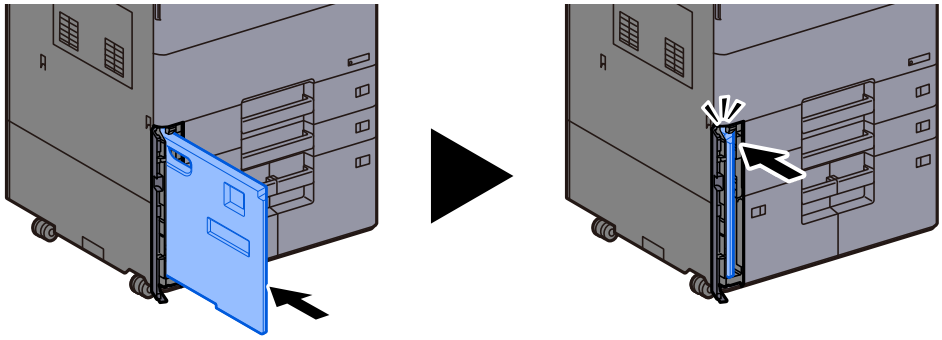

6 Feche a tampa da caixa de resíduos de toner.

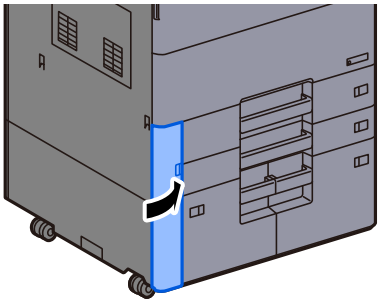

NOTA
Devolva a caixa de resíduos de toner usada ao seu revendedor ou técnico de assistência. A caixa de resíduos de toner recolhida será reciclada ou descartada em conformidade com os regulamentos aplicáveis.

Colocar papel

Quando a Cassete # ficar sem papel, serão apresentadas as seguintes mensagens.

"Adicionar papel na cassete #"

"Adicionar papel na bandeja multif."

- Colocar papel nas cassetes (página 3-4)
- Colocar papel no Alimentador de Grande Capacidade (página 3-11)
- Colocar papel no Alimentador Lateral (3000 folhas) (página 3-18)
- Colocar papel no Alimentador Lateral (3500 folhas) (página 3-20)
- Colocar papel na Bandeja Multifunções (página 3-13)

NOTA

Se [**Mostrar Mens.Config.Papel**] estiver definido para [**Ligado**], é exibido o ecrã de confirmação para a definição do papel quando é definido um novo papel. Se o papel for alterado, altere as definições do papel.

Consulte o *Guia de Uso Inglês*.

Substituir agrafos (Finalizador de agrafamento de 65 folhas)

Quando a Unidade do Agrafador ficar sem papel, serão apresentadas as seguintes mensagens. O suporte do cartucho de agrafos deve ser reabastecido com agrafos.

"Agrafador vazio."

NOTA
Se a unidade de agrafos ficar sem agrafos, contacte o seu fornecedor ou técnico de assistência.

1 Abra a tampa frontal do finalizador 1.

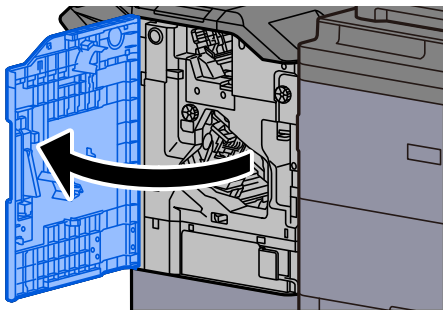

2 Retire o Suporte do Cartucho de Agrafos (A).

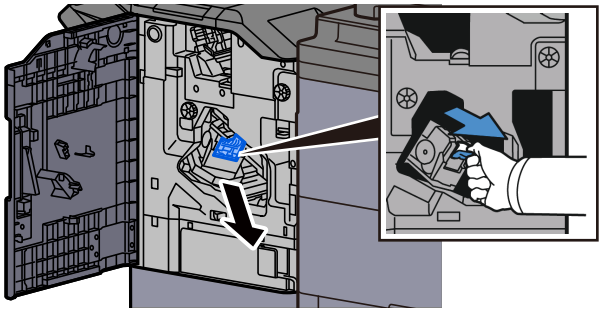

3 Substitua os agrafos.

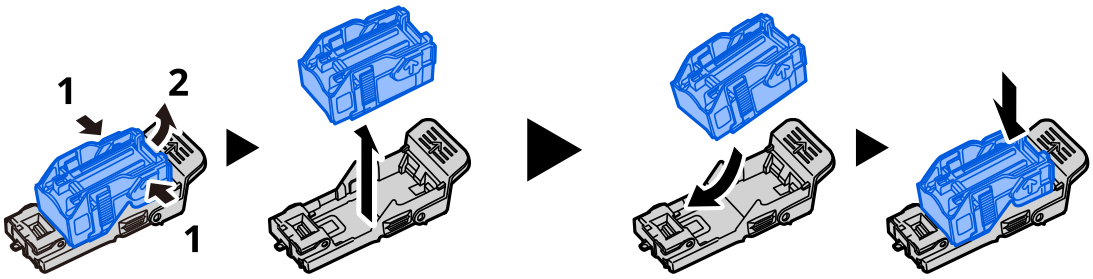

4 **Instale o Suporte do Cartucho de Agrafos (A).**



5 **Feche a tampa.**

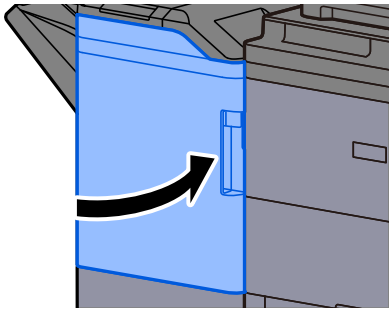

Substituir agrafos (Finalizador de agrafamento de 100 folhas)

Quando a Unidade do Agrafador ficar sem papel, serão apresentadas as seguintes mensagens. O suporte do cartucho de agrafos deve ser reabastecido com agrafos.

"Agrafador vazio."

NOTA
Se a unidade de agrafos ficar sem agrafos, contacte o seu fornecedor ou técnico de assistência.

1 **Abra a tampa frontal do finalizador 1.**

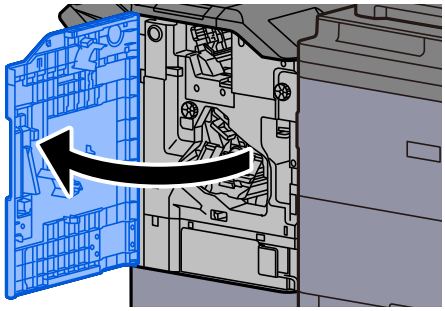

2 Retire o Suporte do Cartucho de Agrafos (A).

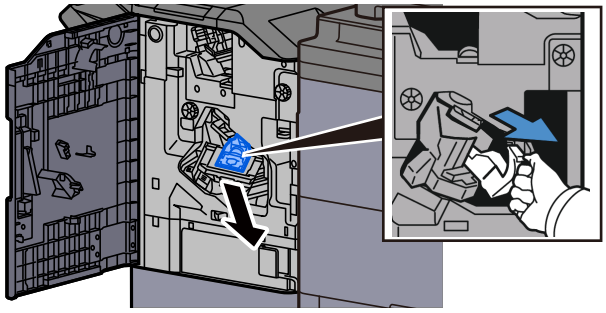

3 Substitua os agrafos.

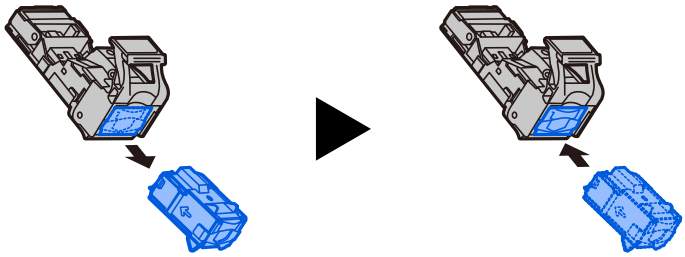

4 Instale o Suporte do Cartucho de Agrafos (A).

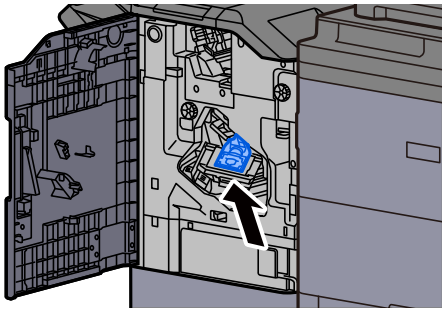

5 Feche a tampa.

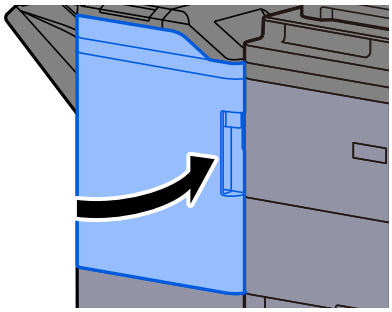

Substituir Agrafos (Unidade de Dobragem)

Quando a Unidade do Agrafador ficar sem papel, serão apresentadas as seguintes mensagens. O suporte do cartucho de agrafos deve ser reabastecido com agrafos.

"Agrafador vazio."

NOTA
Se a unidade de agrafos ficar sem agrafos, contacte o seu fornecedor ou técnico de assistência.

1 Abra a tampa frontal do finalizador 1 e 2.

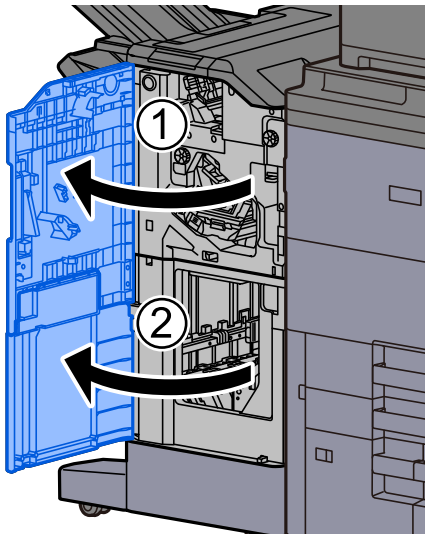

2 Retire o Suporte do Cartucho de Agrafos (B) ou (C).

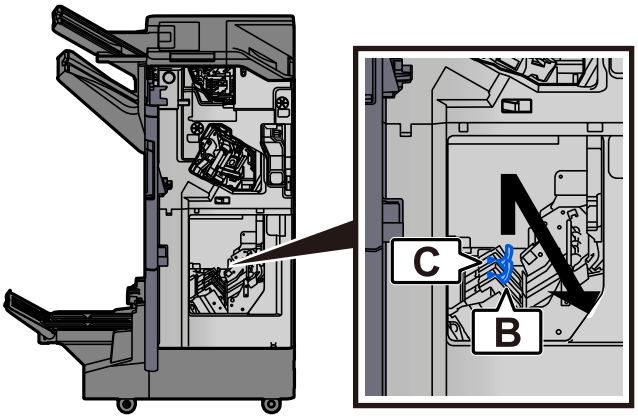

3 Substitua os agrafos.

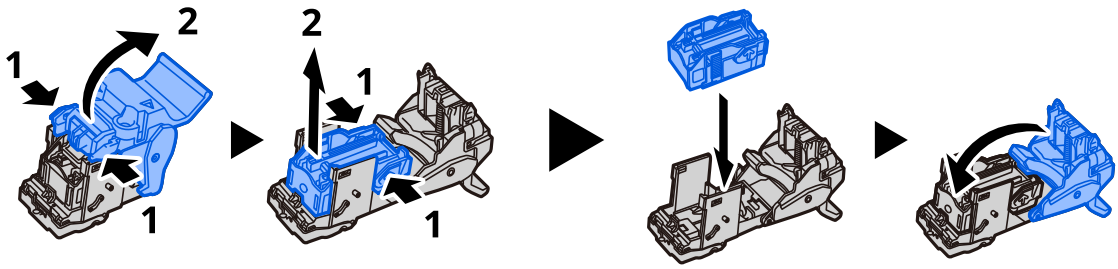

4 Instale o Suporte do Cartucho de Agrafos (B) ou (C).

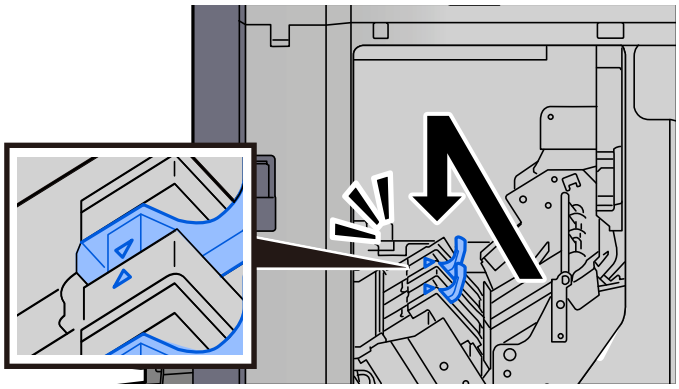

5 Feche as tampas.

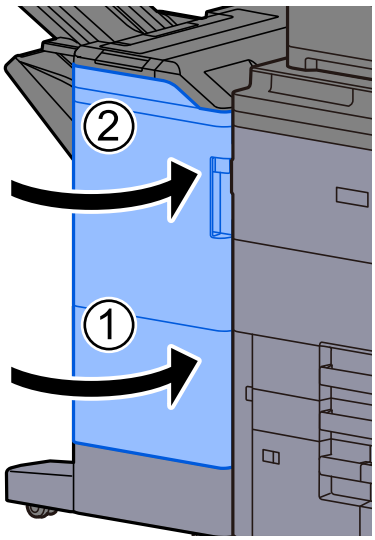

Eliminar os resíduos do agrafador (Finalizador de agrafamento de 100 folhas)

Quando a caixa de resíduos de agrafos está cheia, é apresentada a seguinte mensagem. Esvazie a caixa de resíduos de agrafos.

"Verifique a caixa de resíduos de agrafos."

Deixe o interruptor de alimentação da máquina LIGADO quando realiza este procedimento.

1 Abra a tampa frontal do finalizador 1.

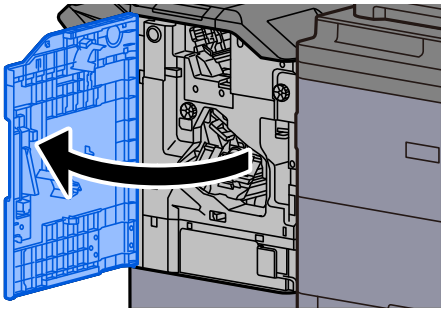

2 Remova a caixa de resíduos de agrafos.

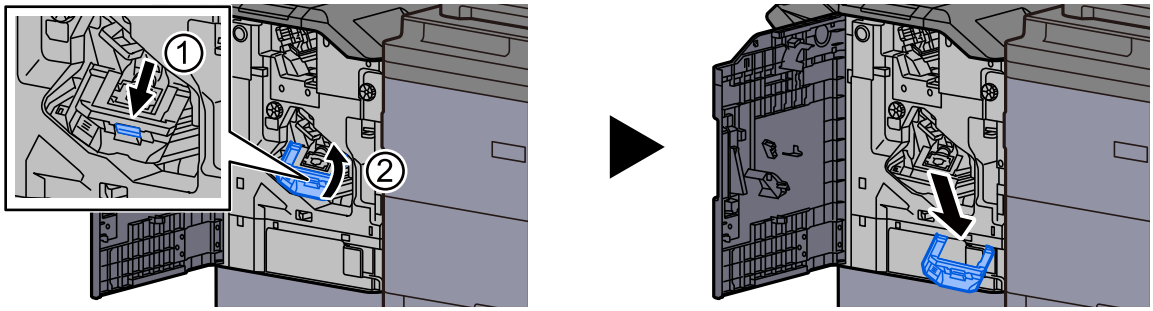

NOTA

Tenha cuidado para não deixar cair os resíduos de agrafos ao remover a caixa.

3 Esvazie a caixa de resíduos de agrafos.

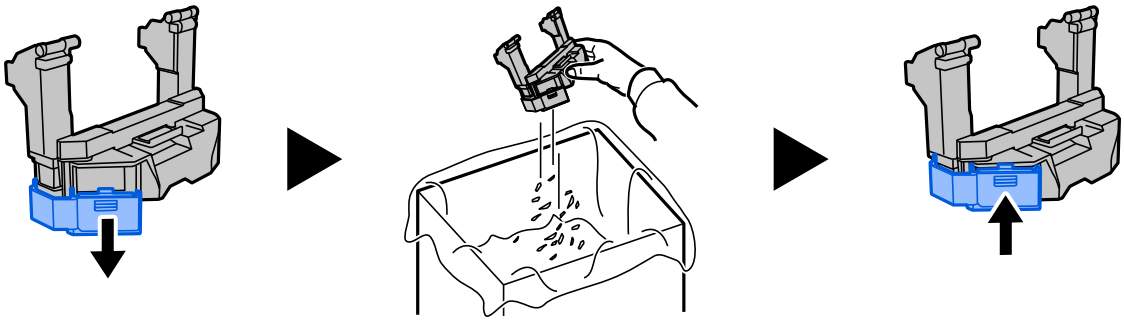

4 Instale a caixa de resíduos de agrafos.

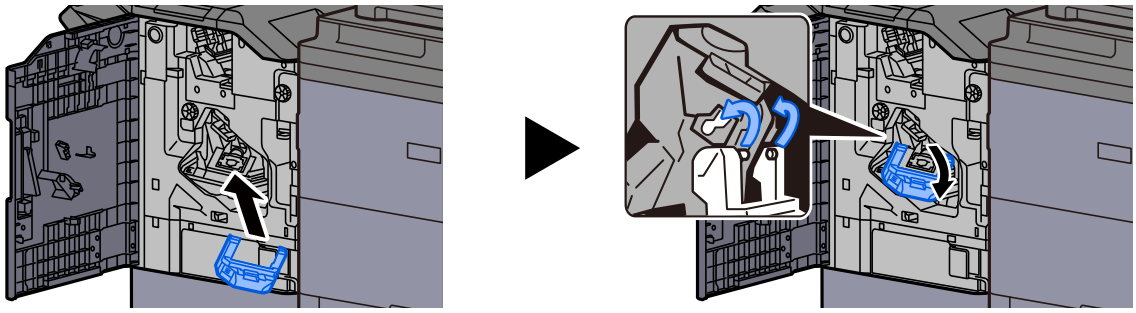

5 Feche a tampa.

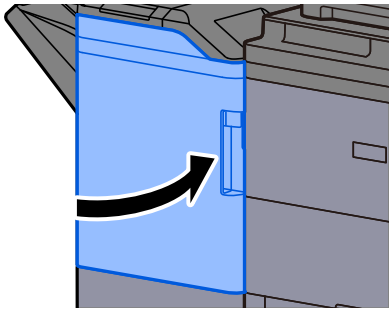

Eliminar os resíduos do furador

Quando a caixa de resíduos do furador fica vazia, é exibida a seguinte mensagem. Esvazie a caixa de resíduos do furador.

"Esvazie a caixa de resíduos do furador"

Deixe o interruptor de alimentação da máquina LIGADO quando realiza este procedimento.

1 Abra a tampa frontal do finalizador 1.

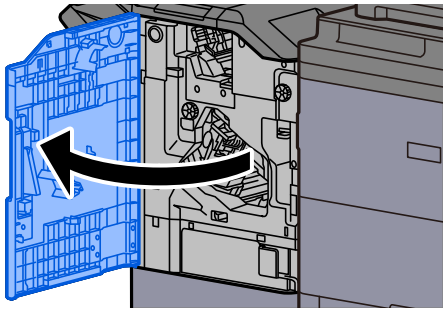

2 Remova a Caixa de Resíduos do Furador.

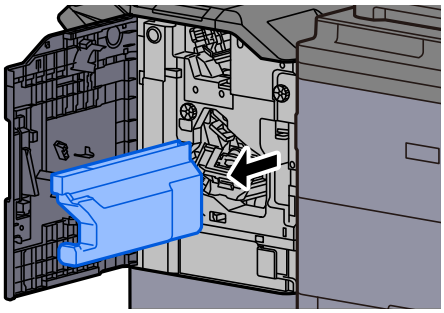

NOTA

Tenha cuidado para não entornar os pedaços soltos quando retirar a caixa.

3 Esvazie a Caixa de Resíduos do Furador.

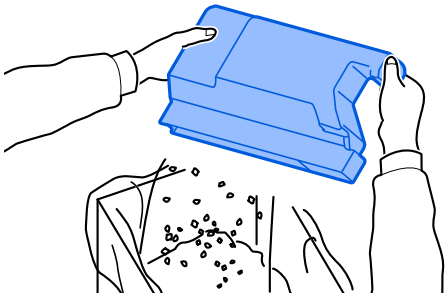

4 Instale a Caixa de Resíduos do Furador.

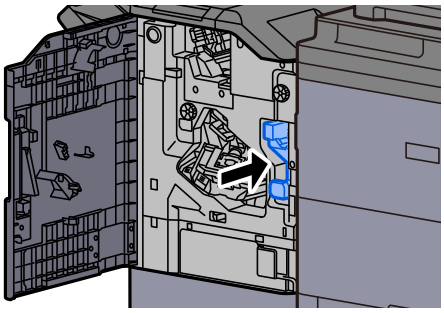

5 Feche a tampa.

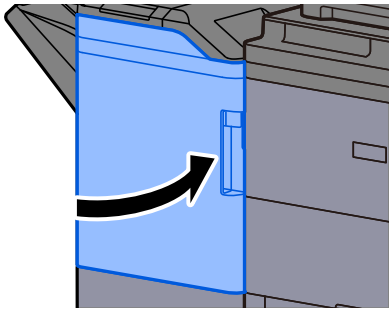

Resolução de problemas

Resolver avarias

O seguinte quadro fornece regras gerais para a resolução de problemas.

Se a máquina tiver um problema, confira as verificações e efetue os procedimentos indicados nas páginas seguintes. Se o problema persistir, contacte o seu técnico de assistência.

NOTA

Quando entrar em contacto connosco, necessitará do número de série.
Para verificar o número de série, consulte o seguinte:

Visor para Informação do Dispositivo (página 2-20)

Problemas com o funcionamento da máquina

Quando ocorrem os seguintes problemas de funcionamento da máquina, implemente os procedimentos adequados.

Sintoma	Pontos de verificação	Procedimentos de correção	Página de referência
Uma aplicação não inicia.	O tempo para Repor Painel Automático é insuficiente?	Defina o tempo para Repor Painel Automático em 30 segundos ou mais.	—
O ecrã não responde quando o interruptor de alimentação está ligado.	A máquina está ligada à corrente?	Ligue o cabo de alimentação a uma tomada de corrente alterna.	—
O painel táctil não responde ou apresenta defeito.	O painel táctil é utilizado com as mãos molhadas?	Seque as mãos para utilizar o painel táctil.	—
	Está a utilizar luvas?	Use as próprias mãos ou uma caneta para utilizar o painel táctil.	—
	A máquina está instalada perto de um dispositivo que gera ruído elétrico (gerador, ar condicionado, etc.)?	Instale a máquina longe de dispositivos que geram ruído elétrico.	—
Premir a tecla [**Start**] não produz cópias.	É apresentada alguma mensagem no ecrã?	Determine qual a resposta apropriada à mensagem e reaja em conformidade.	página 7-29
	A máquina está no modo de espera?	Selecione qualquer tecla no painel de operação para recuperar a máquina do modo de espera.	página 2-37

Sintoma	Pontos de verificação	Procedimentos de correção	Página de referência
São ejetadas folhas em branco. 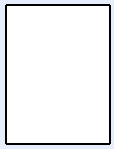	Os originais estão colocados corretamente?	Quando colocar originais no vidro de exposição, coloque-os com a face para baixo e alinhe-os com os indicadores de tamanho do original.	página 5-2
		Quando colocar os originais no processador de documentos, coloque-os voltados para cima.	página 5-4
	—	Verifique as definições do software da aplicação.	—
O papel encrava com frequência.	O papel está colocado corretamente?	Coloque o papel corretamente.	página 3-4
	—	Rode, em 180 graus, a orientação na qual o papel está colocado.	página 3-4
	O papel corresponde ao tipo de papel suportado? Está em boas condições?	Retire o papel, vire-o e volte-o a colocar.	página 3-4
	O papel está enrolado, dobrado ou enrugado?	Substitua o papel por papel novo.	página 3-4
	Ficaram restos de papel soltos ou presos na máquina?	Retire o papel encravado.	página 7-58
2 ou mais folhas estão sobrepostas quando ejetadas. (alimentação múltipla) 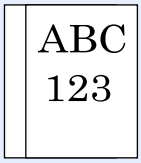	—	Coloque o papel corretamente.	página 3-2
As impressões saem enrugadas. 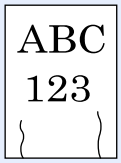	O papel está colocado corretamente?	Coloque o papel corretamente.	página 3-4
	—	Rode, em 180 graus, a orientação na qual o papel está colocado.	página 3-4
	O papel está húmido?	Substitua o papel por papel novo.	página 3-4
As impressões saem onduladas. 	—	Rode, em 180 graus, a orientação na qual o papel está colocado.	página 3-4
	O papel está húmido?	Substitua o papel por papel novo.	página 3-4
Não é possível instalar o controlador da impressora.	O driver foi instalado com o nome do anfitrião com a função Wi-Fi ou Wi-Fi Direct disponível?	Especifique o endereço IP em vez do nome de anfitrião.	página 2-42

Sintoma	Pontos de verificação	Procedimentos de correção	Página de referência
Não é possível imprimir.	A máquina está ligada à corrente?	Ligue o cabo de alimentação a uma tomada de corrente alterna.	—
	A máquina está ligada?	Ligue o interruptor de alimentação.	página 2-9
	O cabo USB e o cabo de rede estão ligados?	Ligue o cabo USB e o cabo de rede corretos com firmeza.	página 2-7
	O trabalho de impressão está parado?	Continue a impressão.	—
	Quando a rede com fios ou de Wi-Fi é configurada utilizando a resolução do nome, o endereço de IP (endereço privado) da outra rede que não pode ser acedida coexiste?	O número do nome do anfitrião e do nome do domínio que pode ser utilizado com a máquina é um, respetivamente. Configure a restrição de acordo com esta restrição.	—
		Altere as definições da resolução do nome, como NetBEUI e DNS, ou as definições do ambiente de rede.	**Embedded Web Server RX User Guide**
		Selecione Wi-Fi, Rede com fios ou Rede opcional como uma rede de utilização ilimitada na Rede Principal (Cliente).	—
		Defina para [**Rede com fios**] ou [**Wi-Fi**] um dos [**Ligado**] e defina a outra definição para [**Desligado**].	—
Não é possível imprimir com a pen USB. Pen USB não reconhecida.	O anfitrião USB está bloqueado?	Selecione [**Desbloquear**] nas definições do hospedeiro USB.	—
	—	Verifique se a pen USB está firmemente introduzida na máquina.	—
Enquanto "Auto-IP" já estiver [**Ligado**], o endereço de IP não é atribuído automaticamente.	Foi introduzido um valor superior a "0.0.0.0" para o endereço local de ligação de TCP/IP(v4)?	Introduza "0.0.0.0" para o endereço de IP de TCP/IP(v4).	página 2-33

Sintoma	Pontos de verificação	Procedimentos de correção	Página de referência
Não é possível enviar por SMB.	O cabo de rede está ligado?	Ligue o cabo de rede correto com firmeza.	página 2-7
	As definições da rede para o equipamento foram corretamente configuradas?	Configure as definições TCP/IP corretamente.	—
	As definições de partilha de pastas foram corretamente configuradas?	Verifique as definições de partilha e privilégios de acesso sob as propriedades da pasta.	—
	A interface selecionada é a Rede Principal?	Especifique o nome do anfitrião ou o endereço de IP da interface selecionada como Rede Principal ou defina a interface para ser utilizada de novo.	—
	O protocolo SMB foi definido para [**Ligado**]?	Coloque a definição do protocolo SMB para [**Ligada**].	—
	O [**Nome Anfitrião**] foi corretamente introduzido? *1	Verifique o nome do computador para o qual estão a ser enviados dados.	página 5-20
	O [**Caminho**] foi corretamente introduzido?	Verifique o nome partilhado para a pasta partilhada.	página 5-20
	O [**Nome do Utiliz. de Início de Sessão**] foi corretamente introduzido? *1 *2	Verifique o nome do domínio e o nome de utilizador de início de sessão.	página 5-20
	Foi utilizado o mesmo nome de domínio para o [**Nome Anfitrião**] e [**Nome do Utiliz. de Início de Sessão**]?	Elimine o nome de domínio e barra ("\") de [**Nome do Utiliz. de Início de Sessão**].	página 5-20
	A [**Palavra-passe Início Sessão**] foi corretamente introduzida?	Verifique a palavra-passe de início de sessão.	página 5-20
	As exceções para a Firewall do Windows foram corretamente configuradas?	Configure, adequadamente, as exceções para a Firewall do Windows.	—
	As definições de hora para o equipamento, servidor do domínio e computador de destino dos dados são diferentes?	Defina o equipamento, servidor do domínio e computador de destino dos dados com a mesma hora.	—
	O painel está a exibir a mensagem Erro de envio?	Consulte Responder a erro de envio.	página 7-45
Não é possível enviar através de mensagem de correio eletrónico.	O limite de tamanho de envio de mensagem de correio eletrónico definido no servidor de SMTP está registado na máquina?	Verifique se o valor limite é introduzido em "Limite de tamanho de E-mail" da definição [**E-mail**], em Embedded Web Server RX, e altere o valor, como necessário.	página 2-49

Sintoma	Pontos de verificação	Procedimentos de correção	Página de referência
A máquina está a libertar vapor na área à volta da ranhura de ejeção de papel.	Verifique se a temperatura ambiente é baixa ou se está a ser usado papel húmido.	Dependendo do ambiente de impressão e do estado do papel, o calor gerado durante a impressão provocará a evaporação da humidade do papel, e o vapor libertado poderá assemelhar-se a fumo. Isto não constitui qualquer problema, pelo que poderá continuar com a impressão. Se o vapor o preocupar, aumente a temperatura ambiente ou substitua o papel por papel novo e seco.	—
Não é possível criar um ficheiro PDF pesquisável.	Está selecionado o idioma correto?	Verifique o idioma a extrair.	página 6-45
	Podem os textos no original não ser reconhecidos como textos, ou o tempo de criação de PDF ter sido ultrapassado?	Verifique o seguinte: • A orientação original está correta. • Quando definir originais com a orientação mista em simultâneo, [**Ligada**] está selecionada para [**Rotação Imagem Auto**].	página 6-45
Não é possível procurar um texto que pretende procurar no ficheiro PDF.	Definiu [**Reconhecimento de Texto OCR**] em [**Formato do Ficheiro**]?	Defina [**Reconhecimento de Texto OCR**] em [**Formato do Ficheiro**].	página 6-45
	Os textos do original digitalizado estão esbatidos ou demasiado claros?	Defina [**Densidade**] para um nível mais escuro.	página 6-41
	O fundo do original digitalizado é demasiado escuro e os textos difíceis de reconhecer?	Defina [**Ajuste Densidade de Fundo**] para [**Automático**] ou [**Manual**] e ajuste manualmente a densidade para mais claro. De outro modo, defina [**Densidade**] para um nível mais escuro.	página 6-41 —
	O texto ou a imagem no verso do original é visível na frente?	Defina [**Impedir Infiltração**] para [**Ligado**].	—
Não é possível encontrar a máquina com WSD.	Pesquisou ao especificar o endereço IP ou nome do anfitrião da máquina?	Por motivos de segurança, o protocolo [**HTTP**] está definido como [**Desligado**] e, consequentemente, não é possível pesquisar por endereço IP ou nome do anfitrião.	—

*1 Também pode introduzir um nome completo de dispositivo como nome do anfitrião (por exemplo, pc001.abcdnet.com).
*2 Pode, também, introduzir nomes de utilizador de início de sessão nos seguintes formatos:
Domain_name/user_name (por exemplo, abcdnet/james.smith)
User_name@domain_name (por exemplo, james.smith@abcdnet)

Problemas com a imagem impressa

Quando ocorrerem problemas com a imagem impressa, implemente os procedimentos adequados.

Sintoma	Pontos de verificação	Procedimentos de correção	Página de referência
As impressões saem demasiado claras. 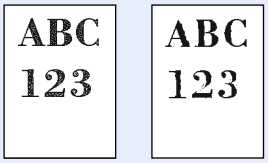	O papel está húmido?	Substitua o papel por papel novo.	página 3-2
	Alterou a densidade?	Selecione o nível adequado de densidade.	página 6-41 —
	O modo EcoPrint está ativo?	Desative o modo [**EcoPrint**].	—
	—	Execute [**Actualização do Revelador**].	página 7-56
	—	Execute [**Limpeza Scanner Laser**]	página 7-56
	—	Certifique-se de que a definição do tipo de papel se adequa ao papel a ser usado.	—
As partes de fundo branco da imagem parecem apresentar uma ligeira coloração geral. 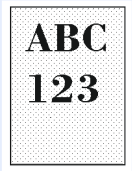	Alterou a densidade?	Selecione o nível adequado de densidade.	página 6-41 —
	—	Execute [**Actualização do Revelador**].	página 7-56
	—	Execute [**Vivif. do Tambor**].	página 7-56
As cópias têm um padrão moiré (pontos agrupados em padrões e não alinhados uniformemente). 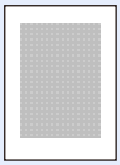	O original é uma fotografia impressa?	**Quando fizer cópias** Defina a imagem original para [**Saída da Impressora**] ou [**Livro/Revista**] em [**Foto**].	página 6-41
Os textos não são impressos com nitidez. 	Escolheu a qualidade de imagem apropriada para o original?	Selecione a qualidade de imagem apropriada.	página 6-41

Sintoma	Pontos de verificação	Procedimentos de correção	Página de referência
Surgem pontos a preto ou a cores no fundo branco. 	O suporte de originais ou o vidro de exposição está sujo?	Limpe o suporte de originais ou o vidro de exposição.	página 7-2
	—	Execute [**Actualização do Revelador**].	página 7-56
As imagens impressas saem pouco nítidas. As imagens impressas saem cortadas. 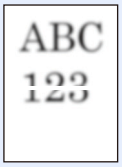	O dispositivo é utilizado num ambiente com humidade elevada ou onde a temperatura ou humidade mudem subitamente?	Utilize num ambiente que tenha humidade adequada.	—
	—	Execute [**Vivif. do Tambor**].	página 7-56
As imagens impressas saem tortas. 	Os originais estão colocados corretamente?	Quando colocar originais no vidro de exposição, alinhe-os com as placas de indicação de tamanho do original.	página 5-2
		Quando colocar originais no processador de documentos, alinhe bem as guias de largura antes de os colocar.	página 5-4
	O papel está colocado corretamente?	Verifique a posição das guias de largura do papel.	página 3-4
As impressões impressas têm linhas verticais. 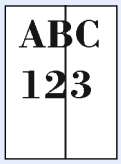	A fenda do vidro está suja?	Limpe a fenda do vidro.	página 7-3
	—	Execute [**Limpeza Scanner Laser**]	página 7-56
Sujidade na margem superior ou no verso do papel. 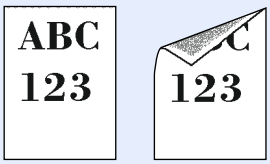	O interior da máquina está sujo?	Abra a tampa direita. Se o interior da máquina estiver sujo com toner, limpe-o usando um pano seco, macio e sem pelos.	página 7-2

Sintoma	Pontos de verificação	Procedimentos de correção	Página de referência
Parte da imagem encontra-se, periodicamente, esbatida ou exibe linhas brancas. 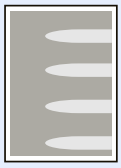	—	Abra e, de seguida, feche a tampa direita.	—
	—	Execute [**Vivif. do Tambor**].	página 7-56
	—	Execute [**Actualização do Revelador**].	página 7-56
A impressão no verso da folha é visível na parte da frente. 	—	Defina [**Impedir Infiltração**] para [**Ligado**].	—

Operação Remota

Esta função permite que o administrador do sistema explique ao utilizador como operar o painel e solucionar problemas acedendo ao painel de operação da máquina no controlo remoto usando o software VNC e o navegador.

Executar a operação remota a partir do navegador

Este procedimento explica como executar a Operação Remota a partir de Embedded Web Server RX usando o Google Chrome.

NOTA
Para executar a Operação Remota usando outros navegadores, consulte o seguinte:

Embedded Web Server RX User Guide

1 Exiba o ecrã.

Tecla [**Início**] > [**...**] > [**Menu Sistema**] > [**Definições de Rede**] > "Definições de Rede" [**Definições de Protocolo**]

2 Defina "Enhanced VNC (RFB) over TLS" para [Ligado].

Consulte o *Guia de Uso Inglês*.

NOTA
Pode configurar as definições de protocolo utilizando o Embedded Web Server RX.

Embedded Web Server RX User Guide

3 Configure as definições para operação remota.

1 Tecla [**Início**] > [**...**] > [**Menu Sistema**] > [**Definições de Rede**] > "Conetividade" [**Operação Remota**] > [**Ligado**]

2 Select [**Desligado**], [**Utilizar Palavra-passe**] ou [**Apenas o Administrador**].

Se selecionar [**Utilizar Palavra-passe**], introduza a palavra-passe em "Palavra-passe" e "Confirmar Palavra-passe" e, em seguida, selecione [**OK**].

Consulte o *Guia de Uso Inglês*.

NOTA
Pode configurar as definições para operação remota através do Embedded Web Server RX

Embedded Web Server RX User Guide

4 Reinicie a máquina.

Consulte o *Guia de Uso Inglês*.

5 Inicie o navegador.

Introduza "https://" e o nome do anfitrião da máquina para aceder a Embedded Web Server RX

Aceder a Embedded Web Server RX (página 2-46).

6 Selecione [Informação do Dispositivo/Operação Remota] > [Operação Remota].

7 Clique no botão [Start].

NOTA
- Se o utilizador tiver sessão iniciada no dispositivo, será apresentado o ecrã de confirmação da autorização no painel de operação. Selecione [**Sim**].
- Se ocorrer um bloqueio de janelas de sobreposição do navegador durante a ligação da Operação Remota, selecione Permitir sempre janelas de sobreposição em https:// [**nome do anfitrião**] e clique em Concluído. Execute a Operação Remota depois de esperar 1 minuto ou mais.

Quando a Operação remota for iniciada, o ecrã do painel de operação será apresentado no ecrã do PC do administrador do sistema ou do utilizador.

Executar a Operação Remota a partir do Software VNC

1 Exiba o ecrã.

Tecla [**Início**] > [**...**] > [**Menu Sistema**] > [**Definições de Rede**] > "Definições de Rede" [**Definições de Protocolo**]

2 Defina "Enhanced VNC (RFB)" para [Ligado].

Consulte o *Guia de Uso Inglês*.

NOTA
- Ao definir "VNC (RFB) over TLS" para [**Ligado**], a comunicação é encriptada.
- Pode configurar as definições de protocolo utilizando o Embedded Web Server RX.

  Embedded Web Server RX User Guide

3 Inicie a operação remota.

1 Inicie o software VNC.

2 Introduza o seguinte formato separado por dois pontos para iniciar a operação remota.

"Endereço IP: número da porta"

NOTA
Ao definir "VNC (RFB)" para [**Ligado**] no passo 2, o número da porta predefinido é 9062. Ao definir "VNC (RFB) over TLS" para [**Ligado**], o número da porta predefinido é 9063.

Consulte o *Guia de Uso Inglês*.

Responder a mensagens

Se o painel tátil ou o computador apresentar qualquer uma destas mensagens, execute os procedimentos correspondentes.

NOTA
Quando entrar em contacto connosco, necessitará do número de série. Para verificar o número de série, consulte o seguinte:

Visor para Informação do Dispositivo (página 2-20)

A

Mensagem	Pontos de verificação	Procedimentos de correção	Página de referência
A ajustar Scanner.	—	A máquina encontra-se sob ajuste para manter a qualidade. Aguarde.	—
A bandeja da caixa de correio # está cheia de papel.	A capacidade aceitável de armazenamento foi excedida?	Retire o papel. A impressão é retomada.	—
A calibrar...	—	A máquina encontra-se sob ajuste para manter a qualidade. Aguarde.	—
A conta deste utilizador foi bloqueada.	—	Contactar administrador. O trabalho foi cancelado. Selecione [**Terminar**].	—
A Efectuar a Vivificação do Tambor...	—	A máquina encontra-se sob ajuste para manter a qualidade. Aguarde.	—
A pal. passe não cumpre a polít. para pal. passe.	A palavra-passe já não é válida?	Altere a palavra-passe de início de sessão. O trabalho foi cancelado. Selecione [**Terminar**].	—
	O requisito de política de palavra-passe (tal como comprimento da palavra-passe ou caracteres obrigatórios) foi alterado?	Confirme os requisitos de política de palavra-passe e altere a palavra-passe de início de sessão. O trabalho foi cancelado. Selecione [**Terminar**].	—
A preparar impressão.	—	A máquina encontra-se sob ajuste para manter a qualidade. Aguarde.	—
A regular a temperatura...	—	A máquina encontra-se sob ajuste para manter a qualidade. Aguarde.	—
A tampa está aberta.	Há alguma tampa aberta?	Feche a tampa indicada no ecrã.	—
A unidade de dobragem foi retirada.	—	Feche a unidade de dobragem.	—

Mensagem	Pontos de verificação	Procedimentos de correção	Página de referência
A unidade USB está cheia.*1	—	O trabalho foi cancelado. Selecione [**Terminar**]. Espaço livre insuficiente na pen USB. Elimine os ficheiros desnecessários.	—
A unidade USB não está formatada.	A unidade USB foi formatada por esta máquina?	Execute [**Formato**] nesta máquina.	—
Adicionar papel na bandeja multif.	O papel do tamanho selecionado está colocado na bandeja multifunções?	Coloque papel. Selecione o papel disponível. Selecione [**Continuar**] para imprimir.	página 3-13
Adicionar papel na cassete #.	A cassete indicada não tem papel?	Coloque papel. Selecione o papel disponível. Selecione [**Continuar**] para imprimir.	página 3-3
	Estão colocados cinco ou menos envelopes nas cassetes?	Puxe a cassete e abra ligeiramente as guias de comprimento e largura do papel.	—
Agrafador vazio. (Agrafo Manual)	O suporte do cartucho de agrafos A ficou sem agrafos?	Adicione agrafos ao suporte do cartucho de agrafos A.	página 7-10
Agrafador vazio. *1	O suporte do cartucho de agrafos ficou sem agrafos?	Se acabaram os agrafos, a máquina pára e a localização que ficou sem agrafos é indicada no ecrã. Deixe a máquina ligada e siga as instruções para substituir a caixa de agrafos. Seleccione [**Continuar**] para imprimir sem agrafar. Selecione [**Cancelar**] para cancelar o trabalho.	página 7-10 página 7-11 página 7-13
Agrafos presos.	—	Se o agravo ficar encravado, a máquina irá parar e a localização de tal situação será indicada no ecrã. Deixe a máquina ligada e siga as instruções para retirar o agrafo encravado.	página 7-109
Anormalidades foram detetadas.	—	O erro foi detetado. A execução do programa é interrompida. Contacte os representantes dos serviços.	—
Aviso de temperatura baixa. Ajuste a temperatura do quarto.	—	A qualidade da impressão pode deteriorar-se. Ajuste a temperatura e a humidade da sua sala.	—

Mensagem	Pontos de verificação	Procedimentos de correção	Página de referência
Aviso de temperatura elevada. Ajuste a temperatura do quarto.	—	A qualidade da impressão pode deteriorar-se. Ajuste a temperatura e a humidade da sua sala.	—
Aviso Falta Memória.	—	Não é possível iniciar o trabalho Tente novamente mais tarde.	—

*1 Quando a Limpeza Automática de Erros está definida como [**Ligada**], o processamento continua, automaticamente, após a passagem de um determinado período de tempo. Para pormenores sobre a Limpeza Auto. Erros, consulte o seguinte:
➡ Consulte o *Guia de Uso Inglês*.

B

Mensagem	Pontos de verificação	Procedimentos de correção	Página de referência
Bandeja # está cheia de papel.	A capacidade aceitável de armazenamento foi excedida?	Retire o papel. A impressão é retomada.	—
Bandeja de dobragem está cheia de papel.	A capacidade aceitável de armazenamento foi excedida?	Retire o papel. A impressão é retomada.	—
Bandeja do finalizador está cheia de papel.	A capacidade aceitável de armazenamento foi excedida?	Retire o papel. A impressão é retomada.	—
Bandeja sup. da unidade principal cheia de papel.	A capacidade aceitável de armazenamento foi excedida?	Retire o papel. A impressão é retomada.	—

C

Mensagem	Pontos de verificação	Procedimentos de correção	Página de referência
Caixa de resíduos de toner quase cheia.	—	É quase altura para substituir a caixa de resíduos de toner. Obtenha uma nova caixa de resíduos de toner.	—
Caixa de resíduos toner cheia.	A caixa de resíduos de toner está cheia?	Substitua a caixa de resíduos de toner.	página 7-7
Caixa não encontrada.	—	Não é possível encontrar a caixa especificada. Trabalho cancelado. Selecione [**Terminar**].	—

D

Mensagem	Pontos de verificação	Procedimentos de correção	Página de referência
Documento confidencial detetado.	—	A máquina deteta o padrão de proteção do documento. Trabalho cancelado. Selecione [**Terminar**].	—

E

Mensagem	Pontos de verificação	Procedimentos de correção	Página de referência
É necessário limpar a fenda do vidro.	—	Limpe a fenda do vidro com o pano de limpeza fornecido com o processador de documentos.	página 7-3
Efectue o Ajuste de Curva de Tonalidade no Menu de Sistema.	No decorrer de longos períodos de uso, os efeitos da temperatura ambiente e da humidade podem causar ligeiras variações nas tonalidades das impressões.	Execute [**Ajuste de Curva Tonalidade**].	página 7-52
Erro de envio.*1	—	Ocorreu um erro durante a transmissão. O trabalho foi cancelado. Selecione [**Terminar**]. Consulte a seção Responder a Erros de Envio para obter o código de erro e procedimentos de correção.	página 7-45
Erro de Palavra-Passe do PDF Cifrada.	A palavra-passe que introduziu está correta?	Palavra-passe não introduzida ou incorreta.	—
Erro de sistema.	—	Ocorreu um erro de sistema. Siga as instruções no ecrã.	—
Erro de transmissão	—	Ocorreu um erro durante a transmissão. O trabalho foi cancelado. Selecione [**Terminar**].	—

Mensagem	Pontos de verificação	Procedimentos de correção	Página de referência
Erro Disco Rígido.	—	Ocorreu um erro no disco rígido. Trabalho cancelado. Selecione [**Terminar**]. Os cabos de erro são os seguintes. 01: A quantidade de dados que podem ser guardados de uma só vez foi excedida. Reinicie o sistema ou desligue e volte a ligar a alimentação. Se o erro persistir, divida o ficheiro em ficheiros mais pequenos. Se o erro ocorrer após a divisão do ficheiro, o disco rígido está danificado. Execute [**Inicialização Sistema**]. 04: Espaço insuficiente no disco rígido para concluir esta operação. Transfira dados ou elimine dados desnecessários.	—
Erro KPDL. *1	—	Ocorreu um erro de PostScript. O trabalho foi cancelado. Selecione [**Terminar**].	—
Erro na unidade USB. *1	É proibido escrever numa pen USB?	Ocorreu um erro na unidade USB. O trabalho parou. Selecione [**Terminar**]. O cabo de erro é o seguinte. 01: Ligue uma pen USB na qual se possa escrever.	—
	—	Ocorreu um erro na unidade USB. O trabalho parou. Selecione [**Terminar**]. O cabo de erro é o seguinte. 01: A quantidade de dados que podem ser guardados de uma só vez foi excedida. Reinicie o sistema ou desligue e volte a ligar a alimentação. Se o erro persistir, a pen USB não é compatível com a máquina. Utilize a pen USB formatada por esta máquina. Se a pen USB não puder ser formatada, está danificada. Conecte uma unidade USB compatível.	—

Mensagem	Pontos de verificação	Procedimentos de correção	Página de referência
Erro SSD.	—	Ocorreu um erro no SSD. Trabalho cancelado. Selecione [**Terminar**]. Os cabos de erro são os seguintes. 01: A quantidade de dados que podem ser guardados de uma só vez foi excedida. Reinicie o sistema ou desligue e volte a ligar a alimentação. Se o erro persistir, divida o ficheiro em ficheiros mais pequenos. Se o erro ocorrer após a divisão do ficheiro, o SSD fica danificado. Execute [**Inicialização Sistema**]. 04: Espaço insuficiente no SSD para concluir esta operação. Transfira dados ou elimine dados desnecessários. **NOTA** Tenha em atenção que, quando realizar a inicialização do sistema, os dados guardados no SSD serão apagados.	—
Este cartão ID já está a ser usado por outro utilizador.	—	O seu cartão de identificação já foi registado. Mude-o para outro cartão de identificação.	—
Esvazie a caixa de resíduos do furador.	A caixa de resíduos do furador está cheia?	Siga as instruções no ecrã e esvazie a caixa de resíduos do furador.	página 7-17
Excedeu contagem aceite agrafos. *1	O número aceitável de folhas foi excedido?	Seleccione [**Continuar**] para imprimir sem utilizar a função de agrafar. Selecione [**Cancelar**] para cancelar o trabalho.	—
Excedido trabs. de envio programados.	—	O número de trabalhos excedeu o limite definido para a transmissão atrasada. Selecione [**Terminar**]. O trabalho foi cancelado. Aguarde até à transmissão atrasada ser executada ou cancele a transmissão atrasada e realize de novo o trabalho.	—

*1 Quando a Limpeza Automática de Erros está definida como [**Ligada**], o processamento continua, automaticamente, após a passagem de um determinado período de tempo. Para pormenores sobre a Limpeza Auto. Erros, consulte o seguinte:
➡ Consulte o *Guia de Uso Inglês*.

F

Mensagem	Pontos de verificação	Procedimentos de correção	Página de referência
Falha ao ativar.	—	Falha ao ativar a aplicação. Contactar administrador.	—
	—	Autenticação da Expansão desativada. Desligue e ligue o interruptor. Se o erro continuar, contacte o administrador.	—
Falha ao enviar por SMB.	A máquina e o PC para os quais deseja enviar a imagem digitalizada estão ligados à rede?	Verifique as definições de SMB e de rede. • O cabo de rede está ligado. • O hub não está a funcionar corretamente. • O servidor não está a funcionar corretamente. • Nome do anfitrião e endereço IP • Número da porta	página 2-6
	A informação sobre a conta (ID de utilizador, palavra-passe) usada para aceder à pasta partilhada, para a qual deve ser enviada a imagem digitalizada, está incorreta?	Verifique as seguintes definições do PC para o qual a imagem digitalizada deve ser enviada. • Nome do anfitrião • Caminho • Nome de utilizador de início de sessão **NOTA** Se o remetente for um utilizador de domínio, especifique o nome do domínio. [**ID Utilizador de Início de Sessão**]@[**Nome Domínio**] Exemplo: sa720XXXX@km • Palavra-passe de início de sessão • A pasta partilha as autorizações do destinatário	—
Falha ao especificar contab. trab.[*1]	—	Falha ao especificar Contabilização de Trabalho quando processar o trabalho exteriormente. O trabalho foi cancelado. Selecione [**Terminar**].	—

Mensagem	Pontos de verificação	Procedimentos de correção	Página de referência
Falha dados retenção trabalho armazenamento.	—	O trabalho foi cancelado. Selecione [**Terminar**].	—
Função de segurança em curso...	—	A executar função de segurança. Aguarde.	—

*1 Quando a Limpeza Automática de Erros está definida como [**Ligada**], o processamento continua, automaticamente, após a passagem de um determinado período de tempo. Para pormenores sobre a Limpeza Auto. Erros, consulte o seguinte:
➡ Consulte o *Guia de Uso Inglês*.

I

Mensagem	Pontos de verificação	Procedimentos de correção	Página de referência
ID de conta incorrecto.*1	—	O ID da conta estava incorreto aquando do processamento externo do trabalho. O trabalho foi cancelado. Selecione [**Terminar**].	—
Impossível agrafar na pos. especificada.	Seleccionou uma posição em que não é possível furar?	Se o papel seleccionado não for alterado e [**Continuar**] for seleccionado, a opção perfurar fica disponível. Selecione o papel disponível. Selecione [**Continuar**] para imprimir.	página 6-30
Impossível agrafar na pos. especificada.	Seleccionou uma posição em que é impossível agrafar?	Se o papel seleccionado não for alterado e [**Continuar**] for seleccionado, a opção agrafar fica disponível. Selecione o papel disponível. Selecione [**Continuar**] para imprimir.	página 6-28
Impossível dobrar este papel. **Não é possível dobrar este tamanho do papel.** **Não é possível dobrar este tipo de papel.**	Seleccionou um tamanho/tipo de papel que não pode ser dobrado?	Se o papel seleccionado não for alterado e [**Continuar**] for seleccionado, a opção dobragem fica disponível. Selecione o papel disponível. Selecione [**Continuar**] para imprimir.	página 6-27
Impossível enviar este papel para a bandeja.	A cassete selecionada está correta?	Selecione o papel disponível. Selecione [**Continuar**] para imprimir.	—
Impossível imprimir remotamente.	—	A impressão remota é proibida. O trabalho foi cancelado. Selecione [**Terminar**].	—

Mensagem	Pontos de verificação	Procedimentos de correção	Página de referência
Impossível ler dados neste cartão ID.	—	No processo de registo, as informações do cartão ID não foram lidas corretamente. Coloque novamente o cartão de identificação sobre a parte de leitura do mesmo. Se ainda for apresentada a mesma mensagem, o cartão de identificação pode não ser compatível com este produto. Mude-o para outro cartão de identificação.	—
Impossível ligar ao Servidor Autenticação.*1	—	Defina a hora da máquina para que corresponda à hora do servidor.	página 2-32
	—	Verifique o nome do domínio.	—
	—	Verifique o nome do anfitrião.	—
	—	Verifique o estado da ligação com o servidor.	—
Impossível processar este trabalho.*1	—	Restrito pelas definições de Autorização. O trabalho foi cancelado. Selecione [**Terminar**].	—
	—	Restrição da Contabilização de Trabalhos. O trabalho foi cancelado. Selecione [**Terminar**].	—
Impossível usar funções seguintes por falha digit. **>> Cópia, Envio, Fax, Armazenar na Caixa**	—	O scanner desta máquina falhou. Contacte o seu técnico de assistência. Pode utilizar a função de impressão.	—
Impossível utilizar esta **função devido a uma falha no disco rígido.**	—	Chame o técnico de assistência.	—
Incompatibilidade do tipo de toner.	O tipo de toner que possui corresponde ao modelo?	Instale o toner correto.	—
Instale a caixa de resíduos de toner.	—	A caixa de resíduos de toner não está corretamente instalada. Instale-a corretamente.	página 7-7
Instale a caixa de resíduos do furador de papel.	—	Siga as instruções no ecrã e instale a caixa de resíduos do furador.	página 7-17

*1 Quando a Limpeza Auto. Erros está definida como [**Ligada**], o processamento continua, automaticamente, após a passagem de um determinado período de tempo. Para pormenores sobre a Limpeza Auto. Erros, consulte o seguinte:
➡ Consulte o *Guia de Uso Inglês*.

L

Mensagem	Pontos de verificação	Procedimentos de correção	Página de referência
Limite da caixa FAX excedido.	—	Siga as instruções apresentadas no ecrã e elimine documentos da caixa de FAX para criar espaço para a recepção de FAX. Para verificar o trabalho cancelado, selecione a tecla [**Status/Job Cancel**] e, em seguida, [**Trabalhos a Imprimir**] para verificar o resultado do recibo.	**Guia de Uso de FAX**
Limite caixa FAX excedido.*1	A mensagem [**Terminar**] é apresentada no ecrã?	A caixa especificada está cheia e não está disponível armazenamento adicional. Trabalho cancelado. Selecione [**Terminar**]. Tente executar o trabalho novamente após imprimir ou eliminar dados da caixa.	—
	—	A caixa Repetir Cópia está cheia e não está disponível uma cópia de repetição adicional. Selecione [**Continuar**] para imprimir páginas digitalizadas. Selecione [**Cancelar**] para cancelar o trabalho.	—

*1 Quando a Limpeza Automática de Erros está definida como [**Ligada**], o processamento continua, automaticamente, após a passagem de um determinado período de tempo. Para pormenores sobre a Limpeza Auto. Erros, consulte o seguinte:
➡ Consulte o *Guia de Uso Inglês*.

M

Mensagem	Pontos de verificação	Procedimentos de correção	Página de referência
Manutenção para breve. #####	—	Chame o técnico de assistência.	—
Memória cheia.[*1]	—	A memória está cheia e o trabalho não pode continuar. Selecione [**Continuar**] para imprimir as páginas digitalizadas. O trabalho de impressão não pode ser processado completamente. Selecione [**Cancelar**] para cancelar o trabalho.	—
	—	Não é possível realizar o processo devido a memória insuficiente. Se só estiver disponível [**Terminar**], selecione [**Terminar**]. O trabalho será cancelado. Quando ocorrer memória insuficiente com frequência, contacte o seu revendedor ou representante de assistência.	—
Memória Scanner cheia.[*1]	—	Não é possível efetuar a digitalização devido à falta de memória do scanner. Siga as instruções no ecrã.	—

*1 Quando a Limpeza Automática de Erros está definida como [**Ligada**], o processamento continua, automaticamente, após a passagem de um determinado período de tempo. Para pormenores sobre a Limpeza Auto. Erros, consulte o seguinte:
➡ Consulte o *Guia de Uso Inglês*.

N

Mensagem	Pontos de verificação	Procedimentos de correção	Página de referência
Não consegue ligar.	—	Esta mensagem é apresentada quando a ligação Wi-Fi ou Wi-Fi Direct não é concluída. Verifique as definições e as condições do sinal.	—
Não é permitido usar esta caixa.	—	Não é possível utilizar a caixa especificada. Trabalho cancelado. Selecione [**Terminar**].	—

Mensagem	Pontos de verificação	Procedimentos de correção	Página de referência
Não é possível agrafar este papel.*1	Escolheu um tamanho de papel/tipo de material que não pode ser agrafado?	Se o papel seleccionado não for alterado e [**Continuar**] for seleccionado, a opção agrafar fica disponível. Selecione o papel disponível. Selecione [**Continuar**] para imprimir.	página 6-28
Não é possível agrafar este tamanho de papel.*1			
Não é possível agrafar este tipo de papel.*1			
Não é possível deslocar este papel.*1	Seleccionou um tamanho/tipo de papel que não pode ser deslocado?	Se o papel seleccionado não for alterado e [**Continuar**] for seleccionado, a opção para deslocar fica disponível. Selecione o papel disponível. Selecione [**Continuar**] para imprimir.	página 6-27
Não é possível deslocar este tamanho de papel.*1			
Não é possível deslocar este tipo de papel.*1			
Não é possível efectuar a impressão em banner.	—	O selo do sistema está configurado. Não pode ser executada a impressão em banner. Trabalho cancelado. Selecione [**Terminar**].	—
Não é possível ligar ao Servidor.	—	Verifique o estado da ligação com o servidor.	—
Não é possível ligar o dispositivo porque as ligações permitidas seriam excedidas.	Estão ligados dez dispositivos portáteis em simultâneo?	Cancele uma ligação a um dispositivo portátil que não esteja a ser utilizado ou defina o tempo de desconexão automática da máquina para interromper as ligações dos dispositivos portáteis.	—
Não imprime frt e verso neste tipo de papel.*1	Escolheu um tipo/tamanho de papel que não permite impressão frente e verso?	Se o papel selecionado não for alterado e [**Continuar**] for selecionado, a opção frente e verso fica disponível. Selecione o papel disponível. Selecione [**Continuar**] para imprimir.	página 6-36
Não imprime frt. vrs. neste tamanho de papel.*1			
Não pode imp. frente e verso deste papel.*1			

Mensagem	Pontos de verificação	Procedimentos de correção	Página de referência
Não pode furar este tipo de papel. **Não pode perfurar este papel.** **Não pode perfurar este tamanho de papel.**	Seleccionou um tamanho/tipo de papel que não pode ser perfurado?	Se o papel seleccionado não for alterado e [**Continuar**] for seleccionado, a opção perfurar fica disponível. Selecione o papel disponível. Selecione [**Continuar**] para imprimir.	página 6-30
Não pode imp. n.º de cópias especificado.*1	—	Apenas se encontra disponível uma cópia. Selecione [**Continuar**] para continuar a impressão. Selecione [**Cancelar**] para cancelar o trabalho.	—
Não pode usar ##### devido a uma falha.	—	Chame o técnico de assistência.	—
Não reconhece	—	Certifique-se de que o cartão ID foi registado.	—
Nome Utilizador ou Palavra-passe Incorrectos.*1	—	A palavra-passe ou nome de utilizador de início de sessão estava incorreto aquando do processamento externo do trabalho. O trabalho foi cancelado. Selecione [**Terminar**].	—
Número máximo de páginas digitalizadas.	A contagem aceitável de digitalizações foi excedida?	Não é possível continuar a digitalizar páginas. Siga as instruções no ecrã.	—

*1 Quando a Limpeza Automática de Erros está definida como [**Ligada**], o processamento continua, automaticamente, após a passagem de um determinado período de tempo. Para pormenores sobre a Limpeza Auto. Erros, consulte o seguinte:
➡ Consulte o *Guia de Uso Inglês*.

O

Mensagem	Pontos de verificação	Procedimentos de correção	Página de referência
O recipiente de toner está instalado incorretamente.	—	O recipiente de toner está instalado incorretamente ou não instalado. Abra a tampa frontal e encaixe correctamente o recipiente de toner.	—
O telefone não está no descanso.	—	Pouse corretamente o recetor.	—
O toner está com nível baixo. (Substituir quando vazio.)	—	É quase altura de substituir o recipiente de toner. Obtenha um novo recipiente de toner.	—

Mensagem	Pontos de verificação	Procedimentos de correção	Página de referência
Ocorreu um erro na cassete #.	—	Abra a cassete. Verifique o interior da máquina e retire o papel.	—
Ocorreu um erro.	—	Ocorreu um erro interno. Anote o código de erro exibido no ecrã. Chame o técnico de assistência.	—
Orig. tortos/vários origi. aliment. em simult.	—	Consulte o aviso anexado ao processador de documentos e verifique os originais. Se os originais estiverem encravados, siga as instruções no ecrã para os remover.	—

P

Mensagem	Pontos de verificação	Procedimentos de correção	Página de referência
Palavra-passe da caixa incorreta.	—	A palavra-passe da caixa estava incorreta aquando do processamento externo do trabalho. O trabalho foi cancelado. Selecione [**Terminar**].	—
Papel preso.	—	Se o papel ficar encravado, a máquina irá parar e a localização do encravamento será indicada no ecrã. Deixe a máquina ligada e siga as instruções para retirar o papel encravado.	página 7-58
Ponto de acesso não detetado.	—	Verifique se o ponto de acesso foi configurado corretamente.	—

R

Mensagem	Pontos de verificação	Procedimentos de correção	Página de referência
Restrição de Contabilização de Trabalhos excedida.[*1]	A contagem aceitável de impressões restringida pela Contabilização de Trabalhos foi excedida?	A contagem aceitável de impressões excedeu a restrição da Contabilização de Trabalhos. Já não é possível imprimir mais. O trabalho foi cancelado. Selecione [**Terminar**].	—
Retirar originais no processador de docs.	Ainda há originais no processador de documentos?	Retire os originais do processador de documentos.	—

*1 Quando a Limpeza Automática de Erros está definida como [**Ligada**], o processamento continua, automaticamente, após a passagem de um determinado período de tempo. Para pormenores sobre a Limpeza Auto. Erros, consulte o seguinte:
➡ Consulte o *Guia de Uso Inglês*.

S

Mensagem	Pontos de verificação	Procedimentos de correção	Página de referência
Selecione outra cassete.	A cassete selecionada está correta?	A cassete especificada é uma fase especial de fax. Selecione outra cassete válida. Selecione [**Continuar**] para imprimir.	—
Sobrou papel.	—	Retire papel da bandeja do finalizador.	—
	—	Retire o papel da bandeja de dobragem do finalizador.	—
	—	Retire papel do finalizador de documentos.	—
Subst. todos originais e premir [Continuar].	—	Retire os originais do processador de documentos, coloque-os de novo na ordem original e volte-os a inserir. Selecione [**Continuar**] para retomar a impressão. Selecione [**Cancelar**] para cancelar o trabalho.	—

T

Mensagem	Pontos de verificação	Procedimentos de correção	Página de referência
Toner vazio.	—	Substitua o recipiente de toner pelo nosso recipiente específico.	página 7-4
Toner desconhecido instalado. PC [C][M][Y][K]	A especificação regional do recipiente de toner instalado corresponde à especificação da máquina?	Instale o recipiente especificado.	—
Toner não original instalado.	O recipiente de toner instalado é da nossa marca?	Não seremos responsabilizados por qualquer dano causado pela utilização de produtos de terceiros nesta máquina.	—

U

Mensagem	Pontos de verificação	Procedimentos de correção	Página de referência
Um programa malicioso foi detetado.	—	Pode haver o programa não autorizado. A execução é interrompida. Contacte o administrador.	—

V

Mensagem	Pontos de verificação	Procedimentos de correção	Página de referência
Verificar a caixa de resíduos de agrafos.	A caixa de resíduos de agrafos está cheia?	Siga as instruções no ecrã e esvazie a caixa de resíduos de agrafos.	página 7-15
	—	A caixa de resíduos de agrafos não está corretamente instalada. Instale-a corretamente.	página 7-15
Verificar alimentador de originais.	A tampa superior do processador de documentos está aberta?	Feche a tampa do processador de documentos.	—
	O processador de documentos está aberto?	Feche o processador de documentos.	—
Verifique o alimentador lateral.	—	O alimentador lateral não está instalado correctamente. Coloque o alimentador lateral.	—
Verifique o papel na bandeja multifunções.	—	O tamanho do papel é diferente. Defina o tamanho de papel selecionado e selecione [**Continuar**].	página 3-13
Verifique o recipiente de toner.	—	Abra a tampa frontal da unidade principal e remova o recipiente de toner. Abane bem o recipiente de toner. **NOTA** Se selecionar a opção [**Abra a tampa do recipiente do toner**], poderá abrir a tampa do recipiente do toner que fechou acidentalmente.	—

Responder a erro de envio

Código de erro	Mensagem	Procedimentos de correção	Página de referência
1101	Falha ao enviar o e-mail. Envio de i-FAX falhado.	Verifique o nome do anfitrião do servidor SMTP no Embedded Web Server RX.	página 2-49
	Falha ao enviar por FTP.	Verifique o nome do anfitrião de FTP.	página 5-23
	Falha ao enviar por SMB.	Verifique o nome do anfitrião de SMB.	página 5-20
1102	Falha ao enviar por SMB.	Verifique as definições de SMB. • Nome de utilizador e palavra-passe de início de sessão **NOTA** Se o remetente for um utilizador de domínio, especifique o nome do domínio. • Nome do anfitrião • Caminho	página 5-20
	Falha ao enviar o e-mail.	Verifique o seguinte em Embedded Web Server RX. • Nome de utilizador e palavra-passe de início de sessão de SMTP • Nome de utilizador e palavra-passe de início de sessão de POP3 • Limite de tamanho de mensagem de correio eletrónico	página 2-49
	Envio de i-FAX falhado.	Verifique o seguinte em Embedded Web Server RX. • Nome de utilizador e palavra-passe de início de sessão de SMTP • Nome de utilizador e palavra-passe de início de sessão de POP3	Consulte **Guia de Uso de FAX**.
	Falha ao enviar por FTP.	Verifique as definições de FTP. • Nome de utilizador e palavra-passe de início de sessão **NOTA** Se o remetente for um utilizador de domínio, especifique o nome do domínio. • Caminho • A pasta partilha as autorizações do destinatário	página 5-23

Código de erro	Mensagem	Procedimentos de correção	Página de referência
1103	Falha ao enviar por SMB.	Verifique as definições de SMB. • Nome de utilizador e palavra-passe de início de sessão **NOTA** Se o remetente for um utilizador de domínio, especifique o nome do domínio. • Caminho • A pasta partilha as autorizações do destinatário	página 5-20
	Falha ao enviar por FTP.	Verifique as definições de FTP. • Caminho • A pasta partilha as autorizações do destinatário	página 5-23
1104	Falha ao enviar o e-mail.	Verifique o endereço de e-mail. **NOTA** Se o endereço for rejeitado pelo domínio, não poderá proceder ao envio do e-mail.	página 5-18
	Envio de i-FAX falhado.	Verifique o endereço do i-FAX. **NOTA** Se o endereço for rejeitado pelo domínio, não poderá proceder ao envio do e-mail.	Consulte **Guia de Uso de FAX**.
1105	Falha ao enviar por SMB.	Verifique as seguintes definições. Tecla [**Início**] > [**...**] > [**Menu Sistema**] > [**Definições de Rede**] > "Definições de Rede" [**Detalhes do Protocolo**] > **[SMB Cliente (Transmissão)]**	—
	Falha ao enviar o e-mail.	Selecione [**Ligado**] nas definições de SMTP no Embedded Web Server RX.	página 2-49
	Falha ao enviar por FTP.	Verifique as seguintes definições. Tecla [**Início**] > [**...**] > [**Menu Sistema**] > [**Definições de Rede**] > "Definições de Rede" [**Detalhes do Protocolo**] > **[FTP Cliente (Transmissão)]**	—
	Envio de i-FAX falhado.	Seleccione [**Ligado**] nas definições de i-FAX no Embedded Web Server RX.	Consulte **Guia de Uso de FAX**.
1106	Falha ao enviar o e-mail. Envio de i-FAX falhado.	Verifique o endereço do remetente de SMTP no Embedded Web Server RX.	página 2-49
1131	Falha ao enviar por FTP.	Ative o TLS. Tecla [**Início**] > [**...**] > [**Menu Sistema**] > [**Security Settings**] > "Rede" [**TLS**]	—
1132	Falha ao enviar por FTP.	Verifique o seguinte sobre o servidor de FTP. • O FTPS está disponível? • A cifragem está disponível?	—

Código de erro	Mensagem	Procedimentos de correção	Página de referência
1133	Trabalho cancelado. Prima [**Terminar**].	O certificado do servidor expirou. Verifique as definições de FTP e de rede. • Verifique a definição de hora/data da máquina. • Certifique-se de que o servidor está a utilizar um certificado válido.	—
1134	Trabalho cancelado. Prima [**Terminar**].	Verifique a rede e Embedded Web Server RX. • Definições de Rede: Protocolo, FTP Cliente (Transmissão):Hash	—
2101	Falha ao enviar por SMB.	Verifique as definições de SMB e de rede. • O cabo de rede está ligado. • O hub não está a funcionar corretamente. • O servidor não está a funcionar corretamente. • Nome do anfitrião e endereço IP • Número da porta	—
	Falha ao enviar por FTP.	Verifique as definições de FTP e de rede. • O cabo de rede está ligado. • O hub não está a funcionar corretamente. • O servidor não está a funcionar corretamente. • Nome do anfitrião e endereço IP • Número da porta	—
	Falha ao enviar o e-mail. Envio de i-FAX falhado.	Verifique a rede e Embedded Web Server RX. • O cabo de rede está ligado. • O hub não está a funcionar corretamente. • O servidor não está a funcionar corretamente. • Nome do servidor POP3 do utilizador de POP3 • Nome do servidor de SMTP	página 2-49
2102 **2103**	Falha ao enviar por FTP.	Verifique a rede. • O cabo de rede está ligado. • O hub não está a funcionar corretamente. • O servidor não está a funcionar corretamente.	—
		Verifique o seguinte sobre o servidor de FTP. • O FTP está disponível? • O servidor não está a funcionar corretamente.	—
	Falha ao enviar o e-mail. Envio de i-FAX falhado.	Verifique a rede. • O cabo de rede está ligado. • O hub não está a funcionar corretamente. • O servidor não está a funcionar corretamente.	—

Código de erro	Mensagem	Procedimentos de correção	Página de referência
2201 **2202** **2203** **2231**	Falha ao enviar o e-mail. Falha ao enviar por FTP. Falha ao enviar por SMB. Envio de i-FAX falhado.	Verifique a rede. • O cabo de rede está ligado. • O hub não está a funcionar corretamente. • O servidor não está a funcionar corretamente.	—
2204	Falha ao enviar o e-mail. Envio de i-FAX falhado.	Verifique o tamanho limite de e-mail das definições de SMTP no Embedded Web Server RX.	página 2-49
3101	Falha ao enviar o e-mail. Envio de i-FAX falhado.	Verifique os métodos de autenticação no remetente e destinatário.	—
	Falha ao enviar por FTP.	Verifique a rede. • O cabo de rede está ligado. • O hub não está a funcionar corretamente. • O servidor não está a funcionar corretamente.	—
3201	Falha ao enviar o e-mail. Envio de i-FAX falhado.	Verifique o método de autenticação de utilizador de SMTP do destinatário.	—
4801	Trabalho cancelado. Prima [**Terminar**].	Desligue e volte a ligar o interruptor de alimentação. Se este erro ocorrer várias vezes, tome nota do código de erro exibido e contacte o técnico de assistência.	—
4802	Falha ao enviar o e-mail. Verifique o certificado de encriptação de cada destino pelo Embedded Web Server RX. Trabalho cancelado. Prima [**Terminar**].	Desligue e volte a ligar o interruptor de alimentação. Se este erro ocorrer várias vezes, tome nota do código de erro exibido e contacte o técnico de assistência.	—
4803	Trabalho cancelado. Prima [**Terminar**].	O certificado do servidor expirou. Verifique as definições de SMTP e de rede. • Verifique a definição de hora/data da máquina. • Certifique-se de que o servidor está a utilizar um certificado válido.	—
4804	Trabalho cancelado. Prima [**Terminar**].	Verifique a rede e Embedded Web Server RX. • Definições de Rede: Protocolo, SMTP (E-mail TX):Hash	—
4901	Ocorreu um erro ao validar o certificado do servidor.	Verifique o certificado do servidor SMTP.	—
4902	O seu certificado expirou.	Verifique o certificado do servidor SMTP.	—
4903	Ocorreu um erro ao validar o certificado X509.	Verifique o certificado X509.	—
4904	O certificado foi revogado.	Verifique o certificado do servidor SMTP.	—
4905	Ocorreu um erro ao definir o certificado de encriptação/assinatura.	Verifique as definições relacionadas com o certificado e com o certificado importado.	**Embedded Web Server RX User Guide**

Código de erro	Mensagem	Procedimentos de correção	Página de referência
4906	A verificação do certificado não foi concluída dentro do tempo definido.	• Verifique o ambiente de verificação do certificado OCSP/CRL e de outros certificados • Prolongar o prazo de tempo limite • Alterar o nível de verificação do certificado	**Embedded Web Server RX User Guide**
4a02	Falha ao inicializar o S/MIME.	Desligue e ligue a alimentação novamente. Se isso ocorrer repetidamente, anote o código de erro exibido no painel tátil, verifique a descrição da operação e entre em contacto com o técnico de assistência.	—
4a03	Falha ao especificar a encriptação S/MIME.	Desligue e ligue a alimentação novamente. Se isso ocorrer repetidamente, anote o código de erro exibido no painel tátil, verifique a descrição da operação e entre em contacto com o técnico de assistência.	—
4a04	Falha ao verificar o certificado de encriptação S/MIME.	• Verifique e corrija as definições relacionadas com o certificado S/MIME. • Desligue e ligue a alimentação novamente. Se isso ocorrer repetidamente, anote o código de erro exibido no painel tátil, verifique a descrição da operação e entre em contacto com o técnico de assistência.	**Embedded Web Server RX User Guide**
4a06	Falha ao especificar a assinatura S/MIME de contabilização de trabalhos.	Desligue e ligue a alimentação novamente. Se isso ocorrer repetidamente, anote o código de erro exibido no painel tátil, verifique a descrição da operação e entre em contacto com o técnico de assistência.	—
4a07	Falha ao digitalizar o certificado de assinatura S/MIME.	• Verifique e corrija as definições relacionadas com o certificado de assinatura S/MIME. • Desligue e ligue a alimentação novamente. Se isso ocorrer repetidamente, anote o código de erro exibido no painel tátil, verifique a descrição da operação e entre em contacto com o técnico de assistência.	**Embedded Web Server RX User Guide**
4a08	O endereço de e-mail do remetente e o endereço de e-mail no certificado de assinatura não correspondem.	Verifique o endereço de e-mail do remetente e o endereço de e-mail no certificado de assinatura, e corrija os endereços de e-mail.	—

Código de erro	Mensagem	Procedimentos de correção	Página de referência
0007 **4201** **4701** **5101** **5102** **5103** **5104** **7101** **7102** **7103** **720f**	—	Desligue e volte a ligar o interruptor de alimentação. Se este erro ocorrer várias vezes, tome nota do código de erro exibido e contacte o técnico de assistência.	página 2-9
9181	—	O original digitalizado excede o número aceitável de páginas de 999. Envie as páginas em excesso separadamente.	—
Outro	Trabalho cancelado. Prima [**Terminar**].	Prima [**Terminar**] e reinicie a máquina.	página 2-9

Ajuste/Manutenção

Descrição geral de Ajuste/Manutenção

Se houver um problema com a imagem e for apresentada a mensagem para executar o menu de ajuste ou manutenção, execute Ajuste/Manutenção no menu do sistema.

A seguinte tabela lista o item que poderá realizar.

Item		Descrição	Página de referência
Ajuste de Curva Tonalidade		A tonalidade da impressão pode diferir do original. Execute esta função para assegurar a consistência com o original.	página 7-52
Ajuste de imagem	**Vivif. do Tambor**	Retira o desfocado e os pontos brancos da impressão.	página 7-56
	Atualização do revelador	Ajusta a imagem impressa que ficar demasiado clara ou incompleta, mesmo com toner suficiente.	
	Limpeza Scanner Laser	Remove linhas brancas verticais da impressão.	
	Calibração	Calibre o dispositivo para garantir a sobreposição correta do toner e a consistência com o tom original.	
Calibração		Calibre o dispositivo para garantir a sobreposição correta das cores e a consistência com o tom original, por tipo de material.	página 7-57

Ajuste de Curva Tonalidade

Após utilização prolongada, ou devido aos efeitos da temperatura e humidade envolventes, a tonalidade da impressão pode diferir do original. Execute esta função para assegurar a consistência com o original. Antes de executar o Ajuste de Curva Tonalidade, execute a calibragem.

Se a calibragem não produzir melhorias, execute o Ajuste de Curva de Tonalidade.

Calibração na página 7-56

Um total de 3 páginas de padrão (N.º 1 a 3) é impresso durante o ajuste. Os padrões impressos são lidos, de modo sequencial, durante o ajuste.

Ajuste de Curva Tonalidade (Simples)

1 Coloque papel.

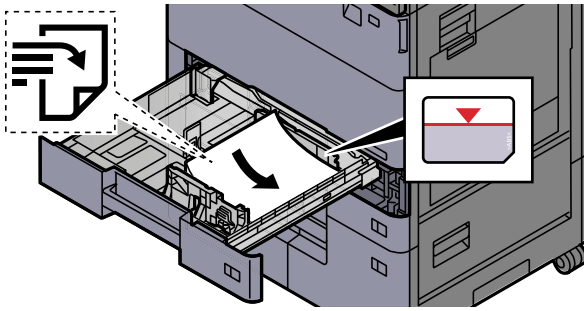

IMPORTANTE

- **Coloque o papel com o lado a ser impresso virado para cima.**
- **Após retirar o papel novo da embalagem, folheie o papel antes de o colocar nas cassetes.**
  Colocar papel nas cassetes (página 3-4)
- **Antes de colocar o papel, certifique-se que não está dobrado ou enrolado. O papel enrolado ou dobrado poderá provocar atolamentos.**
- **Certifique-se de que o papel colocado não excede o indicador de nível (consulte a ilustração acima).**
- **Se o papel for colocado sem ajustar a guia de comprimento do papel e guia de largura do papel, o papel pode ficar torto ou preso.**

2 Exiba o ecrã.

Tecla [**Início**] > [**...**] > [**Menu Sistema**] > [**Ajuste/Manutenção**] > "Ajuste de imagem" [**Ajuste de Curva Tonalidade (Simples)**]

3 Ajuste a curva de tonalidade.

1 Selecione [**Iniciar**].

É impresso um padrão. Verifique se o número "1" é impresso na parte inferior do padrão.

2 Como exibido na imagem, coloque a face impressa virada para baixo, no vidro de exposição, com a margem com as setas viradas para trás.

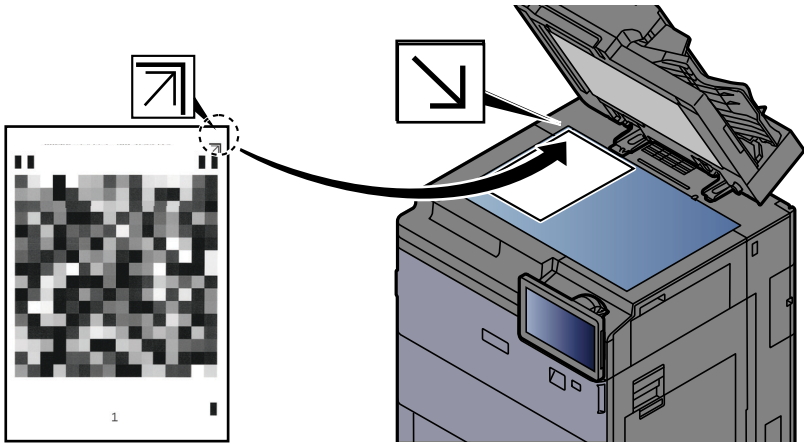

3 Selecione [**Iniciar**].

O padrão é lido e o ajuste iniciado. É impresso o segundo padrão.

4 Verifique se o número "2" (a "3") é impresso na parte inferior do padrão e repita os passos 2 e 3 duas vezes para ler os padrões 2 e 3 de modo sequencial.

5 Selecione [**OK**] no ecrã de confirmação de finalização de ajuste.

Ajuste de Curva Tonalidade (Detalhe)

1 Coloque papel.

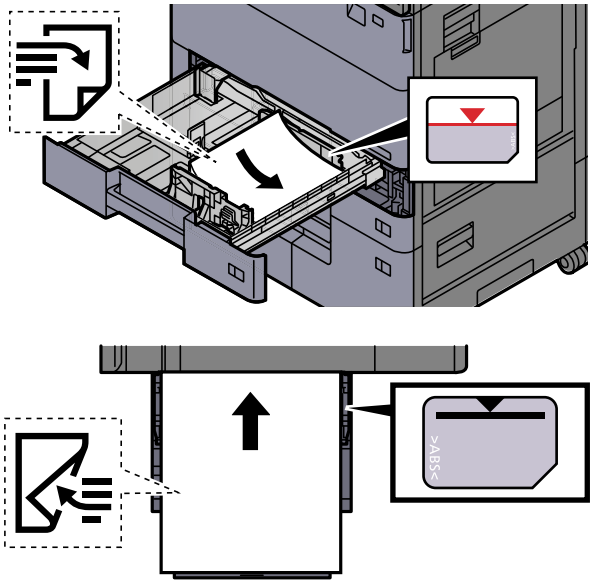

IMPORTANTE

- **Coloque o papel com o lado a ser impresso virado para cima.**
- **Após retirar o papel novo da embalagem, folheie o papel antes de o colocar nas cassetes.**
  Colocar papel nas cassetes (página 3-4)
- **Antes de colocar o papel, certifique-se que não está dobrado ou enrolado. O papel enrolado ou dobrado poderá provocar atolamentos.**
- **Certifique-se de que o papel colocado não excede o indicador de nível (consulte a ilustração acima).**
- **Se o papel for colocado sem ajustar a guia de comprimento do papel e guia de largura do papel, o papel pode ficar torto ou preso.**

2 Exiba o ecrã.

Tecla [**Início**] > [**...**] > [**Menu Sistema**] > [**Ajuste/Manutenção**] > "Ajuste de imagem" [**Ajuste de Curva Tonalidade (Detalhe)**]

3 Ajuste a curva de tonalidade.

1 [**Cassete 1 (a 5)**] ou [**Bandeja MP**] > [**Iniciar**]

É impresso um padrão. Verifique se o número "1" é impresso na parte inferior do padrão.

2 Como exibido na imagem, coloque a face impressa virada para baixo, no vidro de exposição, com a margem com as setas viradas para trás.

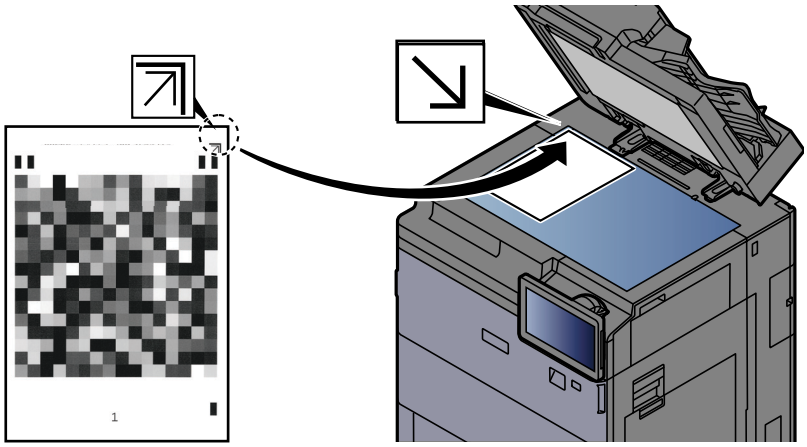

3 Selecione [**Iniciar**].

O padrão é lido e o ajuste iniciado. É impresso o segundo padrão.

4 Verifique se o número "2" (a "3") é impresso na parte inferior do padrão e repita os passos 2 e 3 duas vezes para ler os padrões 2 e 3 de modo sequencial.

5 Selecione [**OK**] no ecrã de confirmação de finalização de ajuste.

Ajuste de imagem

Selecione qualquer um dos menus de ajuste para executar ajustes de imagem para melhorar a imagem impressa.

1 Exiba o ecrã.

Selecione a tecla [**Início**] > [**...**] > [**Menu Sistema**] > [**Ajuste/Manutenção**] > "Ajuste de imagem" [**Ajuste de imagem**].

2 Selecione o item a ajustar.

Selecione o menu do ajuste de imagem a executar.

Item	Descrição
Vivificação do Tambor	Retira o desfocado e os pontos brancos da impressão.
Atualização do revelador	Ajusta a imagem impressa que ficar demasiado clara ou incompleta, mesmo com toner suficiente.
Limpeza Scanner Laser	Remove linhas brancas verticais da impressão.
Calibração	Calibre o dispositivo para garantir a sobreposição correta do toner e a consistência com o tom original.

3 Executar o Ajuste de imagem.

Selecione [**Iniciar**]. O "Ajuste de imagem" inicia.

NOTA

- A Limpeza do cilindro não pode ser efetuada durante a impressão. Execute a Limpeza do cilindro após a impressão terminar.
- O tempo de espera pode ser superior quando o toner é reabastecido durante a limpeza do revelador.
- Quando a consistência com o tom original não for assegurada, mesmo após a realização da calibração, consulte o seguinte:

Ajuste de Curva Tonalidade (página 7-52)

Calibração

Calibre o dispositivo para garantir a sobreposição correta das cores e a consistência com o tom original, por tipo de material.

1 Exiba o ecrã.

Selecione a tecla [**Início**] > [**...**] > [**Menu Sistema**] > [**Ajuste/Manutenção**] > "Ajuste de imagem" [**Calibração**].

2 Selecione o item a ajustar.

Selecione [**Cassete 1 (a 5)**] ou [**Bandeja MP**].

3 Execute a calibração.

Selecione [**Iniciar**]. A "Calibração" começa.

NOTA

- Esta calibração também se aplicada às cassetes e à bandeja multifunções que tenham papel do mesmo tipo de material.
- Quando a consistência com o tom original não for assegurada, mesmo após a realização da calibração, consulte o seguinte:

Ajuste de Curva Tonalidade (página 7-52)

Desencravar o Papel Preso

Se ocorrer uma situação de papel encravado, a impressão pára e a localização onde ocorreu o encravamento do papel e a seguinte mensagem aparecem no painel táctil.

"Papel Preso."

Consulte estes procedimentos para remover o papel encravado.

Indicadores de local de encravamento

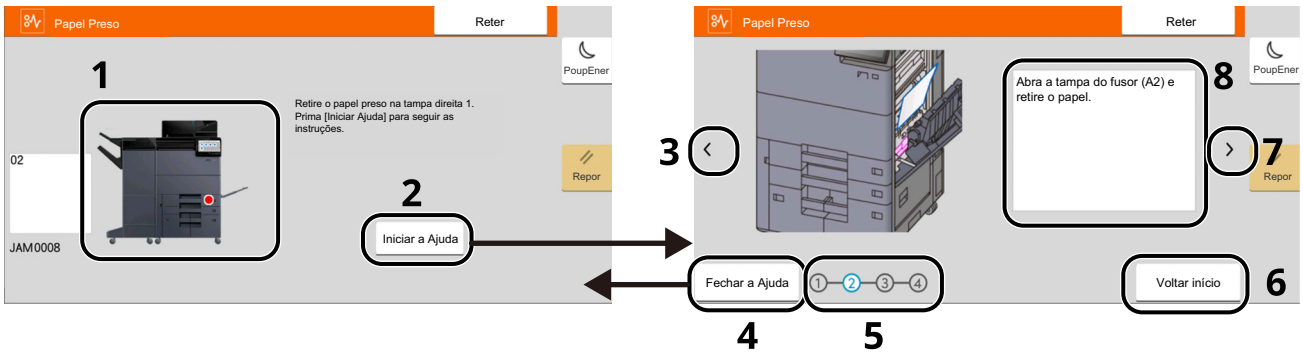

1 Exibe o local de um papel preso.

2 Mostra o ecrã Ajuda. O ecrã Ajuda mostra o procedimento para remover o encravamento.

3 Volta à etapa anterior.

4 Fecha o ecrã de Ajuda e regressa ao ecrã original.

5 Mostra o passo selecionado.

6 Volta à etapa 1.

7 Avança para o próximo passo.

8 Exibe o processo de remoção.

Se o papel ficar preso, o local do encravamento é exibido no painel táctil, tal como instruções para limpeza.

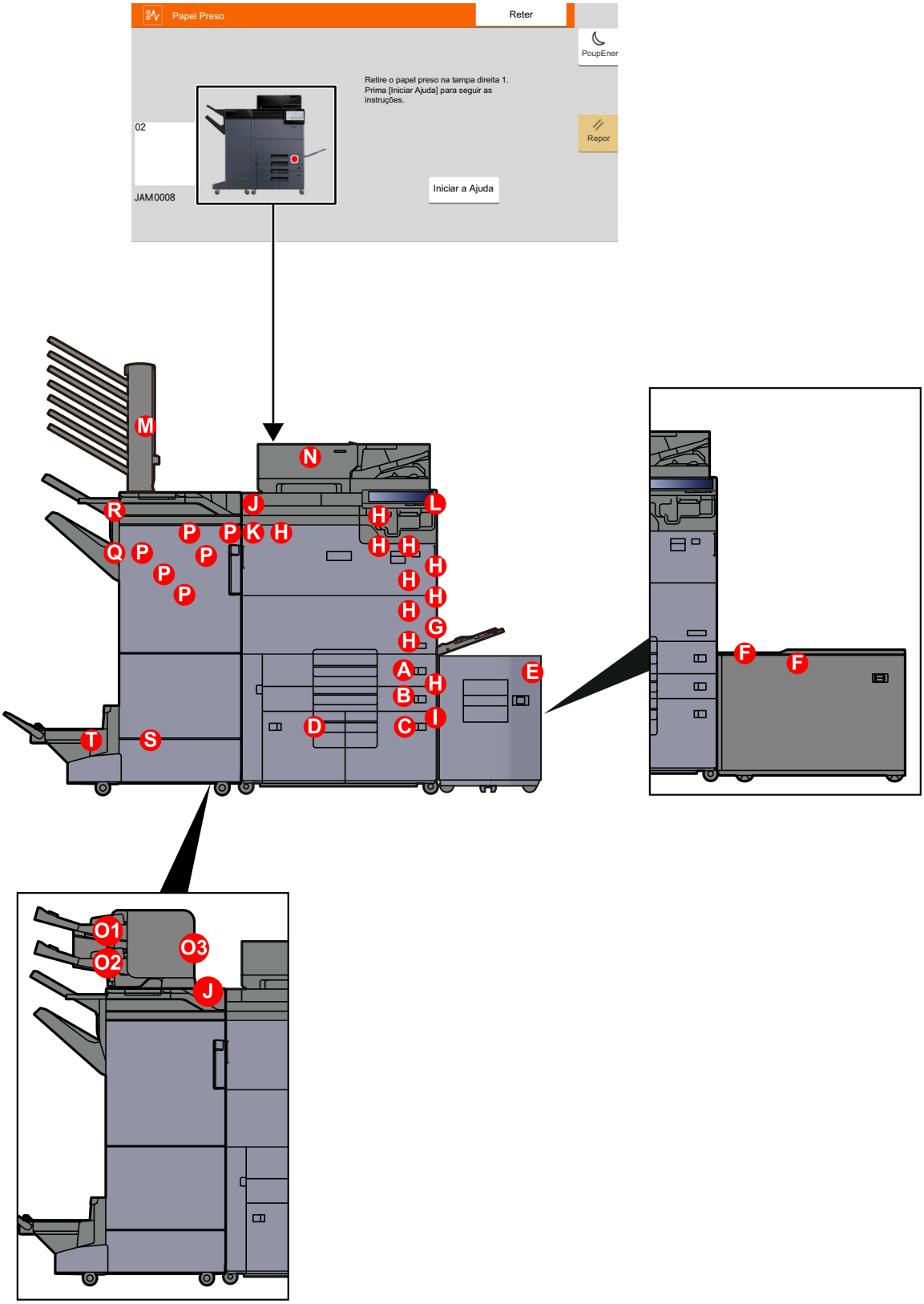

Indicador de local do papel encravado	Local do papel encravado	Página de referência
A	Cassete 1	página 7-61
B	Cassete 2	página 7-63
C	Cassete 3	página 7-65
D	Cassete 4	página 7-65
E	Cassete 5 (Alimentador Lateral (3000 folhas))	página 7-70
F	Cassete 5 (Alimentador Lateral (4000 folhas))	página 7-71
G	Bandeja Multifunções	página 7-73
H	Tampa direita 1	página 7-74
I	Tampa direita 2	página 7-77
J	Bandeja esquerda superior/Finalizador (Bandeja C)	página 7-78
K	Bandeja esquerda inferior	página 7-80
L	Bandeja direita	página 7-81
M	Caixa de correio	página 7-97
N	Processador de documentos	página 7-82
O1	Insersor	página 7-85
O2		
O3		
P	Finalizador (Interior)	página 7-88
Q	Finalizador (Bandeja A)	página 7-90
R	Finalizador (Bandeja B)	página 7-94
S	Unidade de Dobragem	página 7-98
T	Bandeja de Dobragem	página 7-105

Depois de remover o papel encravado, a máquina irá aquecer novamente e a mensagem de erro desaparecerá. A máquina continua com a página que estava a imprimir aquando do encravamento.

Remover o papel encravado na Cassete 1

Aqui explicaremos os procedimentos para a cassete 1, como exemplo.

CUIDADO

- **Não reutilize papel encravado.**
- **Se o papel se tiver rasgado durante a remoção, certifique-se que remove quaisquer pedaços soltos no interior da máquina. Os restos de papel deixados na máquina poderão causar encravamentos posteriores.**

1 Abra a tampa direita 1.

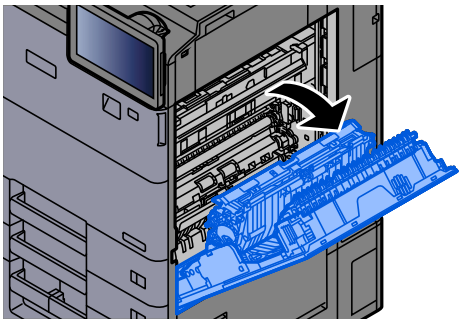

2 Retire o papel encravado.

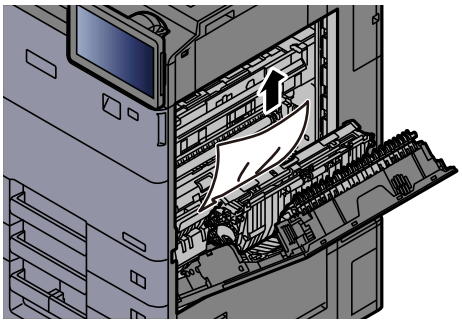

3 Puxe a Cassete 1 para fora na sua direcção até parar.

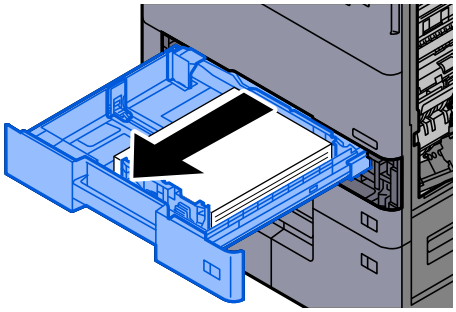

4 Retire o papel encravado.

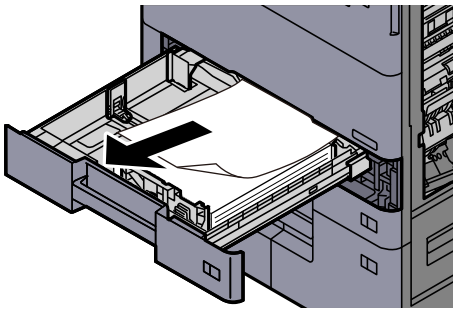

NOTA
A cassete pode ser retirada.

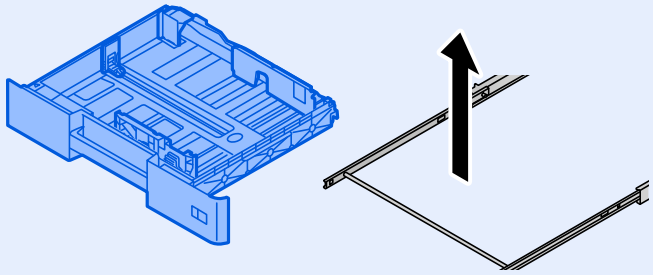

5 Empurre a Tampa Direita 1 e a Cassete 1 novamente para dentro.

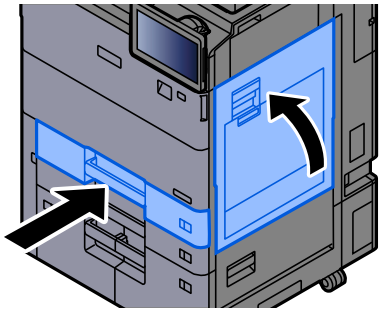

Remover o papel encravado na Cassete 2

CUIDADO

- **Não reutilize papel encravado.**
- **Se o papel se tiver rasgado durante a remoção, certifique-se que remove quaisquer pedaços soltos no interior da máquina. Os restos de papel deixados na máquina poderão causar encravamentos posteriores.**

1 Abra a tampa direita 1.

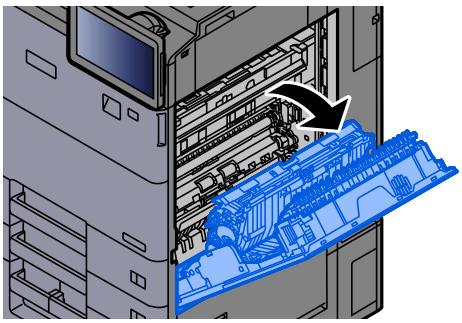

2 Retire o papel encravado.

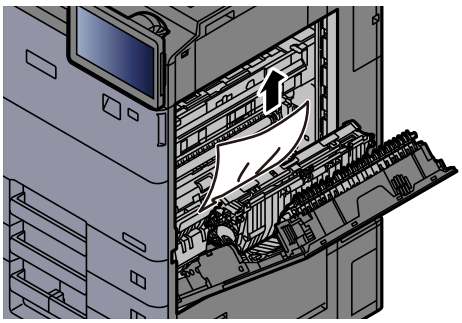

3 Puxe a Cassete 2 para fora na sua direcção até parar.

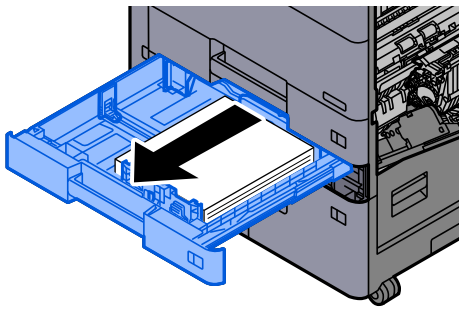

4 Retire o papel encravado.

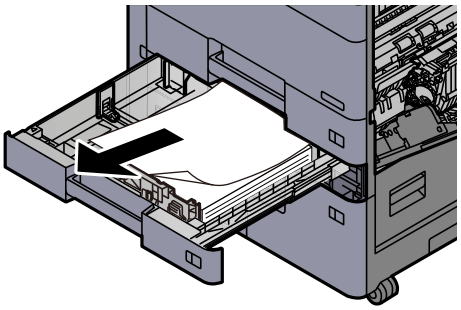

NOTA
A cassete pode ser retirada.

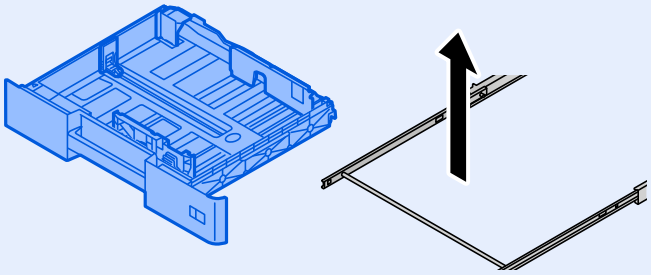

5 Empurre a Tampa Direita 1 e a Cassete 2 novamente para dentro.

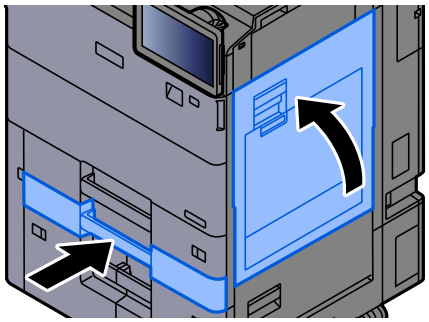

Remover o papel encravado na Cassete 3

CUIDADO

- **Não reutilize papel encravado.**
- **Se o papel se tiver rasgado durante a remoção, certifique-se que remove quaisquer pedaços soltos no interior da máquina. Os restos de papel deixados na máquina poderão causar encravamentos posteriores.**

1 Se o alimentador lateral opcional estiver instalado, solte o alimentador lateral.

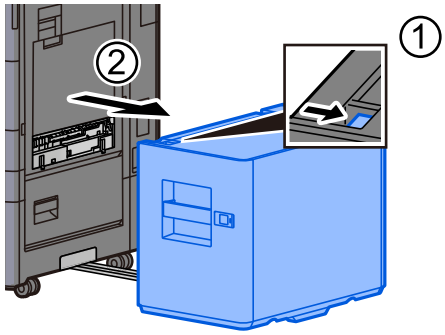

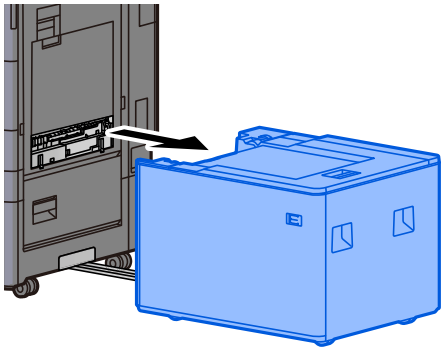

2 Abra a tampa direita 2.

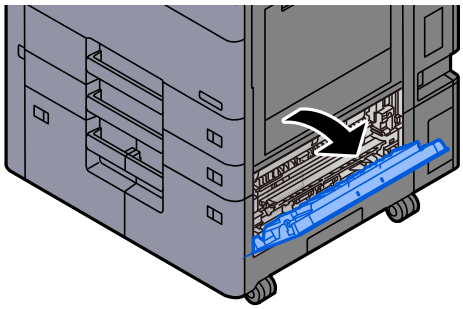

3 Retire o papel encravado.

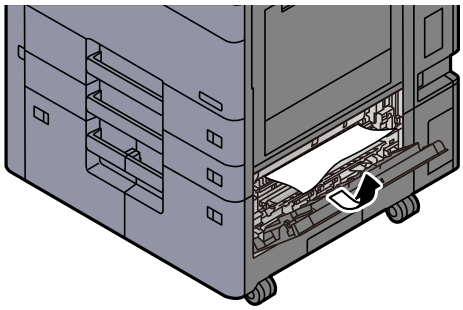

4 **Puxe a Cassete 3 para fora na sua direcção até parar.**

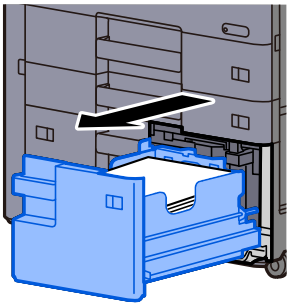

5 **Retire o papel encravado.**

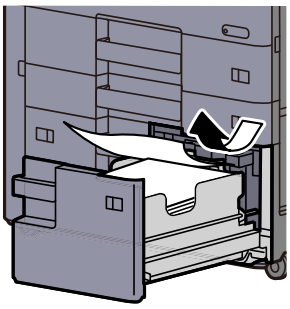

6 **Empurre a Tampa Direita 2 e a Cassete 3 novamente para dentro.**

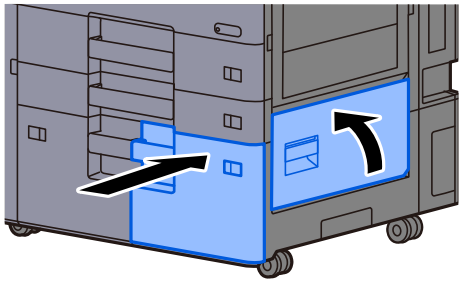

7 **Se o alimentador lateral opcional estiver instalado, volte a tampa na posição original.**

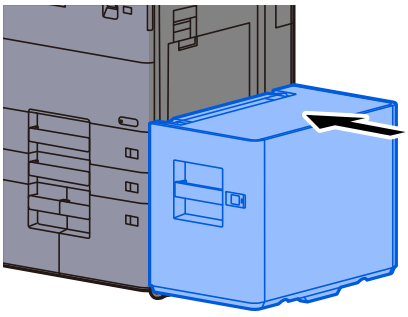

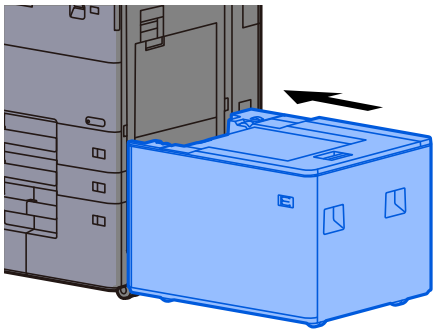

Remover o papel encravado na Cassete 4

CUIDADO

- **Não reutilize papel encravado.**
- **Se o papel se tiver rasgado durante a remoção, certifique-se que remove quaisquer pedaços soltos no interior da máquina. Os restos de papel deixados na máquina poderão causar encravamentos posteriores.**

1 Se o alimentador lateral opcional estiver instalado, solte o alimentador lateral.

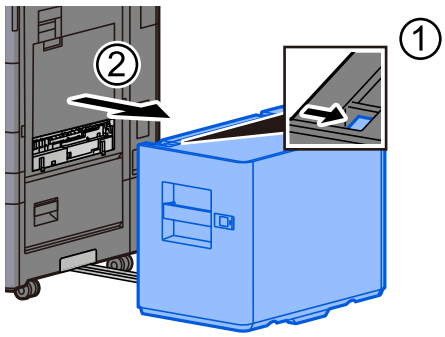

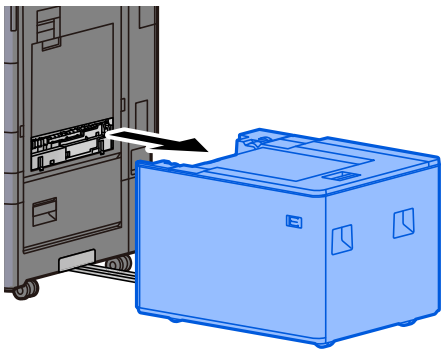

2 Abra a tampa direita 2.

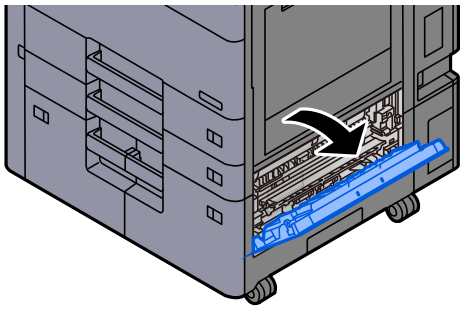

3 Retire o papel encravado.

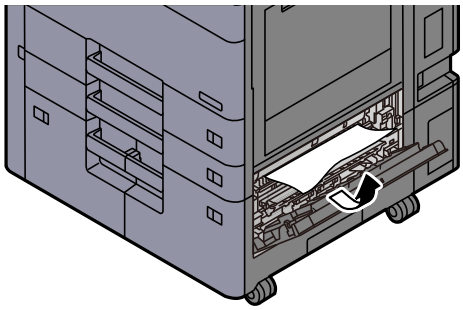

4 **Puxe a Cassete 3 para fora na sua direcção até parar.**

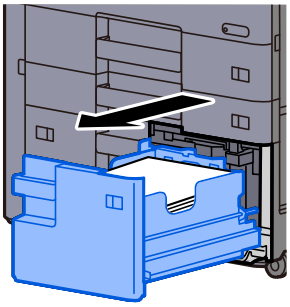

5 **Puxe a Cassete 4 para fora na sua direcção até parar.**

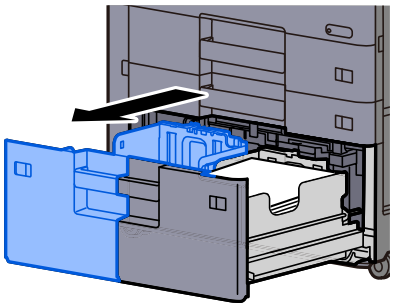

6 **Retire a unidade de alimentação de papel (B1).**

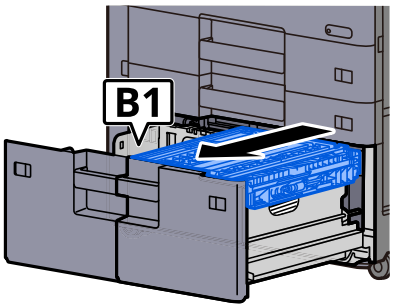

7 **Abra a tampa (B2).**

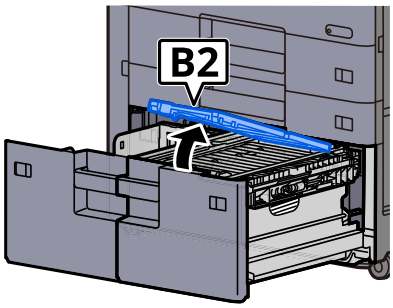

8 **Retire o papel encravado.**

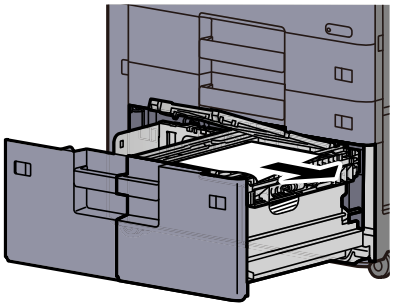

9 **Empurre a unidade do alimentador de papel, a Cassete 2 e a Cassete 4 novamente para dentro.**

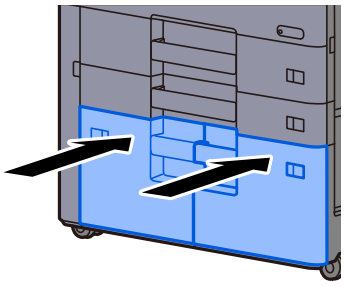

10 **Volte a tampa na posição original.**

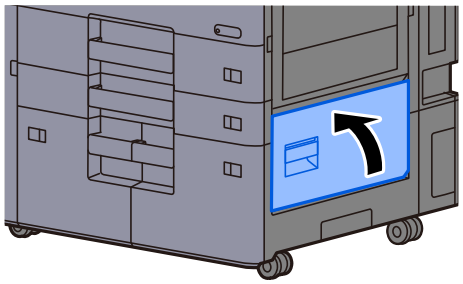

11 **Se o alimentador lateral opcional estiver instalado, volte a tampa na posição original.**

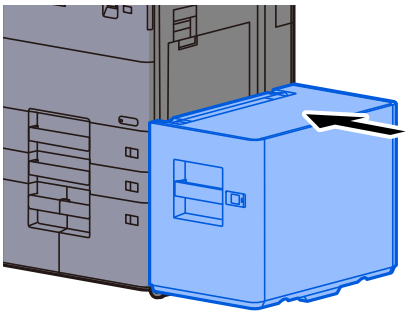

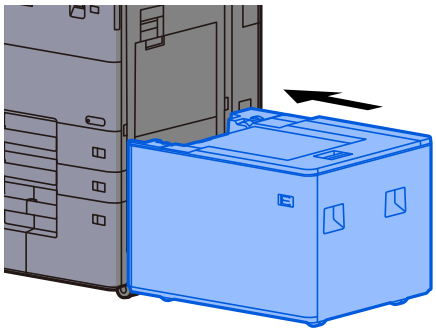

Remover o papel encravado na Cassete 5 (Alimentador lateral (3000 folhas))

CUIDADO

- **Não reutilize papel encravado.**
- **Se o papel se tiver rasgado durante a remoção, certifique-se que remove quaisquer pedaços soltos no interior da máquina. Os restos de papel deixados na máquina poderão causar encravamentos posteriores.**

1 Solte o alimentador lateral.

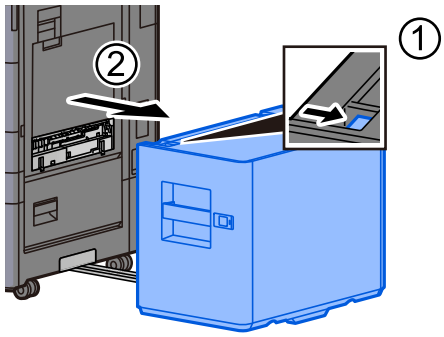

2 Retire o papel encravado.

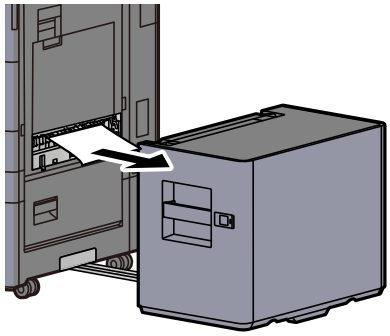

3 Puxe a Cassete 5 para fora na sua direcção até parar.

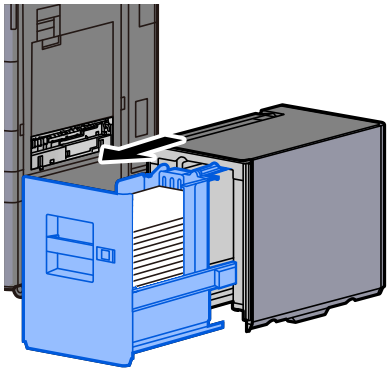

4 **Retire o papel encravado.**

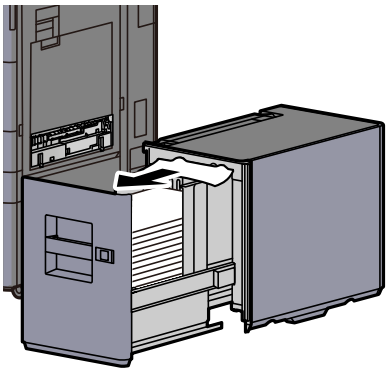

5 **Coloque a Cassete 5 e o alimentador lateral na posição original.**

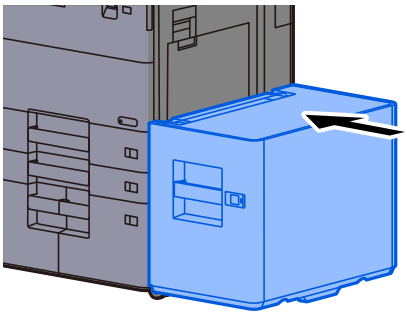

Remover o papel encravado na Cassete 5 (Alimentador Lateral (3500 folhas))

1 **Abra a tampa do transportador.**

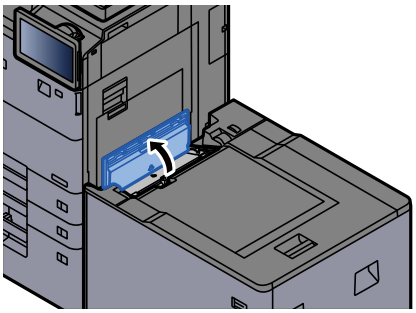

2 **Retire o papel encravado.**

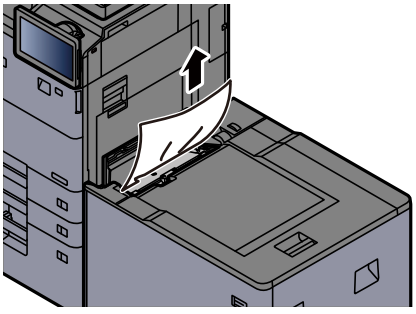

3 Abra a tampa superior.

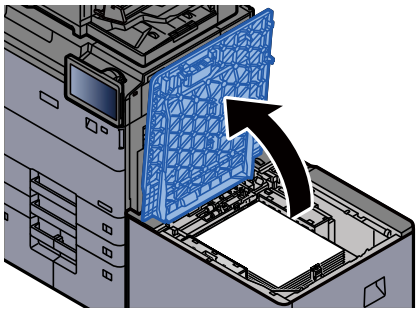

4 Retire o papel encravado.

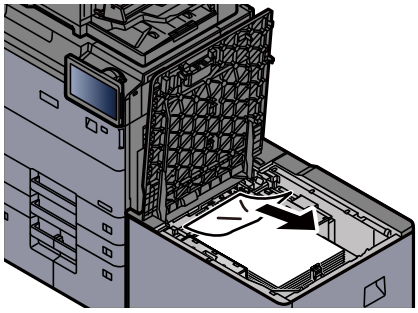

5 Feche a tampa superior.

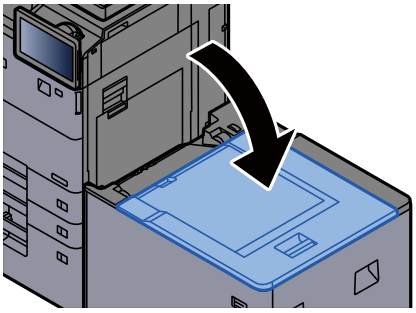

Remova o papel preso na Bandeja Multifunções

CUIDADO

- **Não reutilize papel encravado.**
- **Se o papel se tiver rasgado durante a remoção, certifique-se que remove quaisquer pedaços soltos no interior da máquina. Os restos de papel deixados na máquina poderão causar encravamentos posteriores.**

1 Retire o papel encravado.

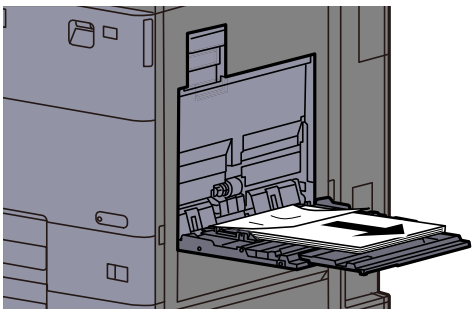

2 Remova todo o papel.

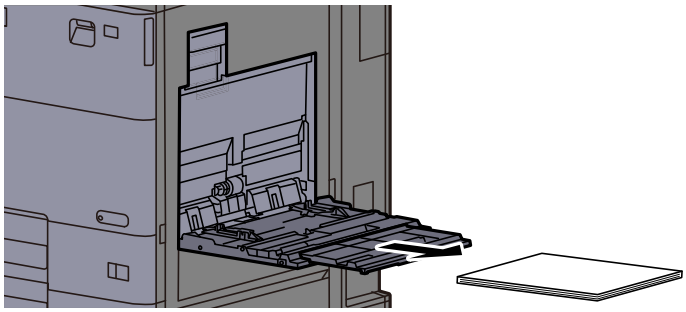

3 Volte a colocar o papel.

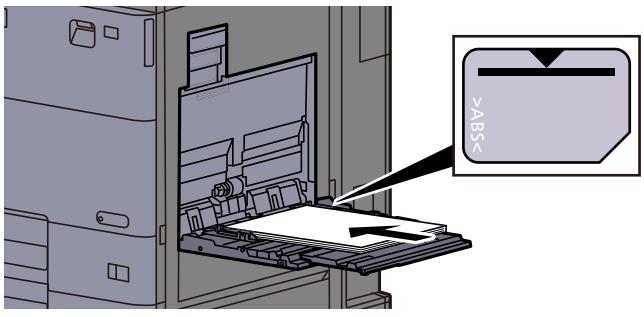

Remova o papel encravado na Tampa Direita 1

CUIDADO

A unidade de fixação está extremamente quente. Tenha muito cuidado quando trabalhar nesta área, pois existe o perigo de queimaduras.

1 Se o alimentador lateral opcional estiver instalado, solte o alimentador lateral.

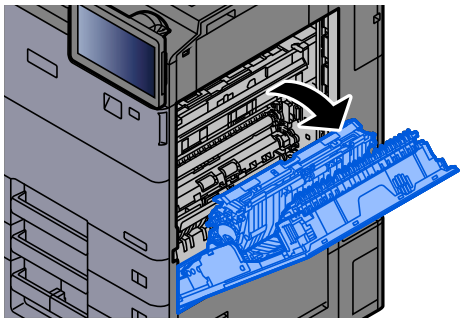

NOTA

Remova o papel da bandeja multifunções.

2 Retire o papel encravado.

1 Levante a alavanca A2 para aliviar a pressão sobre os rolos e retire o papel encravado.

2 Depois de retirar o papel, baixe a alavanca A2 e volte a colocá-la na posição original.

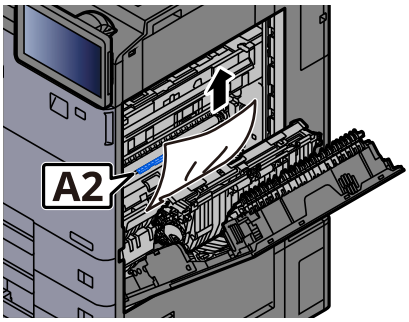

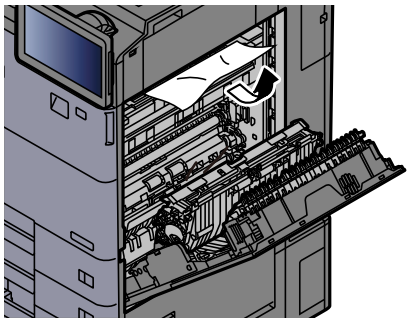

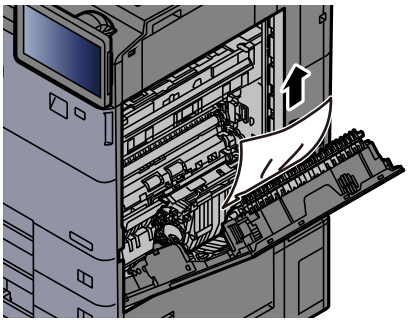

3 Abra a tampa do transportador.

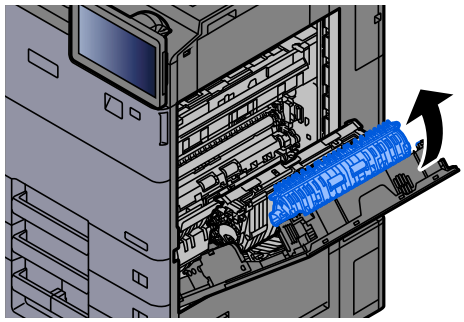

4 Retire o papel encravado.

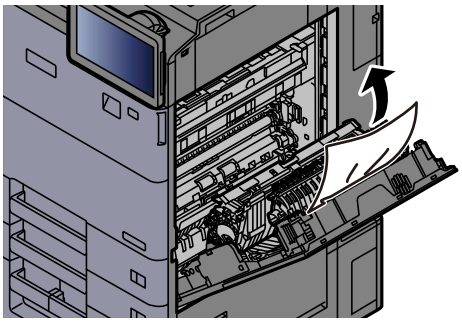

5 Abra a tampa frontal.

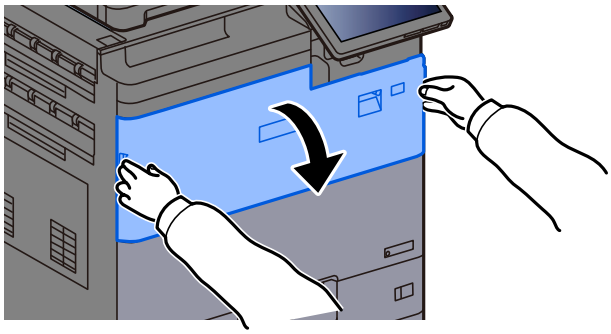

6 Retire a unidade de ligação.

Se houver papel restante dentro da unidade, retire o papel encravado.

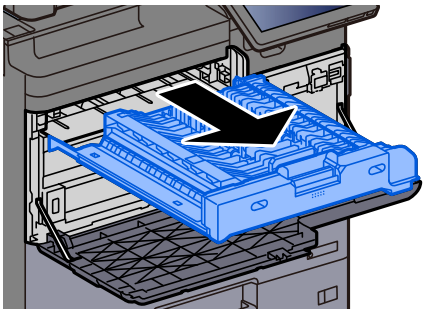

7 Abra a tampa da unidade de ligação.

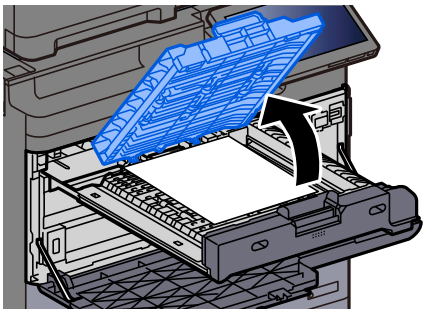

8 Retire o papel encravado.

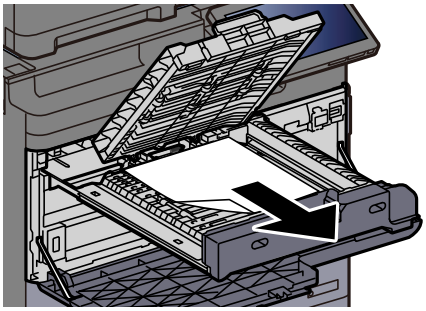

NOTA
Remova o papel da bandeja multifunções.

9 Volte a colocar a unidade de ligação na posição original.

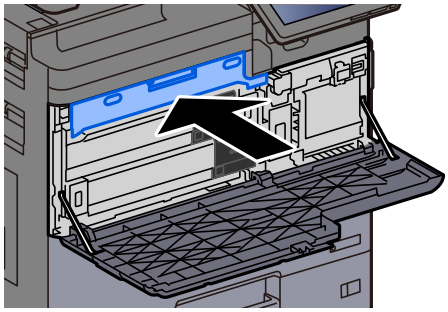

10 Volte as tampas na posição original.

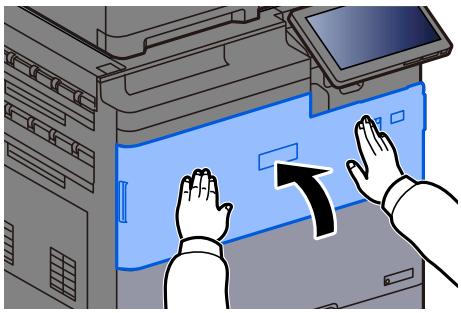

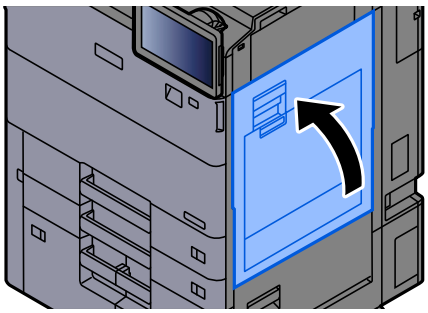

Remova o papel encravado na Tampa Direita 2

CUIDADO

- **Não reutilize papel encravado.**
- **Se o papel se tiver rasgado durante a remoção, certifique-se que remove quaisquer pedaços soltos no interior da máquina. Os restos de papel deixados na máquina poderão causar encravamentos posteriores.**

1 Se o alimentador lateral opcional estiver instalado, solte o alimentador lateral.

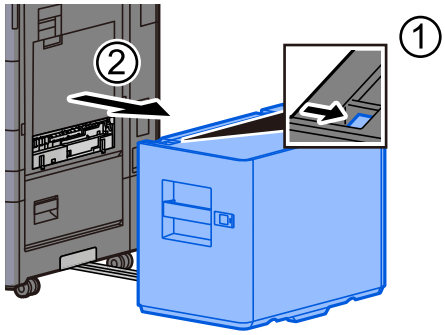

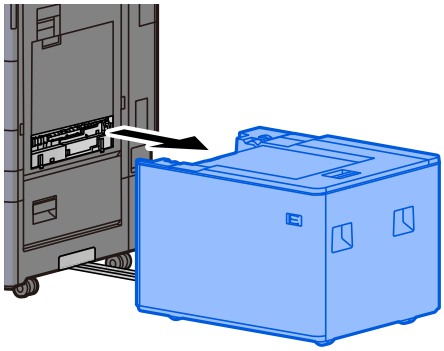

2 Abra a tampa direita 2.

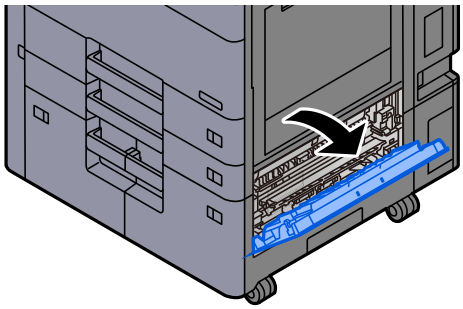

3 Retire o papel encravado.

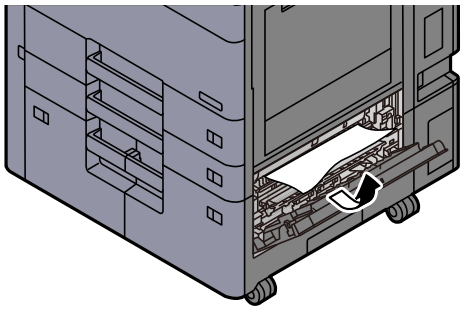

4 **Volte a colocar a tampa 2 na posição original.**

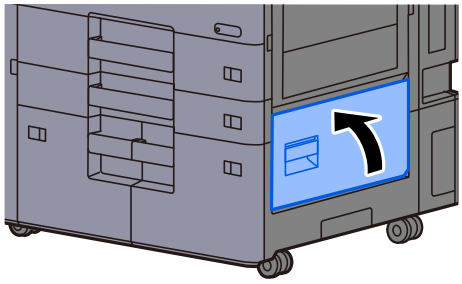

5 **Se o alimentador lateral opcional estiver instalado, volte a tampa na posição original.**

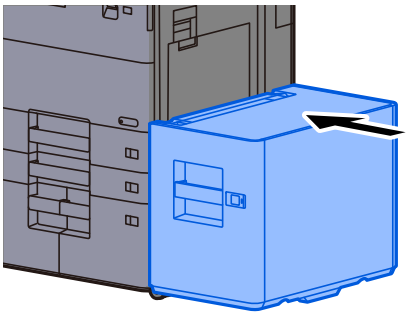

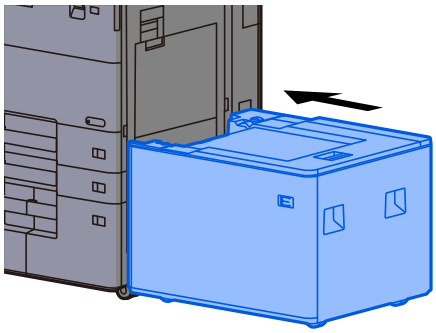

Remover o papel encravado na Bandeja Esquerda Superior/ Finalizador (Bandeja C)

CUIDADO

- **Não reutilize papel encravado.**
- **Se o papel se tiver rasgado durante a remoção, certifique-se que remove quaisquer pedaços soltos no interior da máquina. Os restos de papel deixados na máquina poderão causar encravamentos posteriores.**

1 **Abra a tampa esquerda superior.**

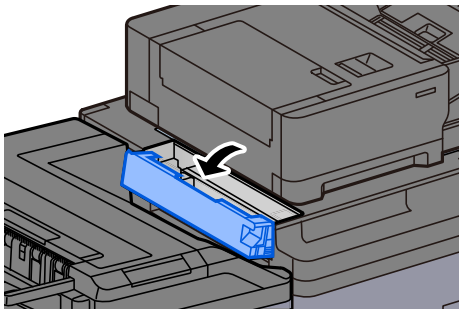

2 Abra a tampa do transportador (A3).

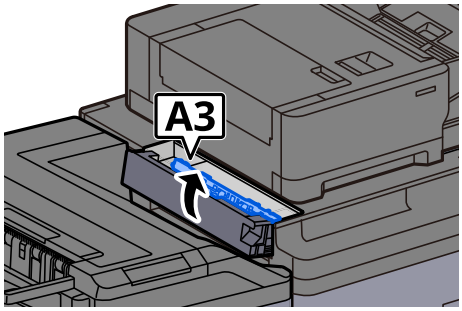

3 Retire o papel encravado.

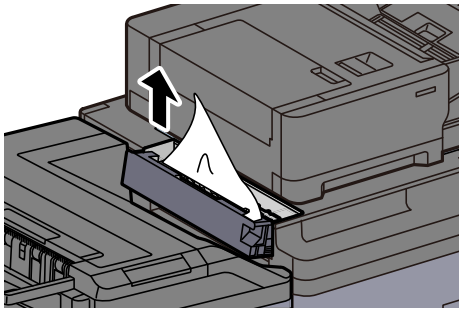

4 Volte a tampa na posição original.

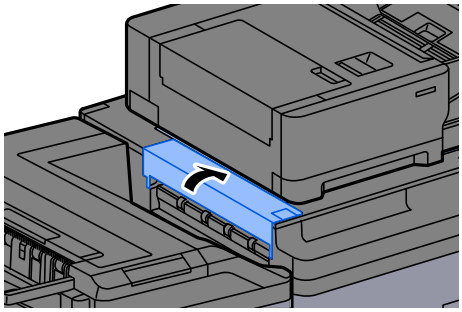

Remover o papel preso na Bandeja Esquerda Inferior

CUIDADO

- **Não reutilize papel encravado.**
- **Se o papel se tiver rasgado durante a remoção, certifique-se que remove quaisquer pedaços soltos no interior da máquina. Os restos de papel deixados na máquina poderão causar encravamentos posteriores.**

1 Retire o papel encravado.

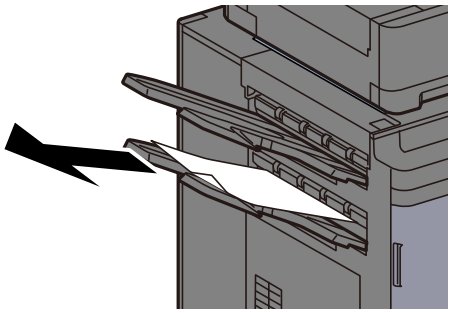

2 Abra a tampa direita 1.

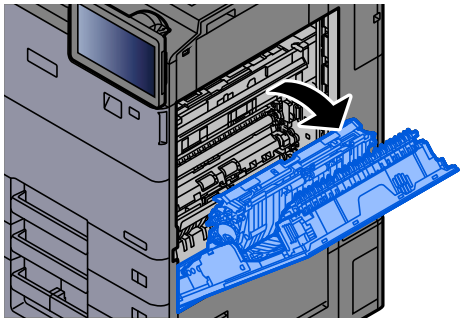

3 Volte a tampa na posição original.

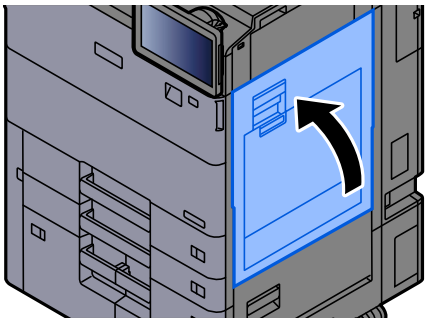

Remover o papel preso na Bandeja Direita

CUIDADO

- **Não reutilize papel encravado.**
- **Se o papel se tiver rasgado durante a remoção, certifique-se que remove quaisquer pedaços soltos no interior da máquina. Os restos de papel deixados na máquina poderão causar encravamentos posteriores.**

1 Retire o papel encravado.

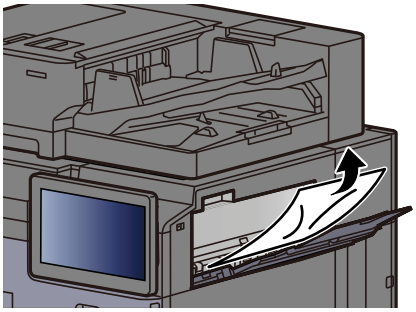

2 Abra a tampa direita 1.

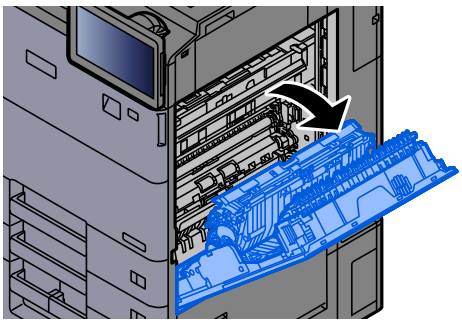

3 Volte a tampa na posição original.

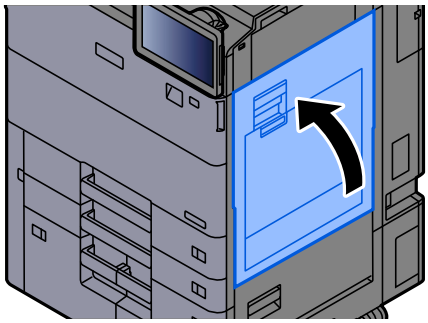

Remover o papel preso no Processador de Documentos

CUIDADO

Se o papel se tiver rasgado durante a remoção, certifique-se que remove quaisquer pedaços soltos no interior da máquina. Os restos de papel deixados na máquina poderão causar encravamentos posteriores.

1 Retire os originais da Mesa de Originais.

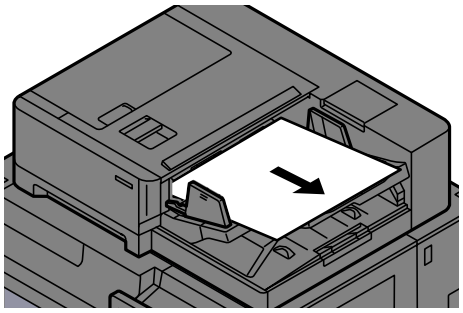

2 Abra a tampa do processador de documentos.

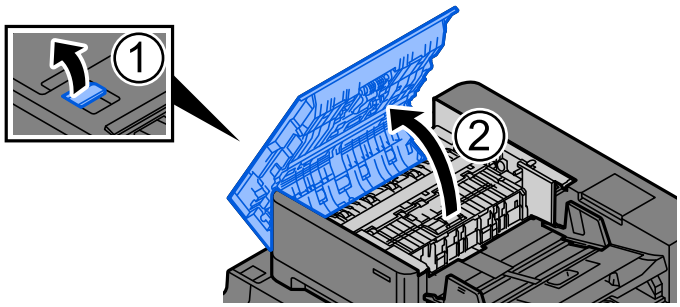

3 Rode o marcador (C) para retirar qualquer papel preso.

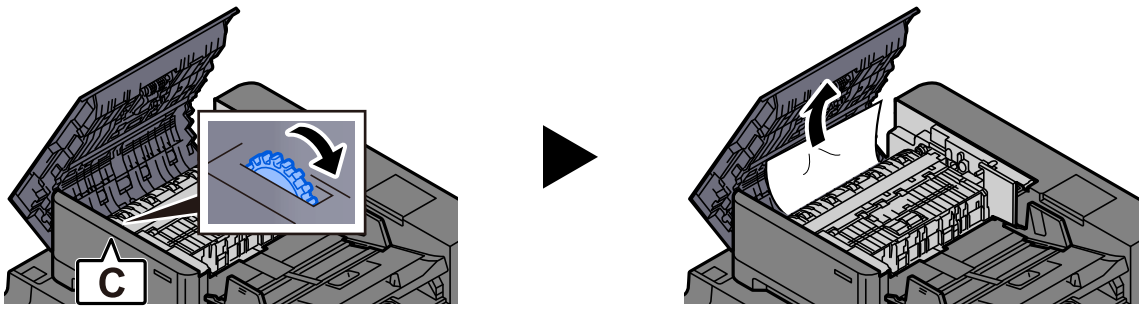

4 **Rode o marcador (C) para retirar qualquer papel preso.**

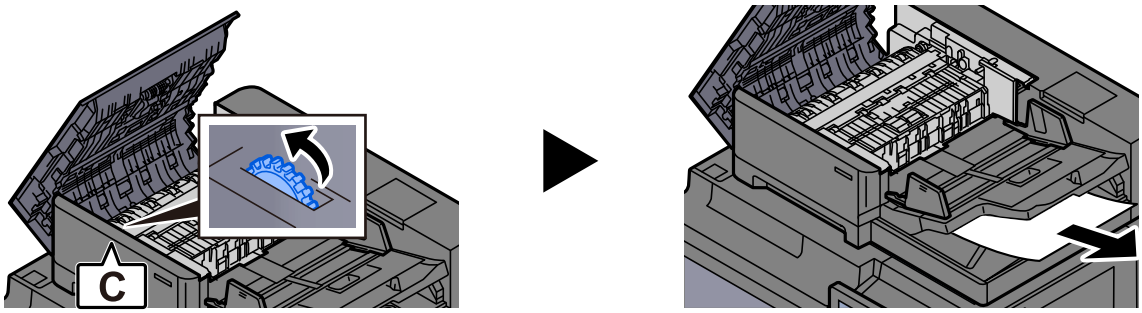

5 **Volte a tampa na posição original.**

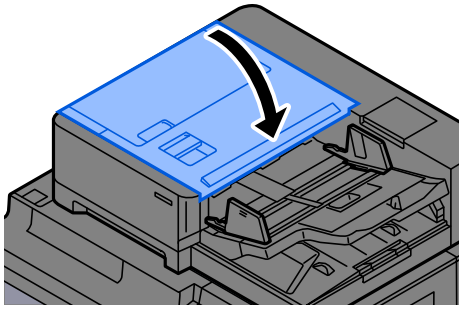

Percurso direito (Processador de Documentos)

1 **Retire os originais da bandeja do percurso direito.**

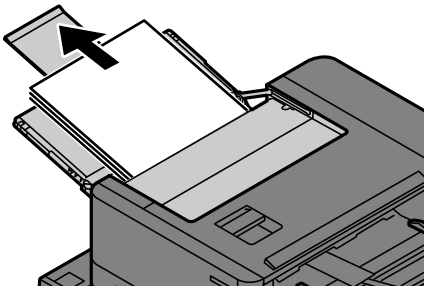

2 **Feche a bandeja do percurso direito.**

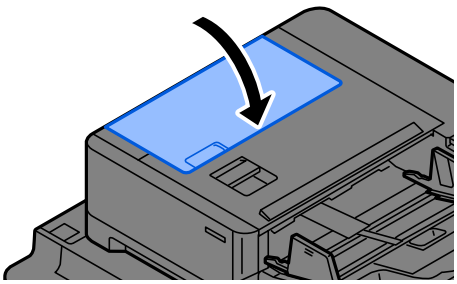

3 **Abra a tampa do processador de documentos.**

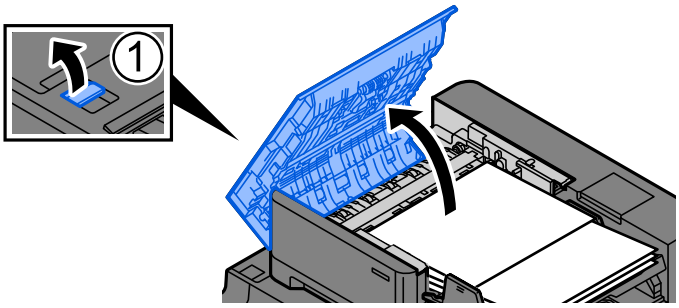

4 **Retire os originais da Mesa de Originais.**

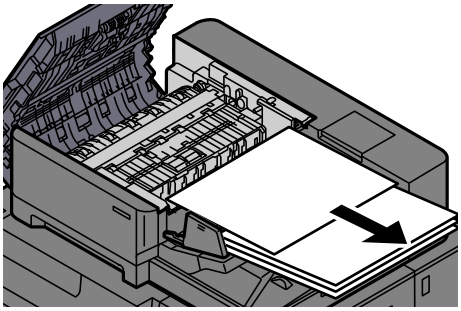

5 **Volte a tampa na posição original.**

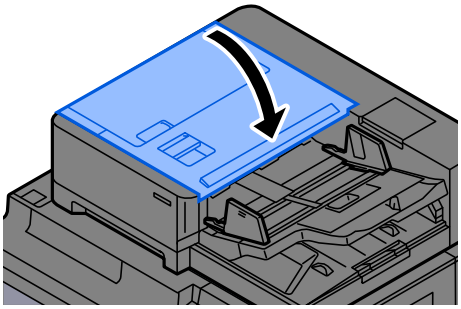

Remover o papel preso no Insersor

CUIDADO

- **Não reutilize papel encravado.**
- **Se o papel se tiver rasgado durante a remoção, certifique-se que remove quaisquer pedaços soltos no interior da máquina. Os restos de papel deixados na máquina poderão causar encravamentos posteriores.**

Secção de transporte vertical

1 **Abra a tampa direita.**

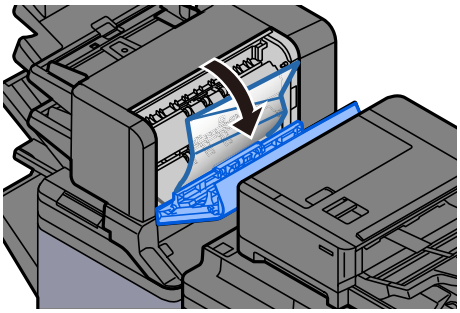

2 **Retire o papel encravado.**

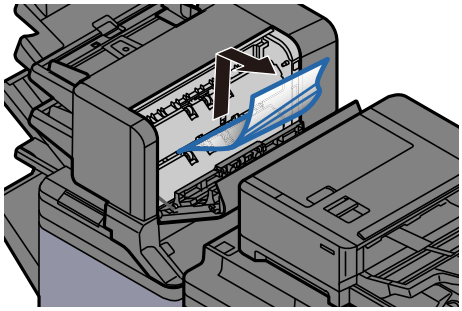

3 **Volte a tampa na posição original.**

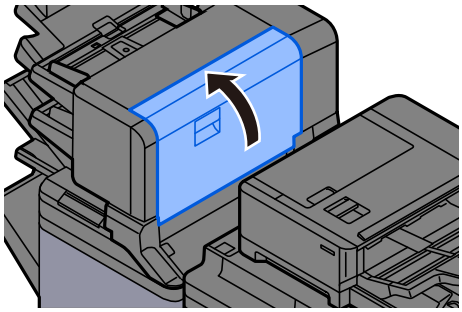

4 **Abra a tampa do transportador no insersor.**

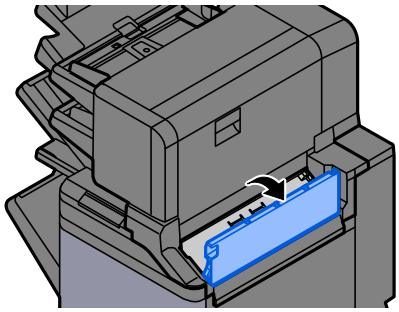

5 **Retire o papel encravado.**

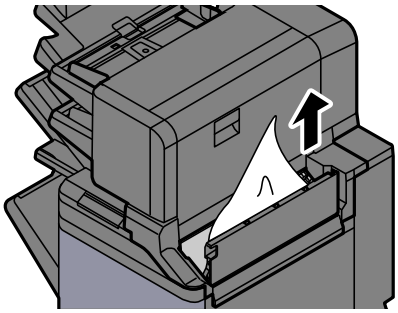

6 **Feche a tampa do transportador**

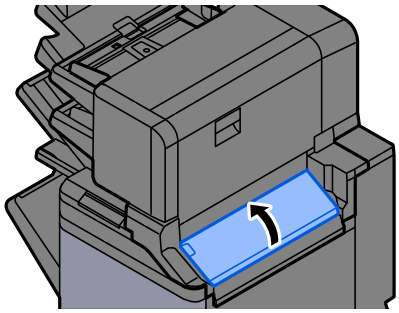

Erro de elevação da bandeja 1

1 **Volte a colocar papel na bandeja 1.**

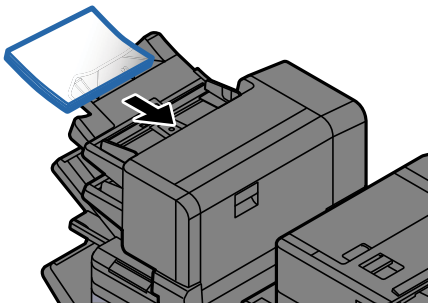

2 **Abra a tampa direita.**

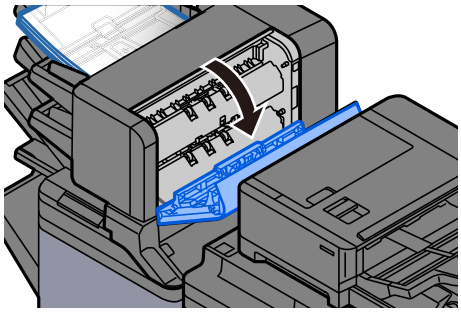

3 **Feche a tampa direita.**

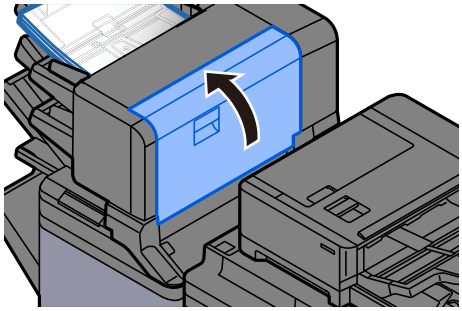

Erro de elevação da bandeja 2

1 **Volte a colocar papel na bandeja 2.**

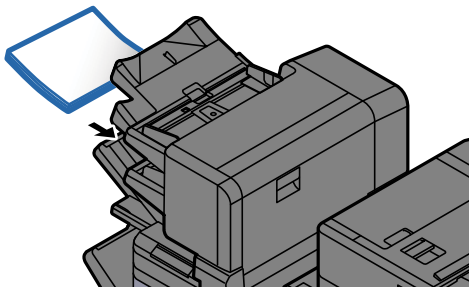

2 **Abra a tampa direita.**

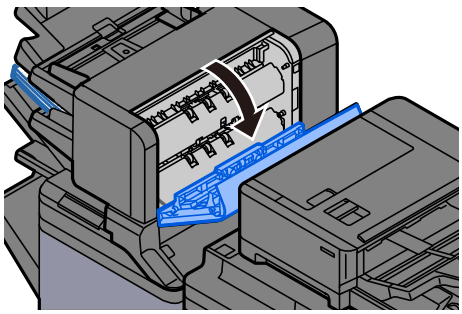

3 **Feche a tampa direita.**

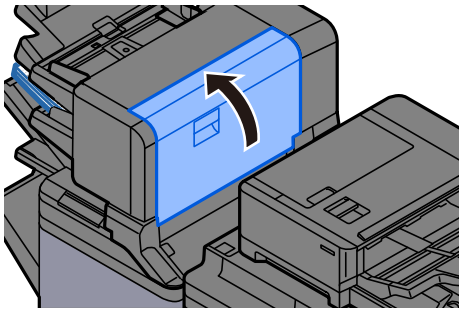

Remover o papel preso no Finalizador (Interior)

CUIDADO

- **Não reutilize papel encravado.**
- **Se o papel se tiver rasgado durante a remoção, certifique-se que remove quaisquer pedaços soltos no interior da máquina. Os restos de papel deixados na máquina poderão causar encravamentos posteriores.**

1 **Abra a tampa frontal do finalizador 1.**

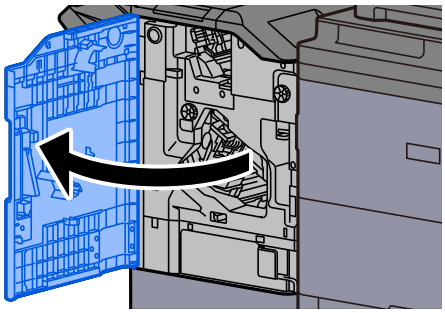

2 **Remova a Caixa de Resíduos do Furador.**

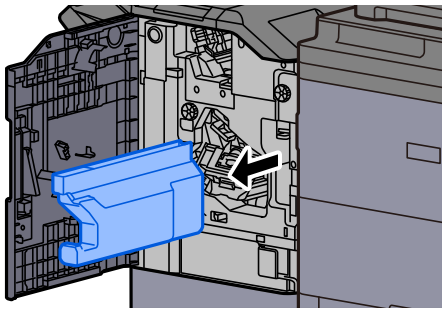

3 **Abra a guia do transportador (D1).**

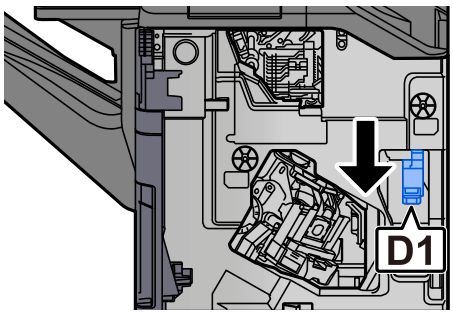

4 **Retire o papel encravado.**

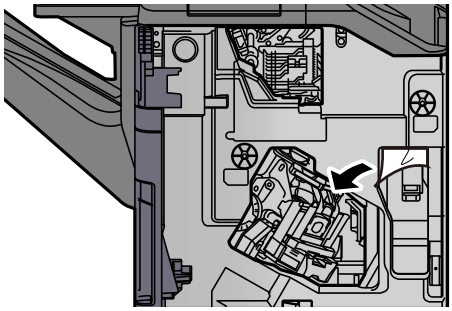

5 **Volte a colocar a guia do transportador (D1) na posição original.**

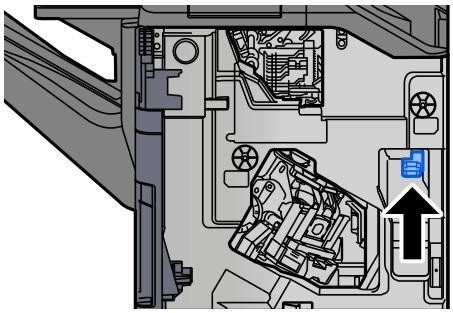

6 **Instale a Caixa de Resíduos do Furador.**

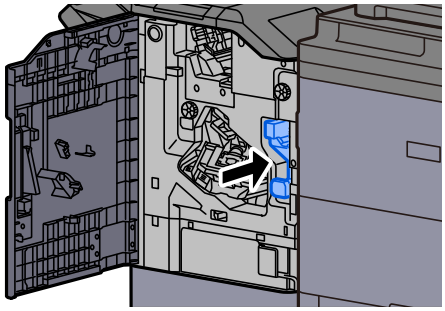

7 **Volte a tampa na posição original.**

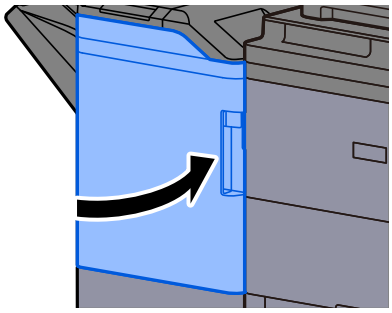

Remover o papel preso no Finalizador (Bandeja A)

CUIDADO

- **Não reutilize papel encravado.**
- **Se o papel se tiver rasgado durante a remoção, certifique-se que remove quaisquer pedaços soltos no interior da máquina. Os restos de papel deixados na máquina poderão causar encravamentos posteriores.**

1 **Retire o papel encravado.**

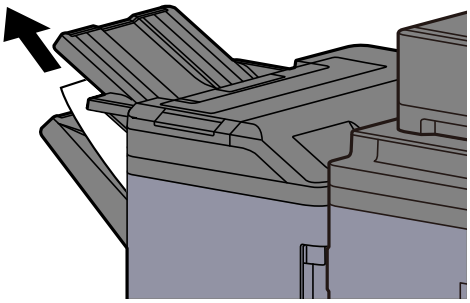

2 **Abra a tampa frontal do finalizador 1.**

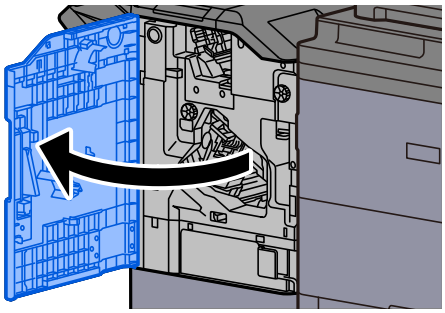

3 **Rode o botão (D7).**

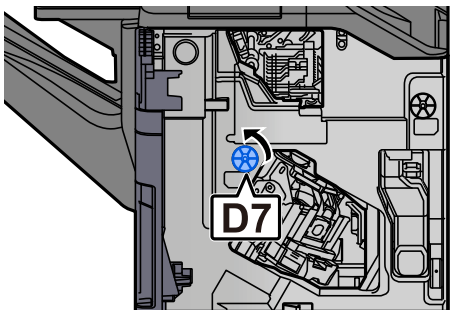

4 **Retire o papel encravado.**

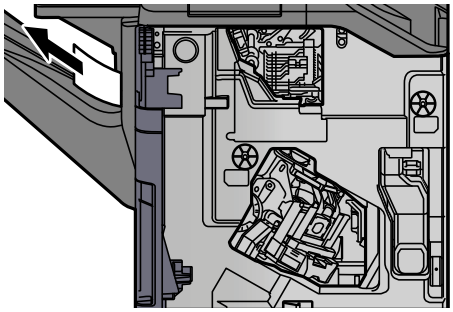

5 **Abra a guia do transportador (D3).**

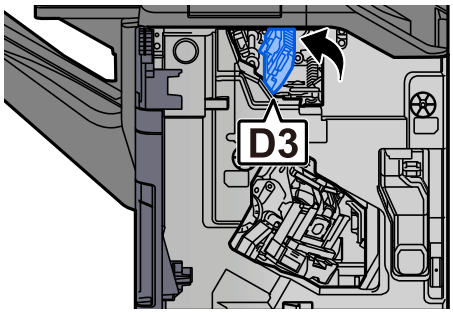

6 **Retire o papel encravado.**

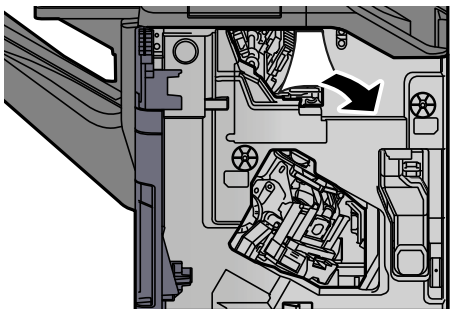

7 **Volte a colocar a guia do transportador (D3) na posição original.**

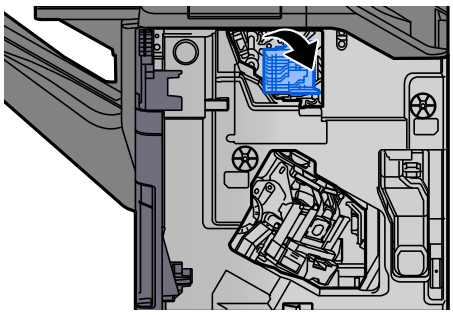

8 **Remova a Caixa de Resíduos do Furador.**

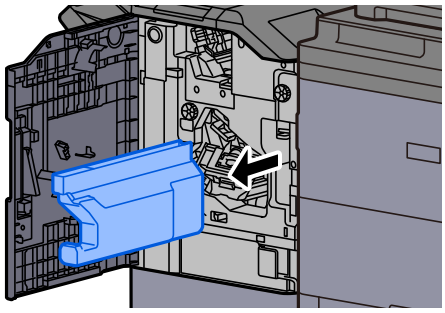

9 **Abra a guia do transportador (D1).**

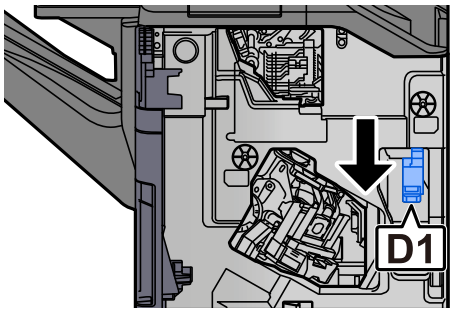

10 **Retire o papel encravado.**

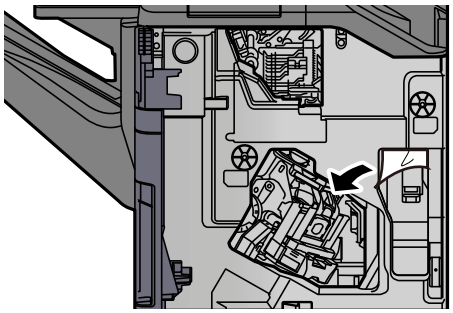

11 Volte a colocar a guia do transportador (D1) na posição original.

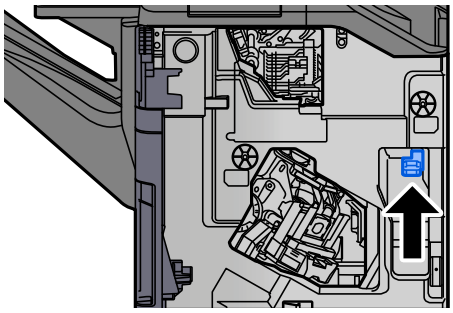

12 Instale a Caixa de Resíduos do Furador.

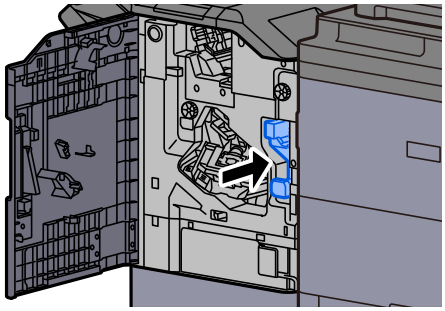

13 Volte a tampa na posição original.

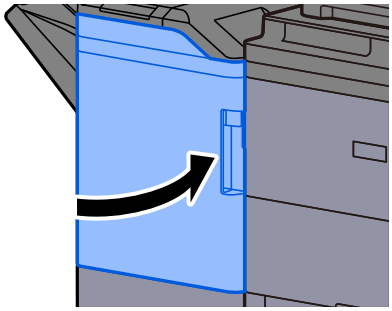

Remover o papel preso no Finalizador (Bandeja B)

CUIDADO

- **Não reutilize papel encravado.**
- **Se o papel se tiver rasgado durante a remoção, certifique-se que remove quaisquer pedaços soltos no interior da máquina. Os restos de papel deixados na máquina poderão causar encravamentos posteriores.**

1 Retire o papel encravado.

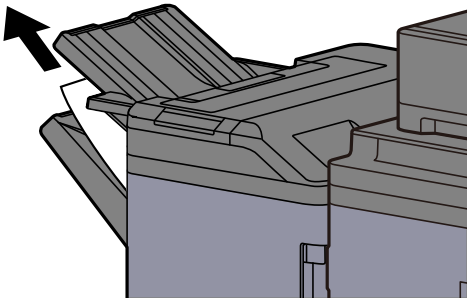

2 Abra a tampa frontal do finalizador 1.

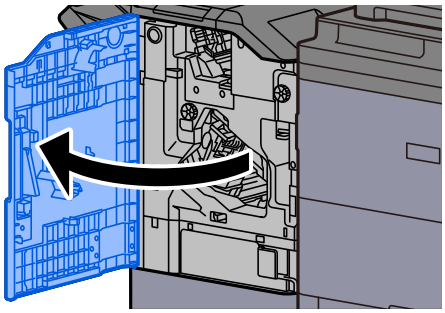

3 Abra a guia do transportador (D6).

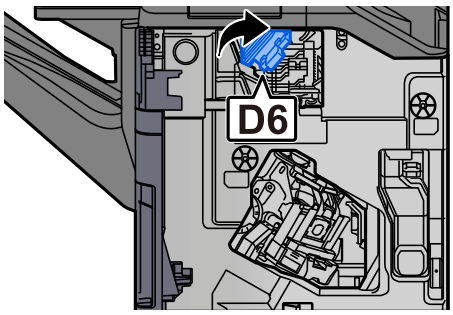

4 **Retire o papel encravado.**

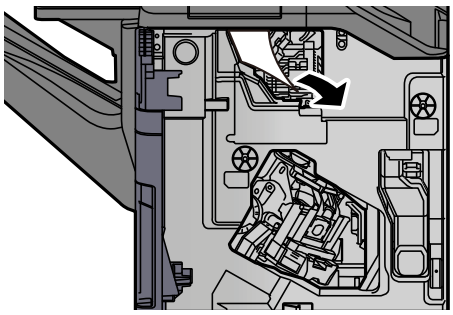

5 **Volte a colocar a guia do transportador (D6) na posição original.**

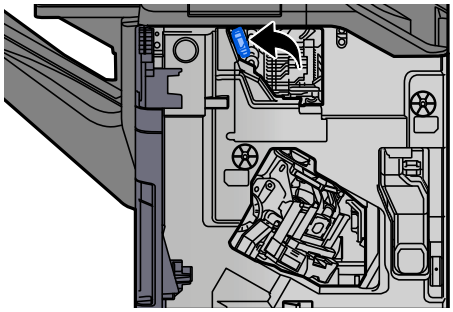

6 **Remova a Caixa de Resíduos do Furador.**

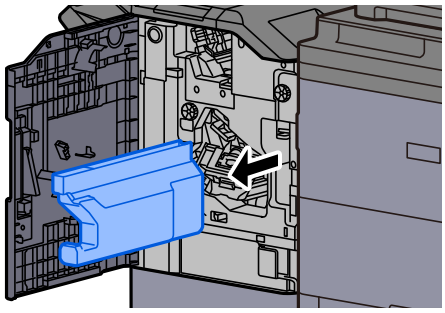

7 **Abra a guia do transportador (D1).**

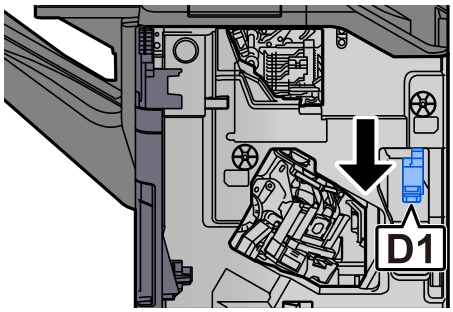

8 Retire o papel encravado.

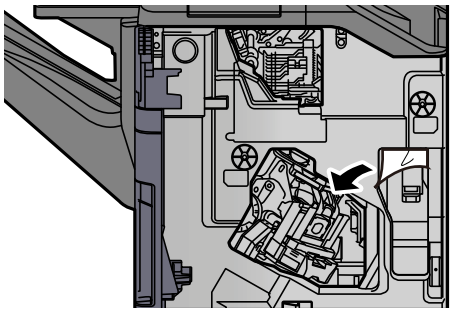

9 Volte a colocar a guia do transportador (D1) na posição original.

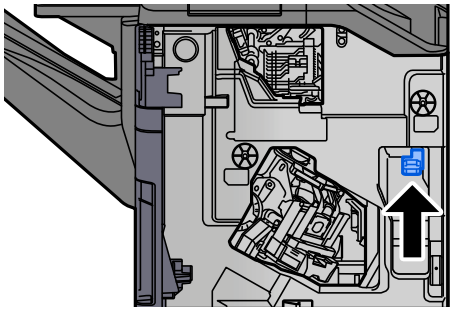

10 Instale a Caixa de Resíduos do Furador.

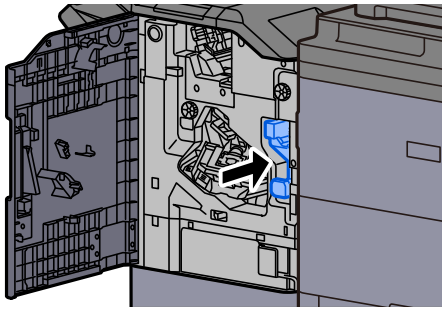

11 Volte a tampa na posição original.

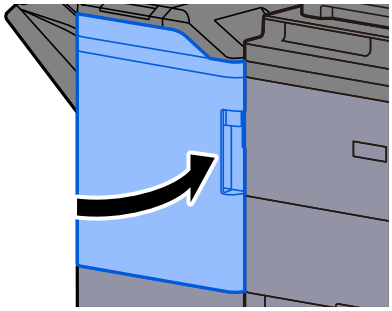

Remover o papel preso na Caixa Correio

CUIDADO

- **Não reutilize papel encravado.**
- **Se o papel se tiver rasgado durante a remoção, certifique-se que remove quaisquer pedaços soltos no interior da máquina. Os restos de papel deixados na máquina poderão causar encravamentos posteriores.**

1 Abra a tampa da caixa de correio.

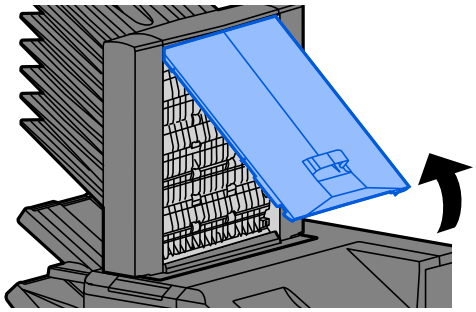

2 Retire o papel encravado.

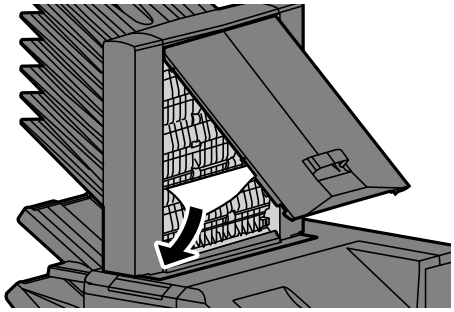

3 Feche a tampa.

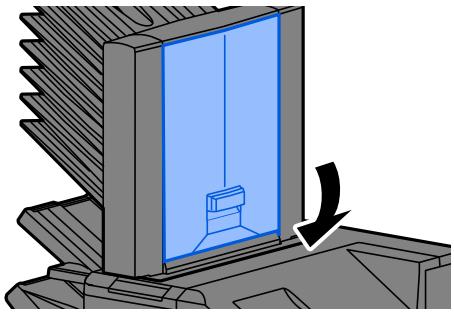

Remover o papel preso na Unidade de Dobragem (Finalizador)

CUIDADO

- **Não reutilize papel encravado.**
- **Se o papel se tiver rasgado durante a remoção, certifique-se que remove quaisquer pedaços soltos no interior da máquina. Os restos de papel deixados na máquina poderão causar encravamentos posteriores.**

1 Abra a tampa frontal do finalizador 1 e 2.

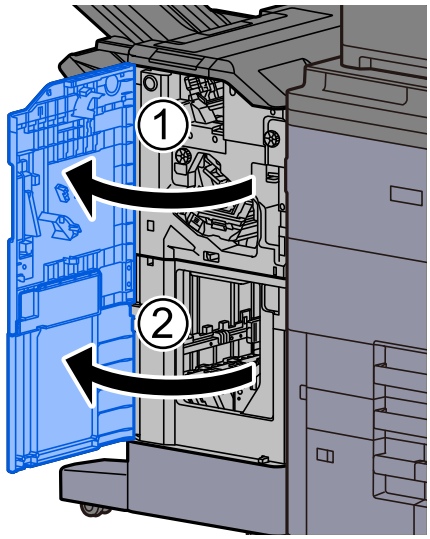

2 Abra a guia do transportador (D8).

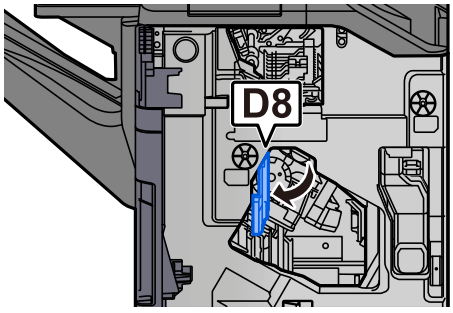

3 Retire o papel encravado.

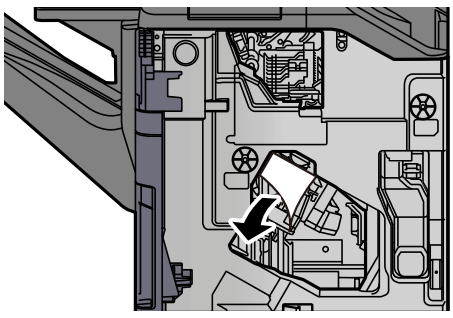

4 **Abra a guia do transportador (D9).**

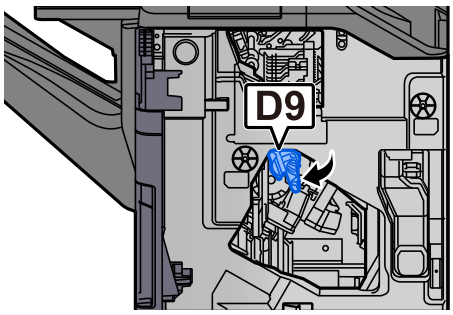

5 **Retire o papel encravado.**

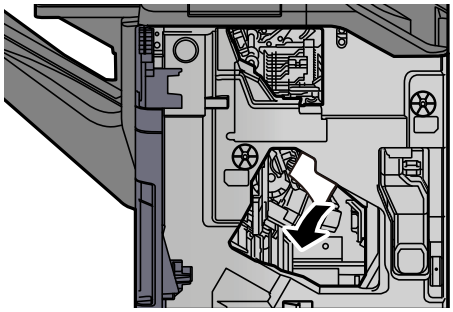

6 **Abra a guia do transportador (D10).**

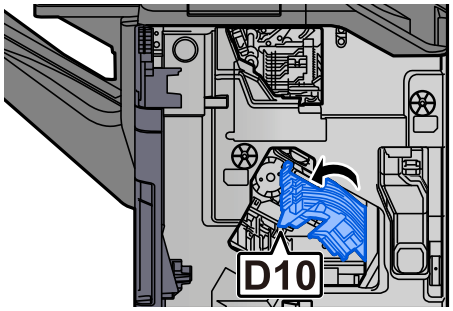

7 **Retire o papel encravado.**

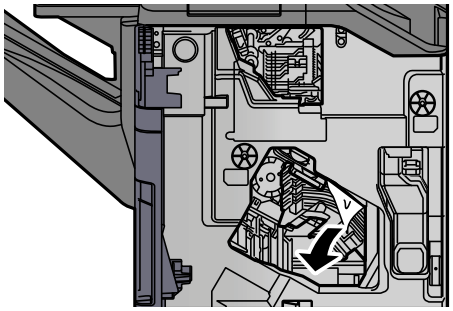

8 Volte a colocar a guia do transportador (D10) na posição original.

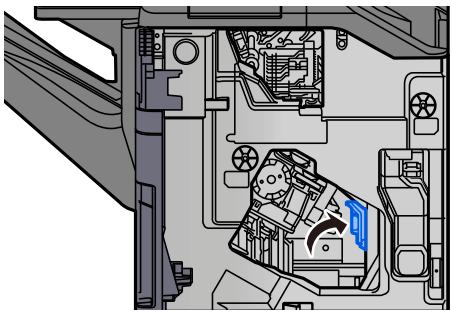

9 Volte a colocar a guia do transportador (D9 e D8) na posição original.

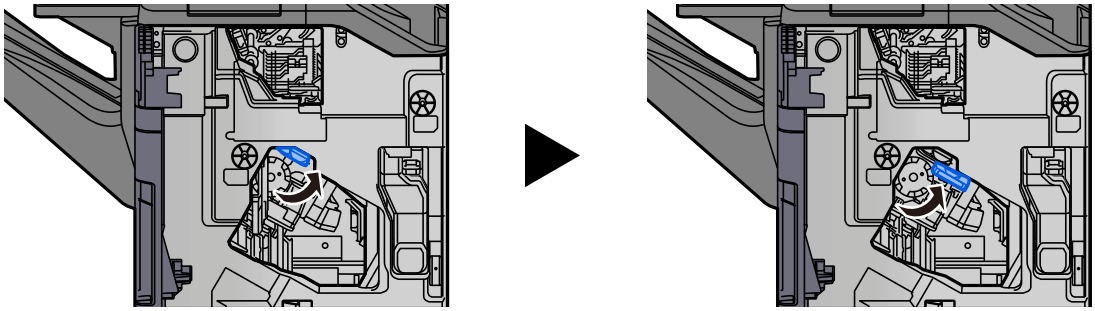

10 Abra a guia do transportador (D11).

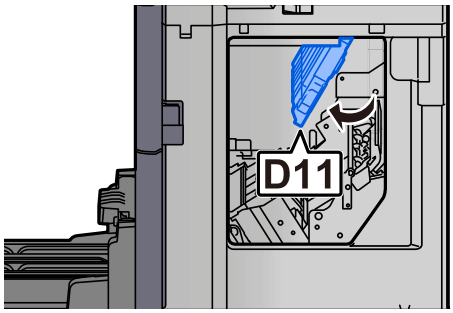

11 Retire o papel encravado.

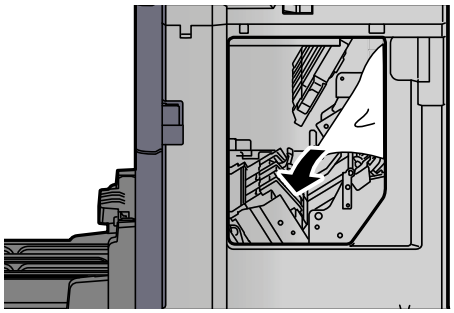

12 Volte a colocar a guia do transportador (D11) na posição original.

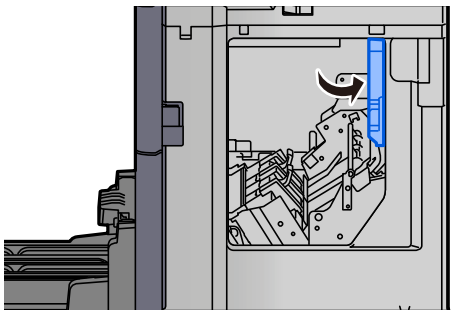

13 Retire papel do interior do finalizador.

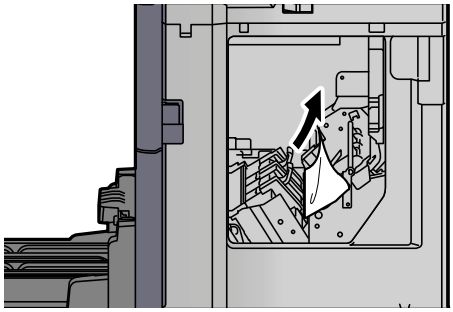

14 Volte as tampas na posição original.

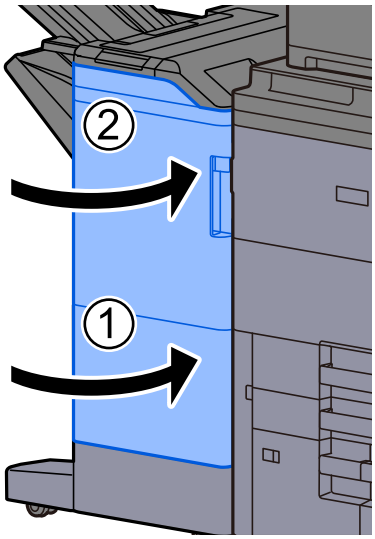

15 Eleve a alavanca de libertação para puxar a unidade de dobragem para fora.

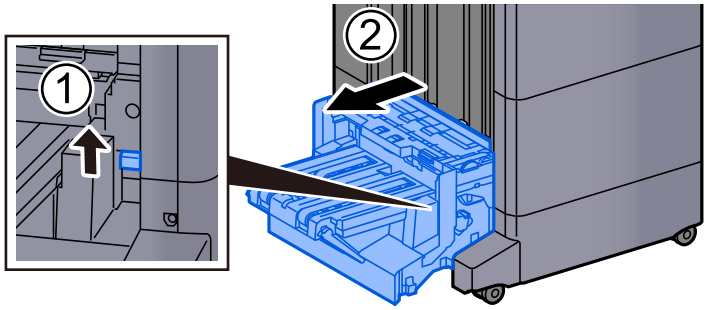

16 Abra a tampa de cima da unidade de dobragem.

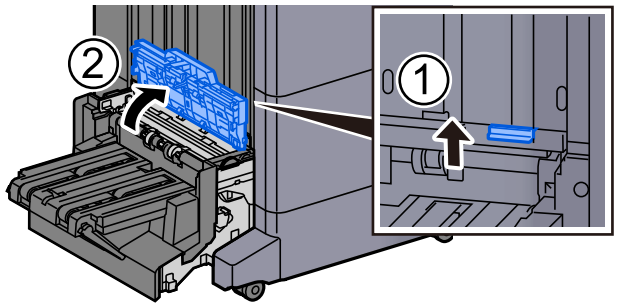

17 Rode o marcador (D12).

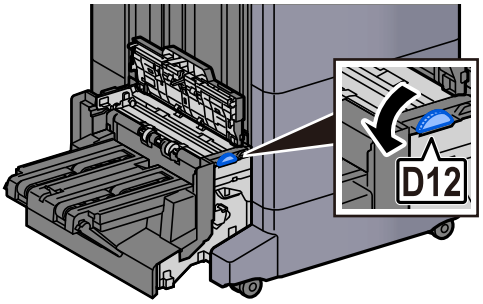

18 Retire o papel encravado.

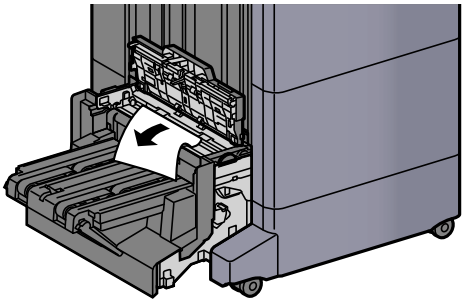

19 Abra a guia do transportador da unidade de dobragem.

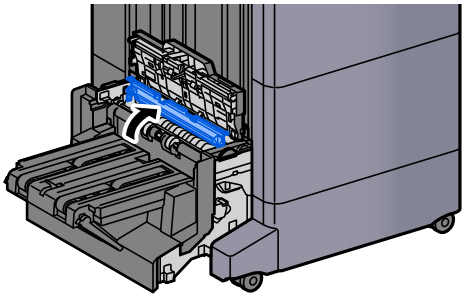

20 Rode o marcador (D12).

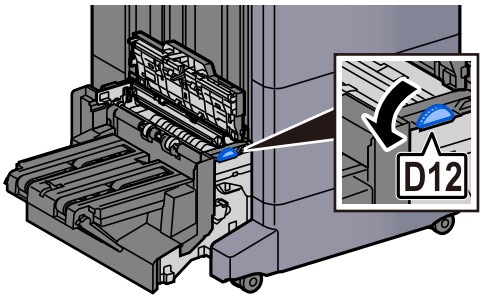

21 Retire o papel encravado.

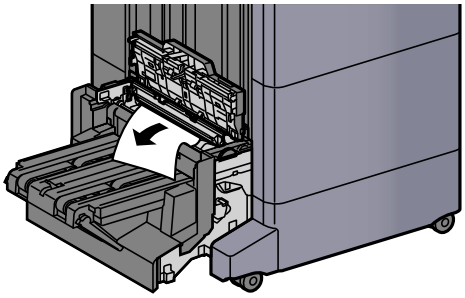

22 Levante a bandeja de dobragem.

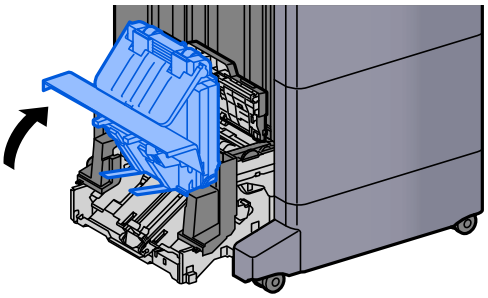

23 Retire o papel encravado.

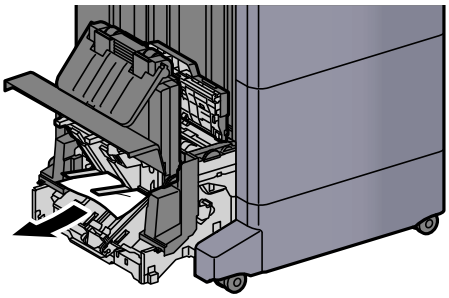

24 Volte as tampas na posição original.

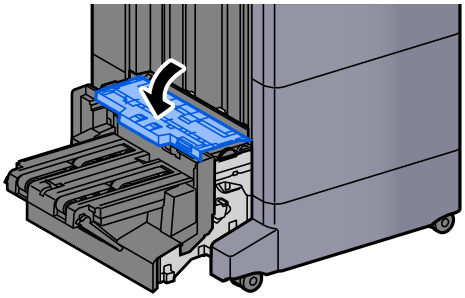

25 Volte a colocar a unidade de dobragem na posição original.

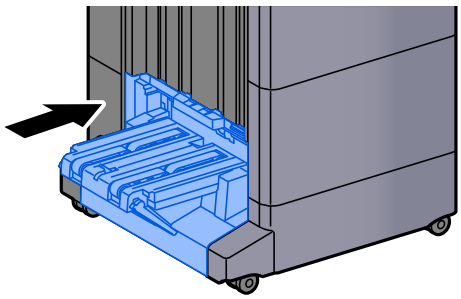

Remover o papel preso na Bandeja de Dobragem (Finalizador)

CUIDADO

- **Não reutilize papel encravado.**
- **Se o papel se tiver rasgado durante a remoção, certifique-se que remove quaisquer pedaços soltos no interior da máquina. Os restos de papel deixados na máquina poderão causar encravamentos posteriores.**

1 Eleve a alavanca de libertação para puxar a unidade de dobragem para fora.

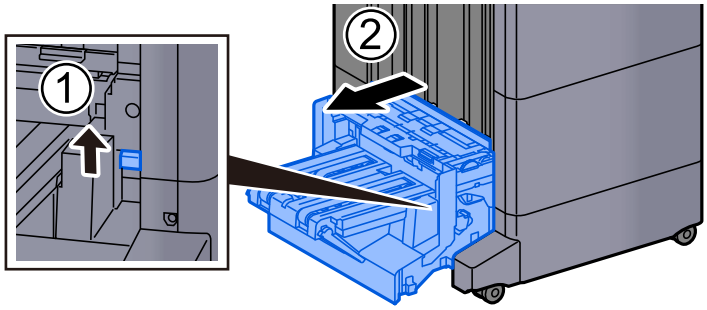

2 Abra a tampa de cima da unidade de dobragem.

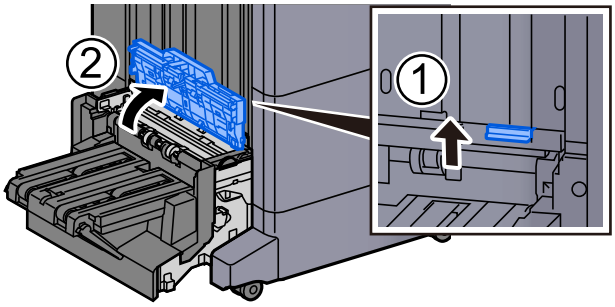

3 Rode o marcador (D12).

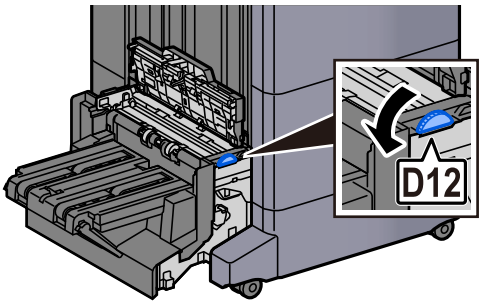

4 **Retire o papel encravado.**

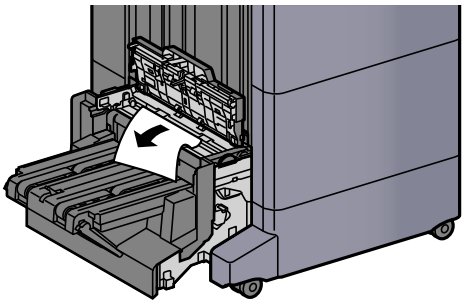

5 **Abra a guia do transportador da unidade de dobragem.**

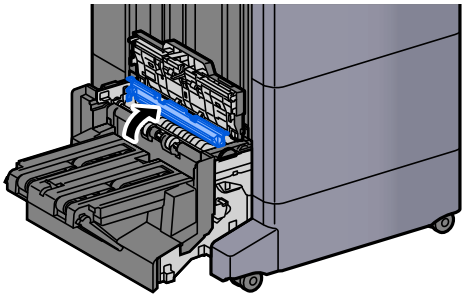

6 **Rode o marcador (D12).**

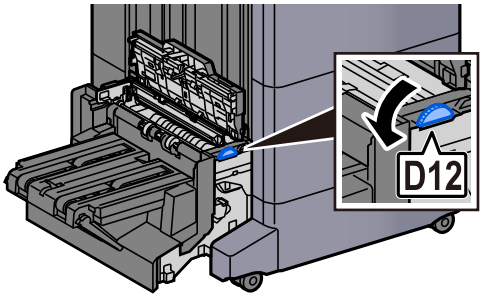

7 **Retire o papel encravado.**

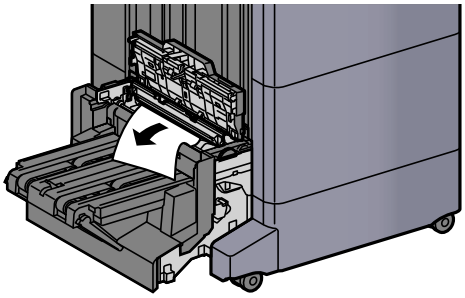

8 **Levante a bandeja de dobragem.**

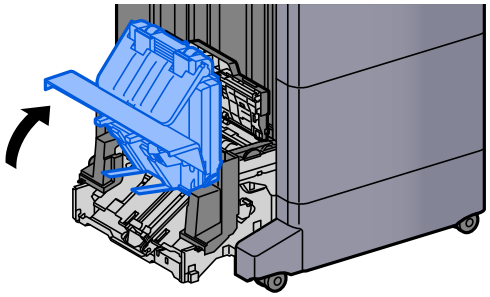

9 **Retire o papel encravado.**

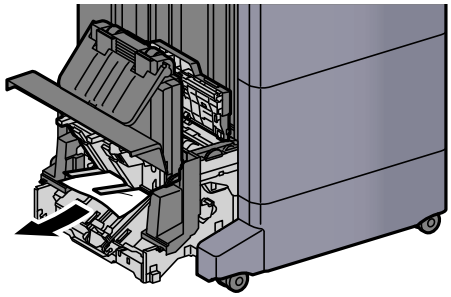

10 **Volte as tampas na posição original.**

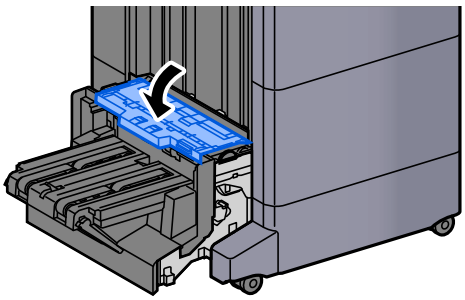

11 **Volte a colocar a unidade de dobragem na posição original.**

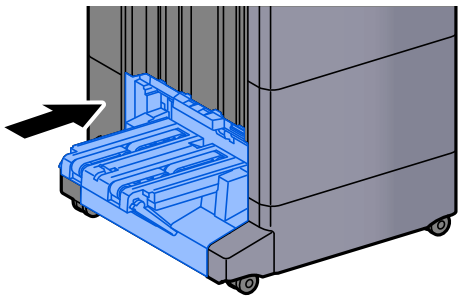

12 Abra a tampa frontal do finalizador 1 e 2.

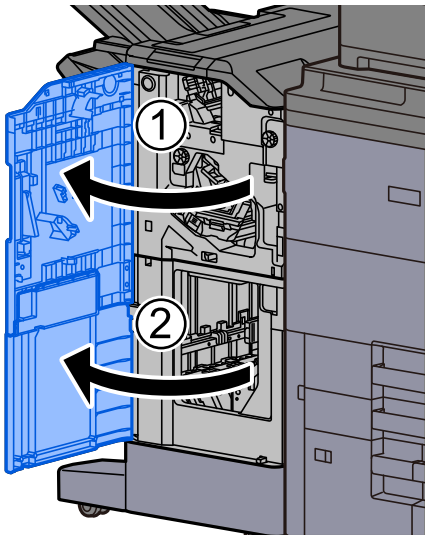

13 Retire papel do interior do finalizador.

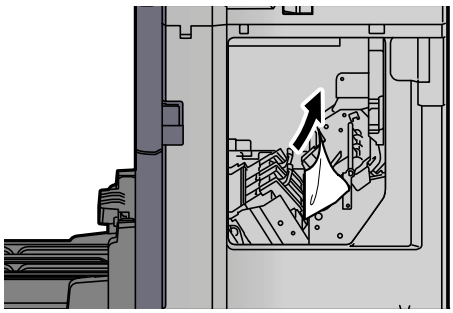

14 Volte as tampas na posição original.

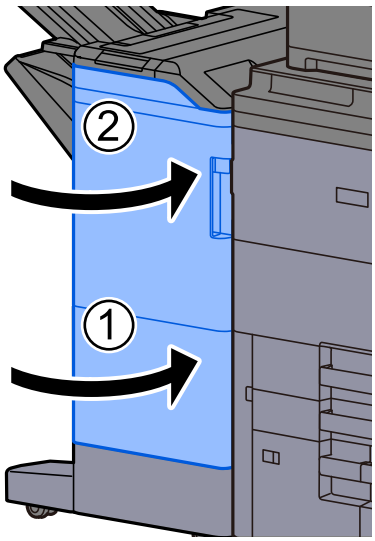

Remover agrafos presos

Remover agrafos presos do Finalizador de agrafamento de 65 folhas

1 **Abra a tampa frontal do finalizador 1.**

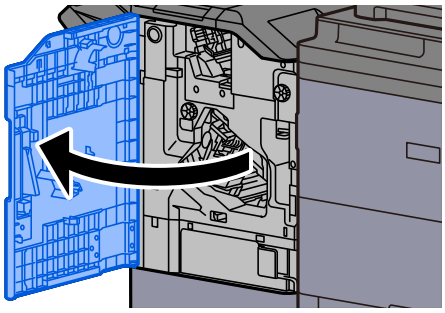

2 **Abra a guia do transportador (D4 e D3).**

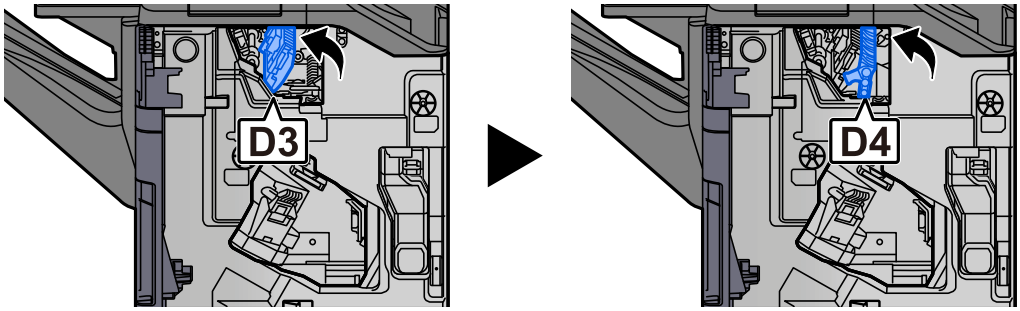

3 **Rode o botão (D5).**

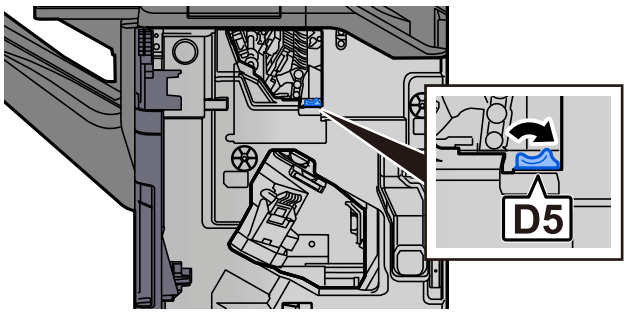

4 **Retire o papel encravado.**

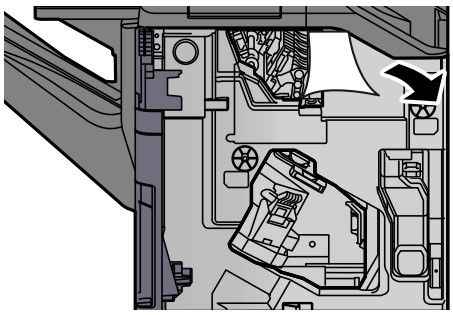

5 Volte a colocar a guia do transportador (D4 e D3) na posição original.

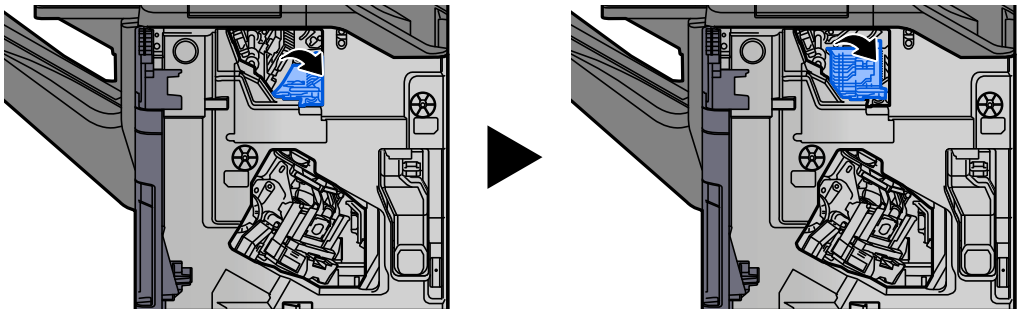

6 Retire o Suporte do Cartucho de Agrafos (A).

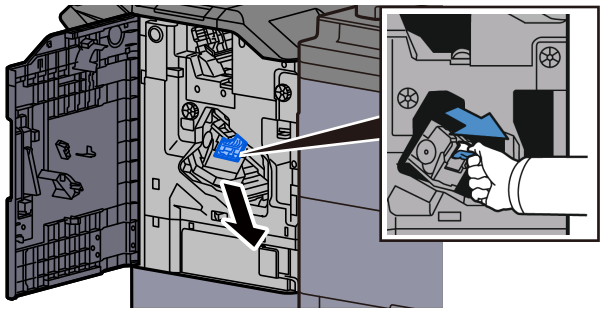

7 Retire os agrafos encravados.

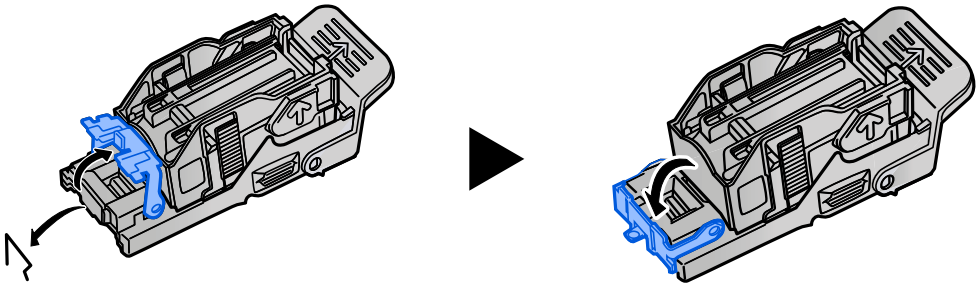

8 Instale o Suporte do Cartucho de Agrafos (A).

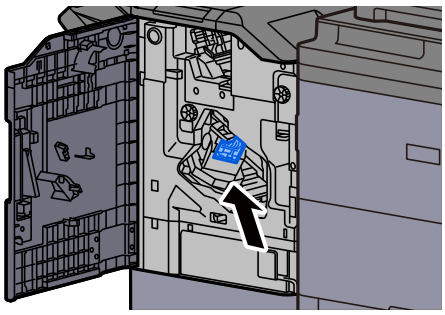

9 **Volte a tampa na posição original.**

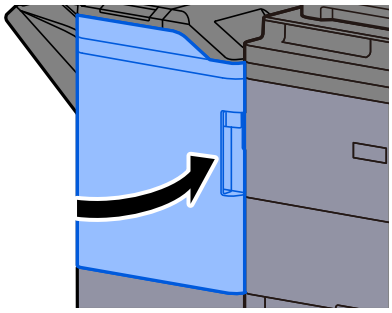

Eliminação de um encravamento de agrafos no finalizador de agrafamento de 100 folhas

1 **Abra a tampa frontal do finalizador 1.**

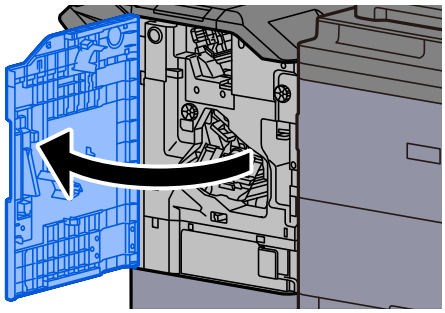

2 **Abra a guia do transportador (D4 e D3).**

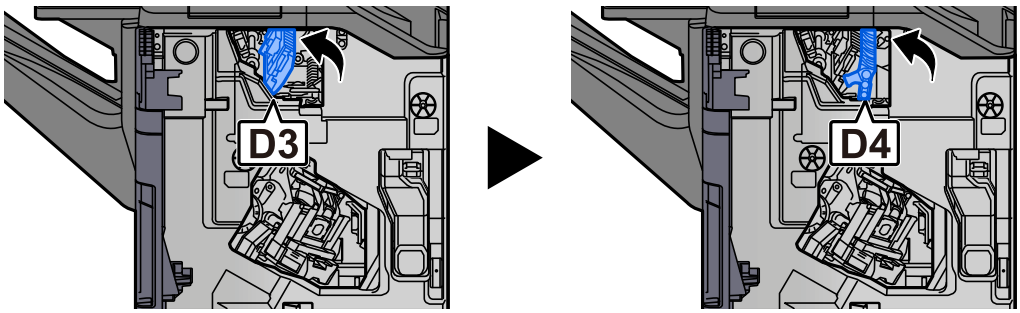

3 **Rode o botão (D5).**

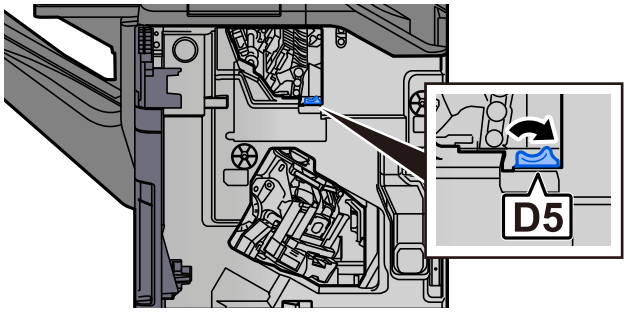

4 Retire o papel encravado.

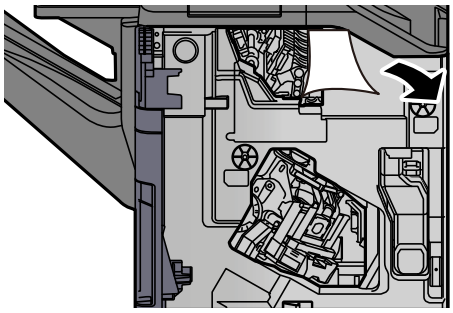

5 Volte a colocar a guia do transportador (D4 e D3) na posição original.

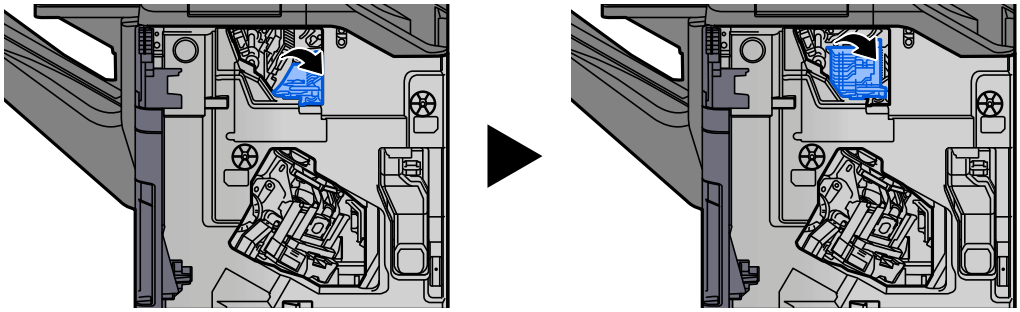

6 Retire o Suporte do Cartucho de Agrafos (A).

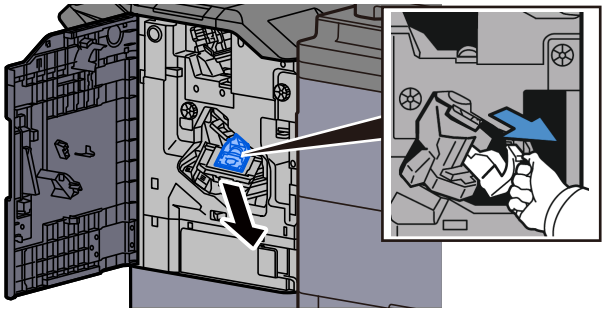

7 Retire os agrafos encravados.

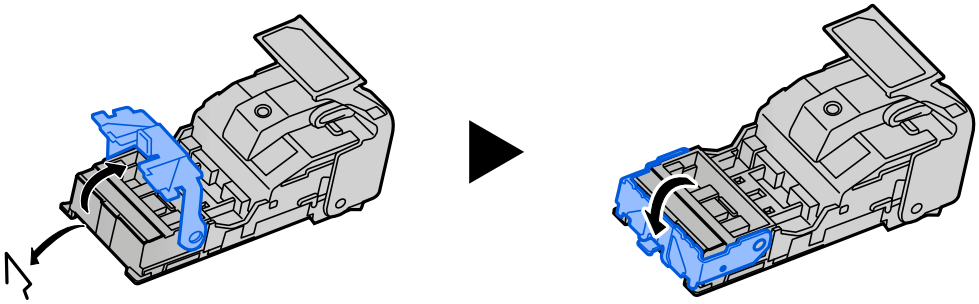

8 Instale o Suporte do Cartucho de Agrafos (A).

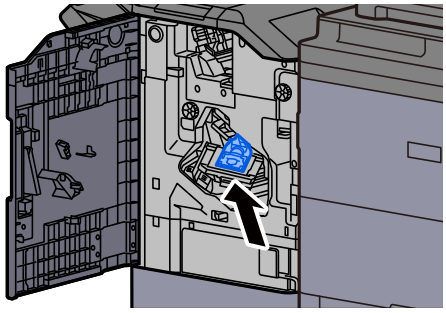

9 Volte a tampa na posição original.

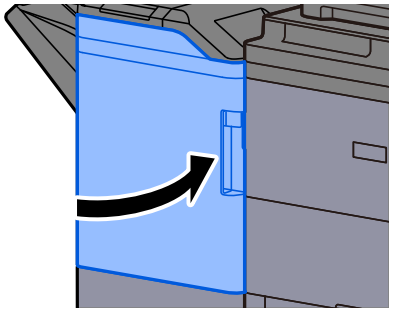

Remover agrafos presos da Unidade de Dobragem (Finalizador)

1 **Abra a tampa frontal do finalizador 1 e 2.**

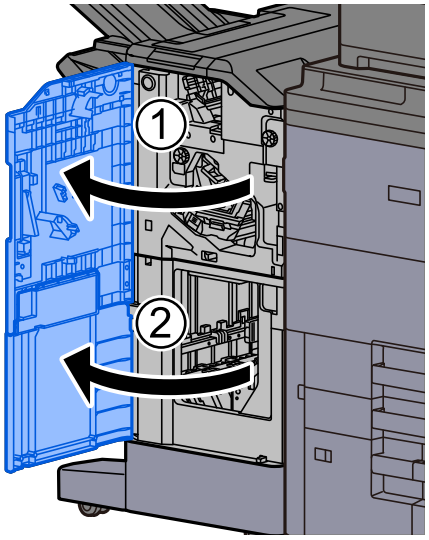

2 **Retire papel do interior do finalizador.**

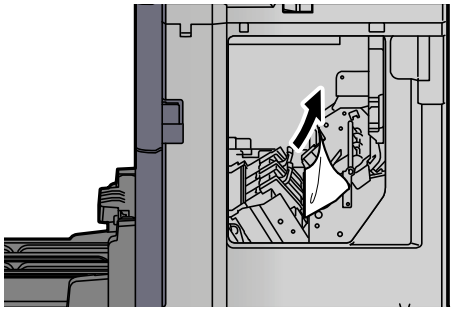

3 **Retire o Suporte do Cartucho de Agrafos (B) ou (C).**

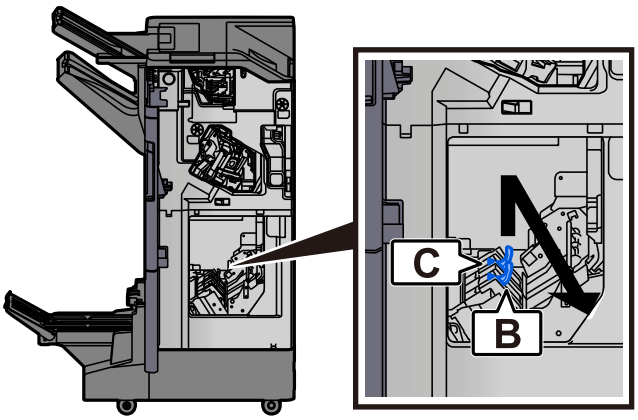

4 Retire os agrafos encravados.

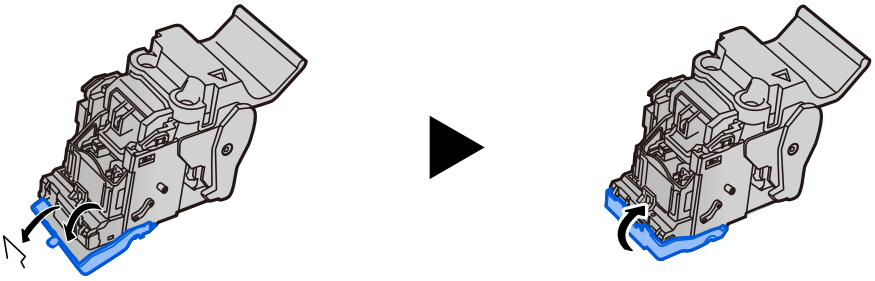

5 Instale o Suporte do Cartucho de Agrafos (B) ou (C).

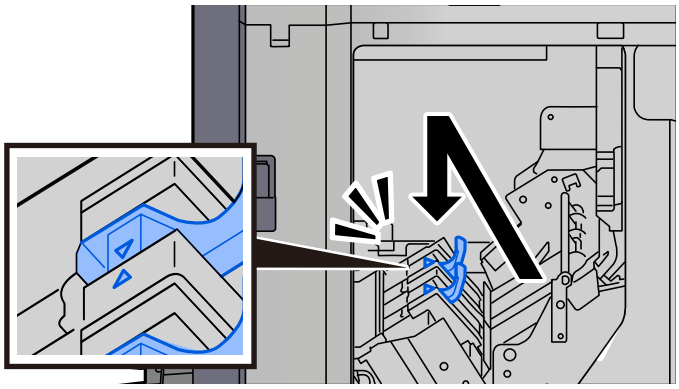

6 Volte as tampas na posição original.

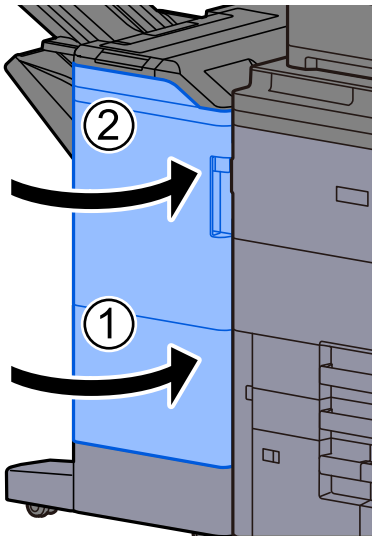

7 Eleve a alavanca de libertação para puxar a unidade de dobragem para fora.

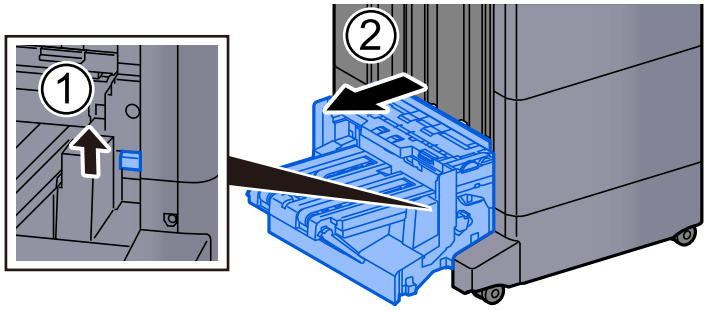

8 Abra a tampa de cima da unidade de dobragem.

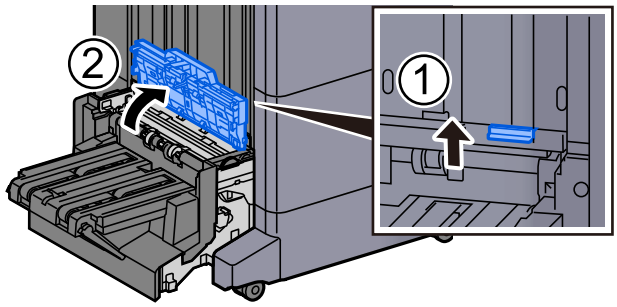

9 Rode o marcador (D12).

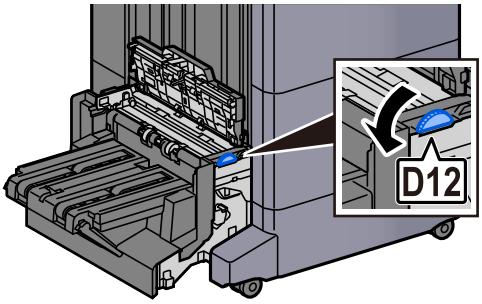

10 Retire o papel encravado.

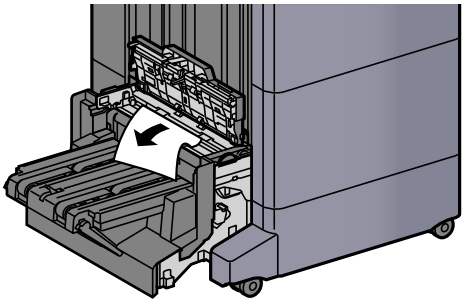

11 Abra a guia do transportador da unidade de dobragem.

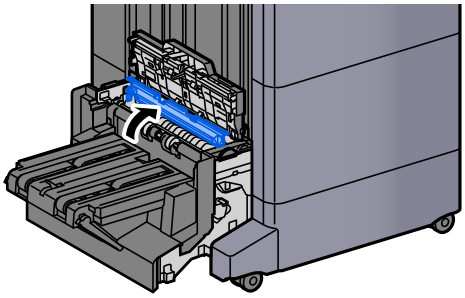

12 Rode o marcador (D12).

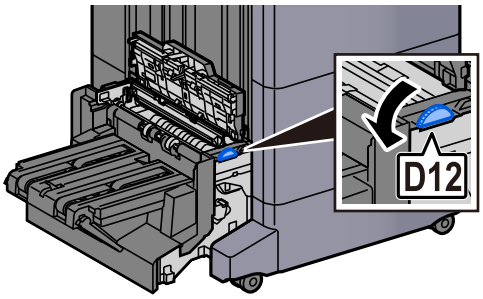

13 Retire o papel encravado.

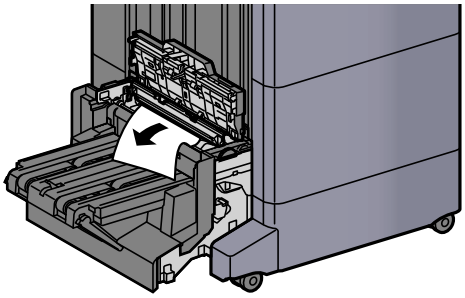

14 Levante a bandeja de dobragem.

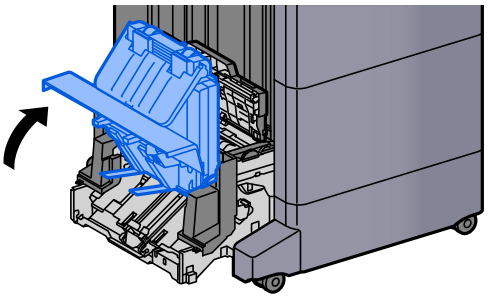

15 Retire o papel encravado.

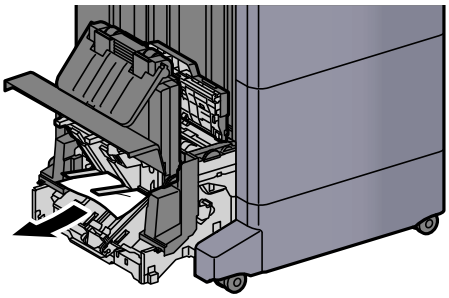

16 Volte as tampas na posição original.

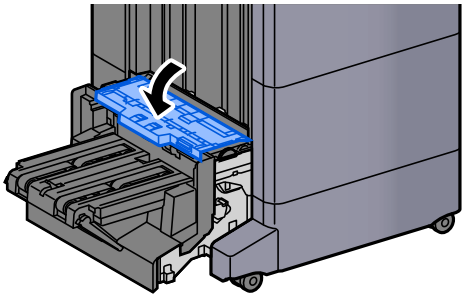

17 Volte a colocar a unidade de dobragem na posição original.

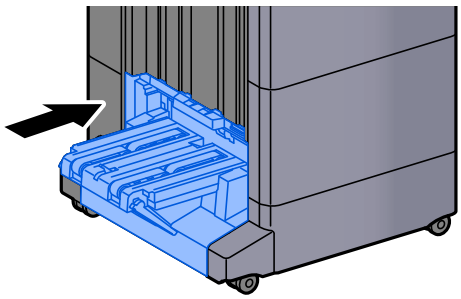

8 Apêndice

Este capítulo explica os seguintes tópicos:

Equipamento Opcional 8-2
Descrição do equipamento opcional 8-2
Especificações 8-4
Máquina 8-4
Funções de cópia 8-7
Funções da impressora 8-8
Funções de scanner 8-9
Processador de documentos 8-9
Alimentador lateral (3000 folhas) 8-10
Alimentador lateral (3500 folhas) 8-10
Finalizador de agrafamento de 65 folhas 8-11
Finalizador de agrafamento de 100 folhas 8-12
Unidade de perfuração (para finalizador) 8-12
Caixa de correio (para finalizador) 8-13
Unidade de dobragem (para finalizador) . 8-13
Dobra em Z (para finalizador) 8-14
Bandeja de faixa 8-14
Bandeja Insersor (para finalizador) 8-15
Fazer backup dos seus dados 8-16
Fazer backup dos seus dados, utilizado o NETWORK PRINT MONITOR 8-16
Fazer backup dos seus dados, utilizado o Embedded Web Server RX 8-16
Fazer backup dos seus dados, utilizado a pen USB 8-16
Lista de funções de Configuração Rápida de Segurança 8-17
TLS 8-17
Definições do Lado do Servidor 8-17
Definições do Cliente 8-18
Definições IPv4 (Rede com fios) 8-18
Definições IPv4 (Rede sem fios) 8-19
Definições IPv6 (Rede com fios) 8-19
Definições IPv6 (Rede sem fios) 8-19
Protocolos de envio: FTP Cliente (Transmissão) 8-20
Outros Protocolos: HTTP (Cliente) 8-20
Outros Protocolos: SOAP 8-21
Outros Protocolos: LDAP 8-21
Protocolos de envio: SMTP (E-mail TX) 8-21
E-mail: Definições de Utilizador POP3 8-22
Protocolos de impressão 8-22
Protocolos de envio 8-23
Outros protocolos 8-24
TCP/IP: Definições de Bonjour 8-25
Definições de Rede 8-26
Conectividade 8-26
Bloqueio de interface 8-26
Poupança Energia/Temporizador 8-27
Definição de bloqueio da conta de utilizador 8-27
Estado Trabalho/Def. Registos Trabalho ... 8-27
Editar restrição 8-27
Impedir Definições de Envio Errado 8-28
Definições do Histórico 8-29

Equipamento Opcional

Descrição do equipamento opcional

O seguinte equipamento opcional está disponível para esta máquina.

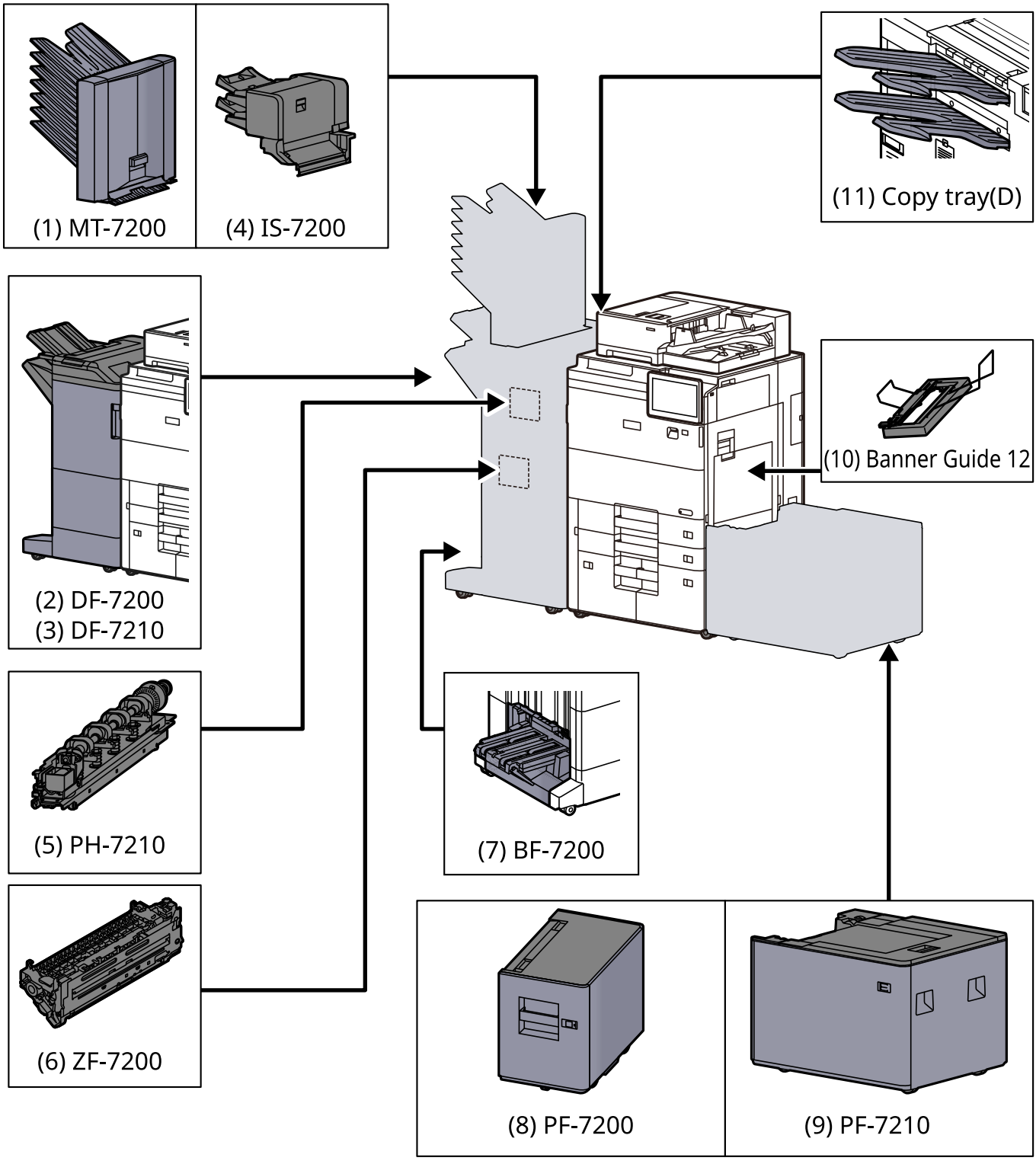

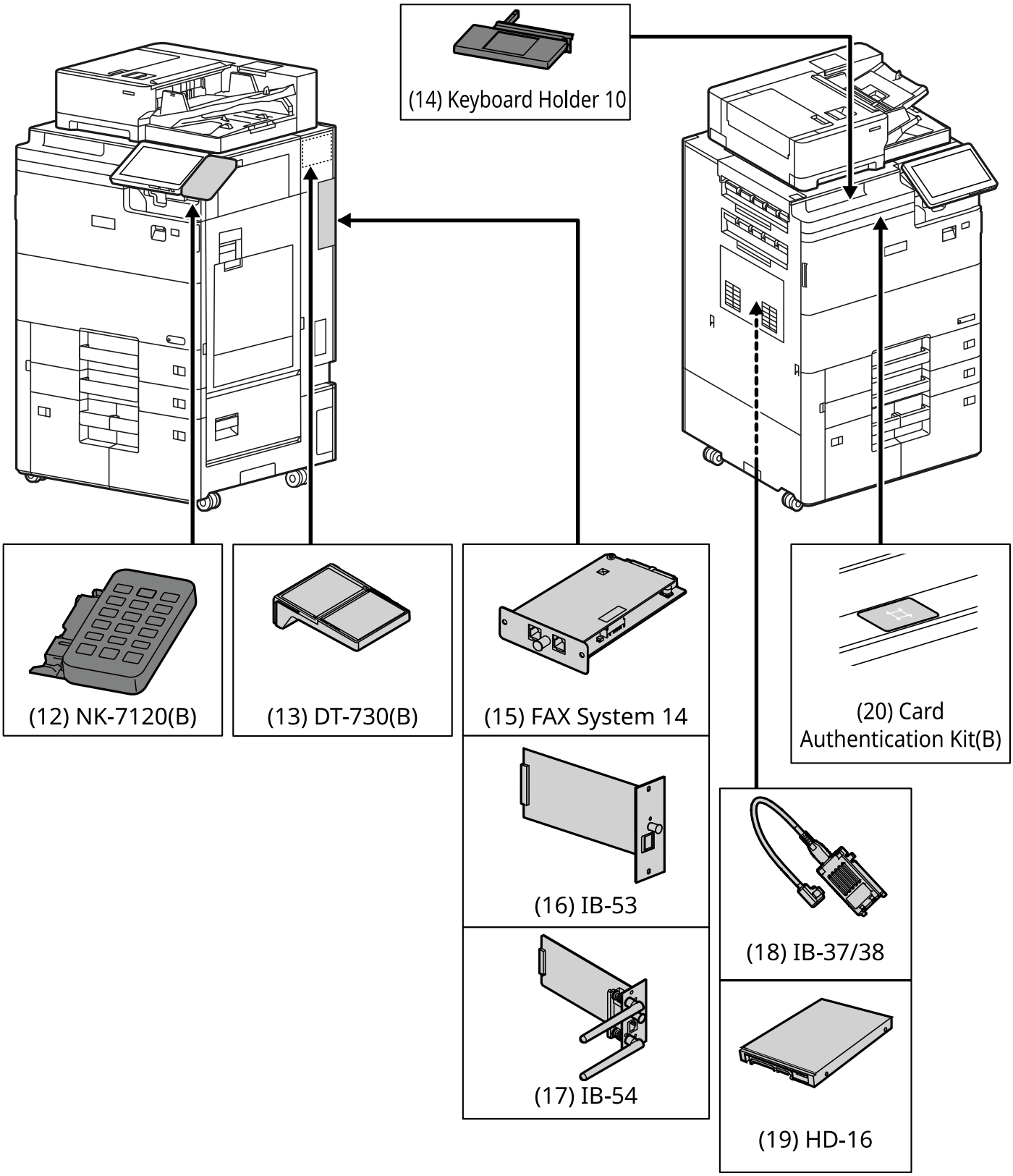

Software option
(21) Internet FAX Kit(A)
(22) UG-33
(23) UG-34

(24) USB Keyboard

Especificações

IMPORTANTE
As especificações podem ser alteradas sem aviso prévio.

NOTA
Para obter mais informações sobre a utilização do FAX, consulte o seguinte:
Guia de Uso de FAX

Máquina

Item		Descrição
Tipo		Consola
Método de Impressão		Eletrofotografia por raio laser semicondutor
Peso do Papel	**Cassete**	52 a 300 g/m^2
	Bandeja Multifunções	52 a 300 g/m^2
Tipo de papel	**Cassete**	Normal, Rugoso, Velino, Fino, Reciclado, Pré-impresso, Bond, Cartão, Cor, Pré-perfurado, Timbrado, Envelope, Espesso, Alta qualidade, Personalizado 1 a 8 (Frente e Verso: Igual a Simplex)
	Bandeja Multifunções	Normal, Transparência (película OHP), Rugoso, Velino, Etiquetas, Reciclado, Pré-impresso, Bond, Cartão, Cor, Perfurado, Timbrado, Envelope, Espesso, Alta qual., Revestido, Divisores do sep. Índice, Person. 1 a 8
Tamanho do papel	**Cassete 1**	A3, A4, A5, A6, B4, B5, B6, 216×340 mm, SRA3, Ledger, Letter, Legal, Statement, Executive, 12×18", Oficio II, Folio, 8K, 16K, ISO B5, Envelope n.º 10, Envelope n.º 9, Envelope n.º 6, Envelope Monarch, Envelope DL, Envelope C5, Envelope C4, Hagaki (Cartão), Oufuku Hagaki (Postal resposta), Youkei 4, Youkei 2, Nagagata 3, Personalizado (93 × 148 mm a 330 × 457 mm)
	Cassete 2	A3, A4, A5, A6, B4, B5, B6, 216×340 mm, 13"×19,2", 13" x 19", SRA3, Ledger, Letter, Legal, Statement, Executive, 12×18", Oficio II, Folio, 8K, 16K, ISO B5, Envelope n.º 10, Envelope n.º 9, Envelope n.º 6, Envelope Monarch, Envelope DL, Envelope C5, Envelope C4, Hagaki (Cartão), Oufuku Hagaki (Postal resposta), Kakugata 2, Youkei 4, Youkei 2, Nagagata 3, Personalizado (93 × 148 mm a 330 × 488 mm)
	Cassete 3, 4	A4, B5, Letter
	Bandeja Multifunções	A3, A4, A5, A6, B4, B5, B6, 216×340 mm, 13" × 19,2", 13" × 19", SRA3, Ledger, Letter, Legal, Statement, Executive, 12×18", Oficio II, Folio, 8K, 16K, ISO B5, Envelope n.º 10, Envelope n.º 9, Envelope n.º 6, Envelope Monarch, Envelope DL, Envelope C5, Envelope C4, Hagaki (Cartão), Oufuku Hagaki (Postal resposta), Kakugata 2, Youkei 4, Youkei 2, Younaga 3, Nagagata 3, Nagagata 4, 3R Personalizado (89 × 127 mm a 330 × 488 mm) Folha faixa (210 × 488,1 a 330,2 × 1220 mm/8,26" × 19,22" a 13" × 48,03")

Item		Descrição
Área de impressão		A margem de impressão para as partes laterais, inferior e superior é de 4 mm ou menos
Tempo de aquecimento (23 °C, 60%)	**Ligar**	120V 10565i: 50 seconds or less 9565i: 30 seconds or less 8565i: 30 seconds or less 7565i: 30 seconds or less 230V 10565i: 50 seconds or less 9565i: 30 seconds or less 8565i: 30 seconds or less 7565i: 30 seconds or less
	Baixo consumo de energia	10 segundos ou menos
	Modo de espera	120V 10565i: 50 seconds or less 9565i: 30 seconds or less 8565i: 30 seconds or less 7565i: 30 seconds or less 230V 10565i: 50 seconds or less 9565i: 30 seconds or less 8565i: 30 seconds or less 7565i: 30 seconds or less
Capacidade de papel	**Cassete 1, 2**	680 folhas (64 g/m^2)*1 550 folhas (80 g/m^2)*1
	Cassete 3, 4	1.750 folhas (64 g/m^2)*1 1.500 folhas (80 g/m^2)*1
	Bandeja Multifunções	300 folhas (A4/Letter ou de menor dimensão) (64 g/m^2) 250 folhas (A4/Letter ou de menor dimensão) (80 g/m^2), 55 folhas (maior que A4/Letter) (64 g/m^2) 50 folhas (maior que A4/Letter) (80 g/m^2) 1 folha (Folha faixa (210 × 488,1 a 330,2 × 1220 mm/8,26" × 19,22" a 13" × 48,03")) (136 a 163 g/m^2)
Capacidade da bandeja de saída	**Bandeja esquerda superior**	100 folhas (64 g/m^2)
	Bandeja esquerda inferior	250 folhas (64 g/m^2)
	Bandeja direita	77 folhas (64 g/m^2)
Sistema de edição de imagem		Laser semicondutor e eletrofotografia
Memória		7.0 GB
Armaz. Grande Capacidade		256 GB

Item		Descrição
Interface	**Padrão**	Conector de interface USB: 1 (USB de alta velocidade) Interface de rede: 1 (10 BASE-T/100 BASE-TX/1000 BASE-T (IPv6, IPv4, IPSec), 802.3a suportados) Porta USB: 4 (USB de alta velocidade)
	Opção	eKUIO: 2*2 Fax: 2*3 LAN sem fios: 1
Ambiente Ambiente	**Temperatura**	10 a 32,5 °C/50 a 90,5 °F
	Humidade	10 a 80%
	Altitude	Máximo de 3500 m/11.482 pés
	Luminosidade	Máximo de 1500 lux
Dimensão (L × P × A) **(sem Processador de Documentos)**		23,71" × 26,19" × 31,11" 685 × 660 × 1227 mm
Peso (sem recipiente de toner)		152 kg
Espaço necessário (L × P) **(Com a bandeja multifunções)**		40,75" × 25,98" 1.035 × 660 mm
Fonte de energia		120 V 12 A + 8,0 A 230 V 10 A
O consumo de energia do produto no modo de suspensão em rede (Se todas as portas de rede estiverem ligadas.)		As informações estão disponíveis no site abaixo. https://www.triumph-adler.com/company/environment https://www.triumph-adler.de/ta-de-de/umwelt https://www.utax.de/de-de/partner-service/umwelt
Opções		Equipamento Opcional (página 8-2)

*1 Até à linha da altura de limite superior na cassete.
*2 Quando duas interfaces opcionais estão instaladas não pode ser instalada uma linha de fax.
*3 Quando IB-53 ou IB-54 é instalada, apenas pode ser instalada uma linha de fax.

Funções de cópia

Item		Descrição	
Velocidade de cópia	**10565i**	A4/Letter	105 folhas/min.
		A4-R/Letter-R	73 folhas/min.
		A3/Ledger	52 folhas/min.
		B4	63 folhas/min.
		Legal	63 folhas/min.
		B5	105 folhas/min.
		B5-R	73 folhas/min.
		A5-R	52 folhas/min.
		A5	105 folhas/min.
		A6-R	52 folhas/min.
	9565i	A4/Letter	95 folhas/min.
		A4-R/Letter-R	66 folhas/min.
		A3/Ledger	47 folhas/min.
		B4	57 folhas/min.
		Legal	57 folhas/min.
		B5	95 folhas/min.
		B5-R	66 folhas/min.
		A5-R	47 folhas/min.
		A5	95 folhas/min.
		A6-R	47 folhas/min.
	8565i	A4/Letter	85 folhas/min.
		A4-R/Letter-R	59 folhas/min.
		A3/Ledger	42 folhas/min.
		B4	51 folhas/min.
		Legal	51 folhas/min.
		B5	85 folhas/min.
		B5-R	59 folhas/min.
		A5-R	42 folhas/min.
		A5	85 folhas/min.
		A6-R	42 folhas/min.
	7565i	A4/Letter	75 folhas/min.
		A4-R/Letter-R	52 folhas/min.
		A3/Ledger	37 folhas/min.
		B4	45 folhas/min.
		Legal	45 folhas/min.
		B5	75 folhas/min.
		B5-R	52 folhas/min.
		A5-R	37 folhas/min.
		A5	75 folhas/min.
		A6-R	37 folhas/min.
Tempo da primeira cópia (A4, colocação no vidro de exposição, alimentação da cassete)		3,7 segundos ou menos	

Item	Descrição
Nível de zoom	Modo manual: 25 a 400 %, aumentos de 1 % Modo auto: Zoom pré-definido
Cópia contínua	1 a 9999 folhas
Resolução	1200 × 1200 dpi (multi-bit: 4800 dpi equivalent × 1200 dpi)
Tipos de originais suportados	Folha, livro e objetos tridimensionais (tamanho máximo do original: A3/Ledger)
Sistema de alimentação original	Fixo

Funções da impressora

Item		Descrição	
Velocidade de impressão	**10565i**	13×19,2"	36 folhas/min.
		12×18"	52 folhas/min.
	9565i	13×19,2"	33 folhas/min.
		12×18"	47 folhas/min.
	8565i	13×19,2"	29 folhas/min.
		12×18"	42 folhas/min.
	7565i	13×19,2"	26 folhas/min.
		12×18"	37 folhas/min.
		Além do tamanho acima, as especificações são idênticas às da Velocidade de cópia.	
Tempo da primeira impressão (A4, alimentação feita pela cassete)		9565i/8565i/7565i 4,1 segundos ou menos 10565i 3,9 segundos ou menos	
Resolução		1200 × 1200 dpi (multi-bit: 4800 dpi equivalent × 1200 dpi)	
Sistema operativo		Windows11, Windows Server 2016, Windows Server 2019, e Windows Server 2022 Mac OS X v10.9 ou superior	
Interface		Conector de interface USB: 1 (USB de alta velocidade) Interface de rede: 1 (10 BASE-T/100 BASE-TX/1000 BASE-T (IPv6, IPv4, IPSec), 802.3a suportados) Interface opcional (Opção): 2 (Para montagem de IB-53/IB-54) LAN sem fios (Opção): 1 (Para montagem de IB-37/IB-38)	
Linguagem de descrição de página		PRESCRIBE	
Emulações		PCL6 (PCL XL, PCL 5e), KPDL3 (PostScript3 compatible), PDF, XPS/OpenXPS, PPML, XJDF/XJMF	

Funções de scanner

Item	Descrição
Resolução	1200 dpi × 1200 dpi*1, 600 dpi × 600 dpi, 400 dpi × 400 dpi, 200 dpi × 400 dpi, 300 dpi × 300 dpi, 200 dpi × 200 dpi, 200 dpi × 100 dpi
Formato do ficheiro	TIFF, JPEG, XPS, Open XPS, PDF (compressão MMR/JPEG), PDF de alta compressão, reconhecimento de texto OCR (opção), ficheiro do MS Office (opção), OOXML (opção), OOXML (OCR) (opção)
Velocidade de digitalização (A4 horizontal, 300 dpi, qualidade da imagem: Original de texto/foto)	1 faces P/B 150 imagens/min. 2 faces P/B 300 imagens/min.
Interface	Ethernet (1000 BASE-T/100 BASE-TX/10 BASE-T)
Sistema de transmissão	SMB, SMTP, FTP, FTP sobre TLS, USB, TWAIN*2, WIA*2, eSCL, DFS

*1 Apenas controladores TWAIN e WIA
*2 Sistema operativo disponível: Windows11, Windows Server 2016, Windows Server 2019 e Windows Server 2022

Processador de documentos

Item	Descrição
Método de alimentação de originais	Alimentação automática
Tipos de originais suportados	Originais em folhas
Tamanho do papel	Máximo: A3/Ledger 11,69" × 17"/297 × 432 mm
	Mínimo: A6 4,13" × 5,82"/105 × 148 mm (Bandeja de percurso direito: 2,13" × 3,35"/54 × 85 mm)
Peso do Papel	1 face: 35 a 220 g/m^2 2 faces: 50 a 220 g/m^2 Bandeja de percurso direito: 35 a 500 g/m^2
Capacidade de alimentação	500 folhas (50 a 80 g/m^2)*1 máximo (Bandeja de percurso direito: 50 folhas (35 a 500 g/m^2) no máximo)
Dimensões (L × P × A)	23,15" × 19,77" × 5,24" 588 × 502 × 133 mm
Peso	Aprox. 15,22 lbs./Aprox. 6,9 kg

*1 Até à linha da altura de limite superior no processador de documentos.

Alimentador lateral (3000 folhas)

Item	Descrição
Método de alimentação de papel	Método de rolo invertido e alimentação N.º folhas: 3000, 80 g/m^2
Tamanho do papel	A4, B5, Letter
Papel suportado	Gramagem do papel: 60 a 300 g/m^2 Tipos de material: Normal, Reciclado, Papel Especial
Dimensões (L × P × A)	13,82" × 23,04" × 18,47" 351 × 585 × 469 mm
Peso	Aprox. 58,5 lbs. / Aprox. 26,5 kg

Alimentador lateral (3500 folhas)

Item	Descrição
Método de alimentação de papel	Método de rolo invertido e alimentação N.º folhas: 3500, 80 g/m^2
Tamanho do papel	A3, A4, A5, A6, B4, B5, B6, 216×340 mm, 13" x 19,2", 13" x 19", SRA3, Ledger, Letter, Legal, Statement, Executive, 12×18", Oficio II, Folio, 8K, 16K, ISO B5, Envelope n.º 10, Envelope DL, Envelope C5, Envelope C4, Hagaki (Cartão), Oufuku Hagaki (Postal resposta), Kakugata 2, Youkei 4, Youkei 2, Nagagata 3, Younaga 3, Personalizado (100 × 148 mm a 330 × 487 mm)
Papel suportado	Gramagem do papel: 52 a 300 g/m^2 Tipos de material: Normal, Reciclado, Papel Especial
Dimensões (L × P × A)	31,62" × 25,52" × 22,64" 803 × 648 × 542 mm
Peso	Aprox. 114,7 lbs. / Aprox. 52 kg

Finalizador de agrafamento de 65 folhas

Item		Descrição	
Número de bandejas		2 bandejas	
Tamanho do Papel (80 g/m^2)	**Bandeja A (sem agrafagem)**	A3, B4, B5-R, 216×340 mm, SRA3, Ledger, Legal, Executive, 12×18", Oficio II, Folio, 8K: Altura: 227 mm (equivalente a 1500 folhas) A4-R, A4, B5, Letter-R, Letter, 16K-R, 16K: Altura: 512 mm (equivalente a 4000 folhas) A5-R, Statement-R: Altura: 91 mm (equivalente a 500 folhas)	
	Bandeja B	A3, A4-R, A4, A5-R, A6-R, B4, B5-R, B5, B6-R, 216×340 mm, SRA3, Ledger, Letter-R, Letter, Legal, Statement-R, Executive, 12×18", Oficio II, Folio, 8K, 16K-R, 16K, ISO B5, Envelope C4, Cartão, Oufuku hagaki (Postal resposta), Youkei 4, Youkei 2: Altura: 45 mm (equivalente a 200 folhas)	
	Bandeja C	A4, B5, Letter, 16K: 50 folhas	
Gramagens suportadas		52 a 300 g/m^2 (106 a 300 g/m^2: apenas capa)	
Agrafar	**Número máximo**	A3, B4, Ledger, Legal, 12×18", 8K	30 folhas (52 a 105 g/m^2) 2 folhas de rosto apenas (106 a 300 g/m^2)
		A4-R, A4, B5-R, B5, Letter-R, Letter, 16K--R, 16K	70 folhas (52 a 74 g/m^2) 65 folhas (75 a 90 g/m^2) 55 folhas (91 a 105 g/m^2) 2 folhas de rosto apenas (106 a 300 g/m^2)
	Tipos de material	Normal, Pré-impresso, Bond, Reciclado, Fino, Velino, Timbrado, Cor, Pré-perfurado, Espesso, Revestido, Alta qualidade, Personalizado 1 a 8	
Dimensões (L × P × A)		27,21" × 24,49" × 41,34" 691 × 621,8 × 1050 mm	
Peso		Aprox. 116,9 lbs. / Aprox. 53 kg	
Espaço necessário (L × P) **(Ao puxar a bandeja)**		31,9" × 24,49" 810 × 621,8 mm	

Finalizador de agrafamento de 100 folhas

Item		Descrição	
Número de bandejas		2 bandejas	
Tamanho do Papel (80 g/m²)	**Bandeja A (sem agrafagem)**	A3, B4, B5-R, 216×340 mm, SRA3, Ledger, Legal, Executive, 12×18", Oficio II, Folio, 8K: Altura: 227 mm (equivalente a 1500 folhas) A4-R, A4, B5, Letter-R, Letter, 16K-R, 16K: Altura: 512 mm (equivalente a 4000 folhas) A5-R, Statement-R: Altura: 91 mm (equivalente a 500 folhas)	
	Bandeja B	A3, A4-R, A4, A5-R, A6-R, B4, B5-R, B5, B6-R, 216×340 mm, SRA3, Ledger, Letter-R, Letter, Legal, Statement-R, Executive, 12×18", Oficio II, Folio, 8K, 16K-R, 16K, ISO B5, Envelope C4, Cartão, Oufuku hagaki (Postal resposta), Youkei 4, Youkei 2: Altura: 45 mm (equivalente a 200 folhas)	
	Bandeja C	A4, B5, Letter, 16K: 50 folhas	
Gramagens suportadas		52 a 300 g/m² (106 a 300 g/m²: apenas capa)	
Agrafar	**Número máximo**	A3, B4, 216×340 mm, Ledger, Legal, 12×18", Oficio II, 8K	50 folhas (52 a 90 g/m²) 35 folhas (91 a 105 g/m²) 2 folhas de rosto apenas (106 a 300 g/m²)
		A4-R, A4, B5-R, B5, Letter-R, Letter, 16K--R, 16K	100 folhas (52 a 90 g/m²) 70 folhas (91 a 105 g/m²) 2 folhas de rosto apenas (106 a 300 g/m²)
	Tipos de material	Normal, Transparência (película OHP), Pré-impresso, Bond, Reciclado, Fino, Velino, Timbrado, Cor, Pré-perfurado, Grosso, Revestido, Alta qualidade, Folhas do separador do índice, Personalizado 1 a 8	
Dimensões (L × P × A) **(Quando armazenar a bandeja)**		27,21" × 24,49" × 41,34" 691 × 621,8 × 1050 mm	
Peso		Aprox. 121,3 lbs. / Aprox. 55 kg	
Espaço necessário (L × P) **(Ao puxar a bandeja)**		31,9" × 24,49" 810 × 621,8 mm	

Unidade de perfuração (para finalizador)

Item			Descrição
Tamanho do papel	**Polegada**	**2 furos**	A3, A4-R, A4, A5-R, B4, B5-R, B5, Ledger, Letter-R, Letter, Legal, Statement--R, 13"×19,2", 13"×19", SRA3, 12×18", Folio, 8K, 16K, 16K-R
		3 furos	A3, A4, Letter, Ledger, 13"×19,2", 13"×19", 12×18", 8K, 16K
	cm	**2 furos**	A3, A4-R, A4, A5-R, B4, B5-R, B5, Ledger, Letter-R, Letter, Legal, Statement-R, 12×18", Folio, 8K, 16K, 16K-R
		4 furos	A3, A4, Letter, Ledger, 13"×19,2", 13"×19", 12×18", 8K, 16K
Peso do Papel			52 - 300 g/m²
Tipos de material			Normal, Rugoso, Velino, Fino, Pré-impresso, Bond, Reciclado, Timbrado, Cor, Espesso, Revestido, Alta qualidade, Personalizado 1 a 8

Caixa de correio (para finalizador)

Item	Descrição
Número de bandejas	7 bandejas
Tamanho do papel (80 g/m^2)	A3, B4, Folio, Ledger, Legal: 50 folhas A4-R, A4, A5-R, B5-R, B5, 216×340 mm, Letter-R, Letter, Statement-R, Executive, Oficio II, 16K-R, 16K: 100 folhas
Dimensões (L × P × A)	15,20" × 19,49" × 21,26" 386 x 495 x 540 mm
Peso	Aprox. 22,1 lbs. / Aprox. 10 kg

Unidade de dobragem (para finalizador)

Item	Descrição	
Tamanhos	Dobrar em 2	A3, B4, A4-R, Ledger, Legal, Letter-R, Oficio II, 8K
	Ponteado da Lombada	A3, B4, A4-R, Ledger, Letter-R, Legal, Oficio II, 8K
	Dobrar em 3	A4-R, Letter-R
Número de folhas	Dobrar em 2	5 folhas (52 a 90 g/m^2) 3 folhas (91 a 105 g/m^2) 1 folha (106 a 256 g/m^2)
	Ponteado da Lombada	20 folhas (52 a 90 g/m^2) 13 folhas (91 a 105 g/m^2) 1 folha de rosto apenas (106 g/m^2 ou mais pesado)
	Dobrar em 3	5 folhas (52 a 90 g/m^2) 3 folhas (91 a 105 g/m^2)
Número máximo para armazenamento (80 g/m^2)	Dobrar em 2	5 folha ou menos por conjunto: 20 conjuntos 6 a 10 folhas por conjunto: 10 conjuntos 11 a 20 folhas por conjunto: 10 conjuntos
	Ponteado da Lombada	5 folha ou menos por conjunto: 30 conjuntos 6 a 10 folhas por conjunto: 20 conjuntos 11 a 20 folhas por conjunto: 10 conjuntos
	Dobrar em 3	1 folha por conjunto: 50 conjuntos 2 a 5 folhas por conjunto: 25 conjuntos
Tipos de material	Dobrar em 2	Normal, Reciclado, Pré-impresso, Bond, Cor, Perfurado, Timbrado, Espesso, Revestido, Alta Qualid., Person. 1 a 8
	Ponteado da Lombada	Normal, Reciclado, Pré-impresso, Bond, Cor, Perfurado, Timbrado, Espesso, Revestido, Alta Qualid., Person. 1 a 8
	Dobrar em 3	Normal, Reciclado, Pré-impresso, Bond, Cor, Perfurado, Timbrado, Revestido, Alta Qualid., Person. 1 a 8

Dobra em Z (para finalizador)

Item		Descrição
Tamanhos	**Meia dobra em Z**	A3, B4, A4R, 11×17, 8,5×14, 8,5×11R, 8K
	Dobrar em 2	A3, B4, A4, A4R, B5R, 11×17, 8,5×14, 8,5×11, 8,5×11R, 8K, 12×18, 13×19, 13×19,2, SRA3
	Dobrar em 3	A3, A4R, B4, 11×17, 8,5×14, 8,5×11R
	Dobra em Z	A3, A4R, B4, 11×17, 8,5×14, 8,5×11R
Número de folhas	**Meia dobra em Z**	1 folha
	Dobrar em 2	
	Dobrar em 3	
	Dobra em Z	
Peso do Papel	**Meia dobra em Z**	64~105 g/m^2
	Dobrar em 2	
	Dobrar em 3	
	Dobra em Z	

Bandeja de faixa

Item	Descrição
Número máximo de folhas	10 folhas (Bandeja multifunções)
Comprimento do papel	210 a 304,8 mm (8,26" a 12")
Largura do papel	Máx. 1220,0 mm (48,03")
Tipo de papel	Gramagem do papel: 136 a 163 g/m^2 Tipo de papel: Pesado 2
Dimensões (L × P × A)	15,78" × 15,67" × 7,63" 400,6 × 397,8 × 193,6 mm
Peso	Aprox. 1,2 lbs. / Aprox. 0,5 kg

Bandeja Insersor (para finalizador)

Item	Descrição
Número de bandejas	2 bandejas
Tamanho do papel	A3, A4-R, A4, A5-R, B4, B5-R, B5, Folio, SRA3, 13"×19,2", 13"×19", Computer Form, Ledger, Letter-R, Letter, Legal, Statement, 12×18", Executive, Oficio II, 8K, 16K, 16K-R, ISO B5, Personalizado 1~4 (140 × 210 ~ 330 × 487 mm)
Tipo de papel	Normal, Fino, Velino, Reciclado, Pré-impresso, Bond, Cor, Pré-perfurado, Timbrado, Espesso, Alta qualidade, Divisores do sep. índice, Personalizado 1 a 8
Dimensões (L × P × A)	22,25" × 23,43" × 11,30" 565 × 595 × 287 mm
Peso	Aprox. 37,5 lbs. / Aprox. 17 kg

NOTA
Relativamente aos tipos de papel recomendados, contacte o seu revendedor ou técnico de assistência.

Fazer backup dos seus dados

Se o SSD, o HDD ou a memória desta máquina falharem por qualquer motivo, os ficheiros na Caixa Personalizada, os dados de fax recebidos e várias definições aí guardadas serão eliminados e não poderão ser restaurados. Para evitar eliminar dados, faça backups regulares conforme se indica.

Fazer backup dos seus dados, utilizado o NETWORK PRINT MONITOR

Utilize o NETWORK PRINT MONITOR para guardar regularmente no seu PC os seguintes dados registados nesta máquina.

- Definições do sistema
- Definições de Rede
- Lista de Utilizadores
- Livro de Endereços
- Definições da Caixa Personalizada (exceto o ficheiro na Caixa Personalizada)

Consulte o *Guia de Uso Inglês*.

Fazer backup dos seus dados, utilizado o Embedded Web Server RX

Utilize o Embedded Web Server RX para guardar regularmente no seu PC os dados guardados na Caixa Personalizada e na Caixa de Fax. Esta subsecção descreve o procedimento para fazer backup dos dados na Caixa Personalizada. Pode fazer backup da caixa de fax usando o mesmo procedimento.

1 Exiba o ecrã.

1. Inicie o browser para a Web.
2. Na barra de endereço ou de localização, introduza o endereço IP da máquina ou o nome do anfitrião.

   Clique na seguinte ordem para verificar o endereço IP da máquina e o nome de anfitrião.

   [**Device Information**] no ecrã inicial > [**Identification/Wired Network**]
3. Clique no número ou nome da Caixa Personalizada que armazena os documentos.

2 Transferir os documentos.

1. Selecione os dados do documento que deseja transferir para o seu computador.

   Apenas poderá ser transferido um dado do documento de cada vez.
2. Clique no ícone [**Transferir**]. O ficheiro selecionado é apresentado em "Ficheiros selecionados".
3. Especifique [**Seleção Cor**] e [**Formato do ficheiro**] conforme necessário.
4. Clique em [**Download**].

Fazer backup dos seus dados, utilizado a pen USB

Pode copiar os dados guardados na Caixa Personalizada e na Caixa de Fax para uma pen USB. Pode guardar vários dados de documentos de uma vez.

Consulte o *Guia de Uso Inglês*.

Lista de funções de Configuração Rápida de Segurança

As funções configuradas em cada nível de Configuração Rápida de Segurança como se indica. Após selecionar o nível de segurança, configure a função de segurança de acordo com o seu ambiente operativo.

TLS

Nível 1	Nível 2	Nível 3
Ligado	Ligado	Ligado

Definições do Lado do Servidor

Só é possível configurar com o Embedded Web Server RX.

Versão TLS

Nível 1	Nível 2	Nível 3
TLS1.2, TLS1.3	TLS1.2, TLS1.3	TLS1.2, TLS1.3

Encriptação Eficaz

Nível 1	Nível 2	Nível 3
AES, AES-GCM, CHACHA20/ POLY1305	AES-GCM, CHACHA20/POLY1305	AES-GCM, CHACHA20/POLY1305

Hash

Nível 1	Nível 2	Nível 3
SHA-2(256/384)	SHA-2(256/384)	SHA-2(256/384)

Segurança IPP

Nível 1	Nível 2	Nível 3
Seguro (IPPS)	Seguro (IPPS)	Seguro (IPPS)

Segurança HTTP

Nível 1	Nível 2	Nível 3
Seguro (HTTPS)	Seguro (HTTPS)	Seguro (HTTPS)

Segurança WSD melhorada

Nível 1	Nível 2	Nível 3
Seguro (WSD melhorado sobre TLS)	Seguro (WSD melhorado sobre TLS)	Seguro (WSD melhorado sobre TLS)

Segurança eSCL

Nível 1	Nível 2	Nível 3
Seguro (eSCL sobre TLS)	Seguro (eSCL sobre TLS)	Seguro (eSCL sobre TLS)

Segurança REST

Nível 1	Nível 2	Nível 3
Somente seguro (REST sobre TLS)	Somente seguro (REST sobre TLS)	Somente seguro (REST sobre TLS)

Definições do Cliente

Só é possível configurar com o Embedded Web Server RX.

Versão TLS

Nível 1	Nível 2	Nível 3
TLS1.2, TLS1.3	TLS1.2, TLS1.3	TLS1.2, TLS1.3

Encriptação Eficaz

Nível 1	Nível 2	Nível 3
AES, AES-GCM, CHACHA20/ POLY1305	AES-GCM, CHACHA20/POLY1305	AES-GCM, CHACHA20/POLY1305

Hash

Nível 1	Nível 2	Nível 3
SHA-2(256/384)	SHA-2(256/384)	SHA-2(256/384)

Definições IPv4 (Rede com fios)

Só é possível configurar com o Embedded Web Server RX.

DNS sobre TLS

Nível 1	Nível 2	Nível 3
Desligado	Auto	Ligado

Certificado de Verificação Automática

Nível 1	Nível 2	Nível 3
Período de validade	Período de validade	Período de validade

Hash

Nível 1	Nível 2	Nível 3
SHA-2(256/384)	SHA-2(256/384)	SHA-2(256/384)

Definições IPv4 (Rede sem fios)

Só é possível configurar com o Embedded Web Server RX.

DNS sobre TLS

Nível 1	Nível 2	Nível 3
Desligado	Auto	Ligado

Certificado de Verificação Automática

Nível 1	Nível 2	Nível 3
Período de validade	Período de validade	Período de validade

Hash

Nível 1	Nível 2	Nível 3
SHA-2(256/384)	SHA-2(256/384)	SHA-2(256/384)

Definições IPv6 (Rede com fios)

Só é possível configurar com o Embedded Web Server RX.

DNS sobre TLS

Nível 1	Nível 2	Nível 3
Desligado	Auto	Ligado

Certificado de Verificação Automática

Nível 1	Nível 2	Nível 3
Período de validade	Período de validade	Período de validade

Hash

Nível 1	Nível 2	Nível 3
SHA-2(256/384)	SHA-2(256/384)	SHA-2(256/384)

Definições IPv6 (Rede sem fios)

Só é possível configurar com o Embedded Web Server RX.

DNS sobre TLS

Nível 1	Nível 2	Nível 3
Desligado	Auto	Ligado

Certificado de Verificação Automática

Nível 1	Nível 2	Nível 3
Período de validade	Período de validade	Período de validade

Hash

Nível 1	Nível 2	Nível 3
SHA-2(256/384)	SHA-2(256/384)	SHA-2(256/384)

Protocolos de envio: FTP Cliente (Transmissão)

Só é possível configurar com o Embedded Web Server RX.

Certificado de Verificação Automática

Nível 1	Nível 2	Nível 3
Período de validade	-*1	-*1

*1 Se selecionar [**Nível 2**] ou [**Nível 3**] em "Configuração Rápida de Segurança", esta definição desaparece.

Hash

Nível 1	Nível 2	Nível 3
SHA-2(256/384)	-*1	-*1

*1 Se selecionar [**Nível 2**] ou [**Nível 3**] em "Configuração Rápida de Segurança", esta definição desaparece.

Outros Protocolos: HTTP (Cliente)

Só é possível configurar com o Embedded Web Server RX.

Certificado de Verificação Automática

Nível 1	Nível 2	Nível 3
Período de validade	Período de validade	Período de validade

Hash

Nível 1	Nível 2	Nível 3
SHA-2(256/384)	SHA-2(256/384)	SHA-2(256/384)

Outros Protocolos: SOAP

Só é possível configurar com o Embedded Web Server RX.

Utilize as Predfinições

Nível 1	Nível 2	Nível 3
Ligado	Ligado	Ligado

Outros Protocolos: LDAP

Só é possível configurar com o Embedded Web Server RX.

Utilize as Predfinições

Nível 1	Nível 2	Nível 3
Desligado	Desligado	Desligado

Protocolos de envio: SMTP (E-mail TX)

Só é possível configurar com o Embedded Web Server RX.

Certificado de Verificação Automática

Nível 1	Nível 2	Nível 3
Período de validade	Período de validade	Período de validade

Hash

Nível 1	Nível 2	Nível 3
SHA-2(256/384)	SHA-2(256/384)	SHA-2(256/384)

E-mail: Definições de Utilizador POP3

Só é possível configurar com o Embedded Web Server RX.

Certificado de Verificação Automática

Nível 1	Nível 2	Nível 3
Período de validade	Período de validade	Período de validade

Hash

Nível 1	Nível 2	Nível 3
SHA-2(256/384)	SHA-2(256/384)	SHA-2(256/384)

Protocolos de impressão

Protocolo do servidor SMB

Nível 1	Nível 2	Nível 3
Desligado	Desligado	Desligado

LPD

Nível 1	Nível 2	Nível 3
Ligado	Ligado	Desligado

FTP Servidor (Receção)

Nível 1	Nível 2	Nível 3
Ligado	Desligado	Desligado

IPP

Nível 1	Nível 2	Nível 3
Ligado	Desligado	Desligado

IPP sobre TLS

Nível 1	Nível 2	Nível 3
Ligado	Ligado	Ligado

Raw

Nível 1	Nível 2	Nível 3
Ligado	Ligado	Desligado

ThinPrint

Nível 1	Nível 2	Nível 3
Ligado	Desligado	Desligado

ThinPrint sobre TLS

Nível 1	Nível 2	Nível 3
Ligado	-*1	-*1

*1 Se selecionar [**Nível 2**] ou [**Nível 3**] em "Configuração Rápida de Segurança", esta definição desaparece.

Impressão WSD

Nível 1	Nível 2	Nível 3
Ligado	Desligado	Desligado

POP3 (E-mail RX)

Nível 1	Nível 2	Nível 3
Desligado	Desligado	Desligado

Protocolos de envio

FTP Cliente (Transmissão)

Nível 1	Nível 2	Nível 3
Ligado	Desligado	Desligado

SMB

Nível 1	Nível 2	Nível 3
Ligado	Ligado	Desligado

Digitalização WSD

Nível 1	Nível 2	Nível 3
Ligado	Desligado	Desligado

eSCL

Nível 1	Nível 2	Nível 3
Ligado	Desligado	Desligado

eSCL sobre TLS

Nível 1	Nível 2	Nível 3
Ligado	Ligado	Desligado

Outros protocolos

SNMPv1/v2c

Nível 1	Nível 2	Nível 3
Ligado	Ligado	Desligado

SNMPv3

Nível 1	Nível 2	Nível 3
Desligado	Desligado	Desligado

HTTP

Nível 1	Nível 2	Nível 3
Ligado	Desligado	Desligado

HTTPS

Nível 1	Nível 2	Nível 3
Ligado	Ligado	Ligado

WSD melhorado

Nível 1	Nível 2	Nível 3
Ligado	Desligado	Desligado

WSD melhorado (TLS)

Nível 1	Nível 2	Nível 3
Ligado	Ligado	Ligado

LDAP

Nível 1	Nível 2	Nível 3
Desligado	Desligado	Desligado

LLTD

Nível 1	Nível 2	Nível 3
Desligado	Desligado	Desligado

DESCANSAR

Nível 1	Nível 2	Nível 3
Ligado	Desligado	Desligado

REST sobre TLS

Nível 1	Nível 2	Nível 3
Ligado	Ligado	Ligado

VNC (RFB)

Nível 1	Nível 2	Nível 3
Desligado	Desligado	Desligado

VNC (RFB) sobre TLS

Nível 1	Nível 2	Nível 3
Desligado	Desligado	Desligado

VNC (RFB) melhorado sobre TLS

Nível 1	Nível 2	Nível 3
Ligado	Desligado	Desligado

TCP/IP: Definições de Bonjour

Bonjour

Nível 1	Nível 2	Nível 3
Ligado	Ligado	Desligado

Definições de Rede

Definições de Wi-Fi Direct

Nível 1	Nível 2	Nível 3
Desligado	Desligado	Desligado

Conectividade

Definições de Bluetooth

Nível 1	Nível 2	Nível 3
Ligado	Ligado	Ligado

NFC

Nível 1	Nível 2	Nível 3
Desligado	Desligado	Desligado

Bloqueio de interface

Anfitrião USB

Nível 1	Nível 2	Nível 3
Desbloquear	Desbloquear	Bloquear

Dispositivo USB

Nível 1	Nível 2	Nível 3
Desbloquear	Desbloquear	Bloquear

Pen USB

Nível 1	Nível 2	Nível 3
Desbloquear	Desbloquear	Bloquear

Interface Opcional 1

Nível 1	Nível 2	Nível 3
Desbloquear	Desbloquear	Bloquear

Interface Opcional 2

Nível 1	Nível 2	Nível 3
Desbloquear	Desbloquear	Bloquear

Poupança Energia/Temporizador

Repor Painel Automático

Nível 1	Nível 2	Nível 3
Ligado	Ligado	Ligado

Definição de bloqueio da conta de utilizador

Bloqueio

Nível 1	Nível 2	Nível 3
Ligado	Ligado	Ligado

Estado Trabalho/Def. Registos Trabalho

Exibir Estado de Detalhe de Trabalhos

Nível 1	Nível 2	Nível 3
Mostrar tudo	Mostrar tudo	Ocultar tudo (Exibir apenas quando Administrador)

Exibir Registo de Trabalhos

Nível 1	Nível 2	Nível 3
Mostrar tudo	Mostrar tudo	Ocultar tudo (Exibir apenas quando Administrador)

Exibir Registo de Fax

Nível 1	Nível 2	Nível 3
Mostrar tudo	Mostrar tudo	Ocultar tudo (Exibir apenas quando Administrador)

Editar restrição

Livro de Endereços

Nível 1	Nível 2	Nível 3
Desligado	Desligado	Apenas o Administrador

TeclaUmToque

Nível 1	Nível 2	Nível 3
Desligado	Desligado	Apenas o Administrador

Impedir Definições de Envio Errado

Confirmação de destino antes de Enviar

Nível 1	Nível 2	Nível 3
Ligado	Ligado	Ligado

Int. Verif. p/ Novo Dest.

Nível 1	Nível 2	Nível 3
Ligado	Ligado	Ligado

Mostrar confirmação (Adic.Dest)

Nível 1	Nível 2	Nível 3
Ligado	Ligado	Ligado

Entrada de Novo Destino

Nível 1	Nível 2	Nível 3
Autorizar	Autorizar	Proibir

Entrada de novo destino (fax)

Nível 1	Nível 2	Nível 3
Autorizar	Autorizar	-*1

*1 Se selecionar [**Nível 3**] em "Configuração Rápida de Segurança", esta definição desaparece.

Marcar o último destino

Nível 1	Nível 2	Nível 3
Proibir	Proibir	Proibir

Difusão

Nível 1	Nível 2	Nível 3
Autorizar	Autorizar	Proibir

Histórico de Destino

Nível 1	Nível 2	Nível 3
Autorizar	Autorizar	Proibir

Definições do Histórico

Hist. de início de Sessão

Nível 1	Nível 2	Nível 3
Desligado	Ligado	Ligado

Hist. de Reg. de Dispositivos

Nível 1	Nível 2	Nível 3
Desligado	Ligado	Ligado

Reg. de Erros de Com. Seg

Nível 1	Nível 2	Nível 3
Desligado	Ligado	Ligado

Índice

A

Administração do início de sessão do utilizador
    Iniciar sessão 2-30
    Terminar sessão 2-31
Agrafar/Perfurar 6-28
Agrafo 6-28
Agrafos de tamanho misto 6-30
Agrafos presos
    Unidade de dobragem (finalizador de agrafamento de 65 folhas/finalizador de agrafamento de 100 folhas) 7-114
Agrupar/Deslocar 6-27
AirPrint 4-14
Ajuste de Curva Tonalidade 7-52
Ajuste de imagem
    Ajuste de Curva Tonalidade 7-52
Alavanca da tampa direita 1 2-2
Alavanca da tampa direita 2 2-3
Alimentação de Papel 3-27
    Bandeja Insersor 3-30
    Definições da Bandeja MP 3-29
    Definições da Cassete 1 (a 4) 3-27
Alimentador de grande capacidade
    Colocar papel 3-11
Alimentador Lateral (3000 folhas)
    Colocar papel 3-18
Alimentador Lateral (4000 folhas)
    Colocar papel 3-20
Ambiente 1-3
Aplicação 5-11
Assistente de Configuração Rápida 2-39
Assunto/Corpo E-mail 6-47
Atalhos
    Adicionar 5-11
    Editar e eliminar atalhos 5-12
Atribuição da tecla de função 2-18
Aviso 1-2

B

Bandeja A 2-5
Bandeja B 2-5
Bandeja B do finalizador 3-44
Bandeja C 2-5
Bandeja de Dobragem 2-5
Bandeja direita 2-3, 3-43
Bandeja esquerda inferior 2-2
Bandeja esquerda superior 2-2
Bandeja Insersor 3-30
Bandeja Multifunções 2-2, 2-3
Bandeja multifunções
    Colocar papel de escritório 3-17
Batente de originais 2-2, 5-7

C

Cabo de alimentação
    Ligação 2-8
Cabo de rede local 2-6
    Ligação 2-7
Cabo USB 2-6
    Ligação 2-8
Cabos 2-6
Caixa de resíduos de toner 2-4
Capa 6-41
Cassete
    Colocar envelopes ou cartão 3-7, 3-23
    Colocar papel 3-4
    Tamanho de papel e tipo de material 3-27
Cassete 1 2-2
Cassete 1 a 7 2-5
Cassete 2 2-2
Cassete 3 2-2
Cassete 4 2-2
Cassete 5 2-5
Colocar originais 5-2
    Colocar originais no processador de documentos 5-4
    Colocar originais no vidro de exposição 5-2
Colocar papel 7-9
Combinar 6-36
Compartimento de pano de limpeza 2-2
Conector de interface de rede 2-4
Conector de interface USB 2-4
Contar o número de páginas impressas
    Contador 2-44
Controlador da impressora
    Ajuda 4-4
    Alterar as predefinições do controlador da impressora 4-4
Convenções de segurança neste guia 1-2
Convenções utilizadas neste guia xxiv
Cópia/Digitalização de Cartão ID 6-33
Copiar 5-13

D

Definições da Bandeja MP 3-29
Definições da Cassete 1 (a 4) 3-27
Definições de cassete 3-27
Definições de E-mail 2-49
Definições de impressão 4-2, 4-13
Definições do dispositivo
    Alimentação de Papel 3-27
Definições do temporizador semanal 2-38
Definir a data e a hora 2-32
Densidade 6-41
Desligar 2-9
Destino
    Envio Multi 5-26
    Livro de Endereços 5-28
Digitalização Contínua 6-44

E

Economia de recursos - Papel 1-10
EcoPrint 6-43
Ecrã de Ajuda 2-28
Ecrã inicial 2-13
Eliminar os resíduos do agrafador (Finalizador de

agrafamento de 100 folhas) 7-15
Eliminar os resíduos do furador 7-17
Embedded Web Server RX 2-45
Encravamento de agrafos
Finalizador de agrafamento de 100 folhas 7-111
Finalizador de agrafamento de 65 folhas 7-109
Entrada
Assunto 6-47
Enviar 5-17
Enviar como E-mail 5-17
Enviar para pasta (FTP) 5-17
Enviar para pasta (SMB) 5-17
Envio Multi 5-26
Especificações 8-4
Alimentador lateral (3000 folhas) 8-10
Alimentador lateral (3500 folhas) 8-10
Bandeja de faixa 8-14
Bandeja Insersor 8-15
Caixa de correio (para o finalizador de 4000 folhas) 8-13
Dobra em Z (para finalizador) 8-14
Finalizador de agrafamento de 100 folhas 8-12
Finalizador de agrafamento de 65 folhas 8-11
Funções de cópia 8-7
Funções de impressora 8-8
Funções de scanner 8-9
Máquina 8-4
Processador de documentos 8-9
Unidade de dobragem (para finalizador de 4000 folhas) 8-13
Unidade de perfuração (para finalizador de 1000 folhas/finalizador de 4000 folhas/finalizador de agrafamento de 100 folhas) 8-12

F

Favoritos 5-8
Editar 5-10
Eliminar 5-10
Registar 5-9
Revocar 5-9
Fazer backup dos seus dados 8-16
Fenda do vidro 2-2
Ficheiro
Formato 6-44
Separação 6-45
Formato do ficheiro 6-44
Frente Verso 6-36
Função de controlo de poupança de energia 1-10
Função de Impressão automática em 2 faces 1-10
Funções de acessibilidade 2-29

G

Gestão de Energia 1-10
Guia de ajuste da largura do papel 2-3
Guia de Alimentação do Envelope 3-7
Guia de comprimento do papel 2-3, 3-4
Guia de largura do papel 2-3, 3-5
Guias auxiliares de largura do papel 2-3
Guias de largura do original 2-2
Guias fornecidos com a máquina xxi

I

Imagem original 6-41
Impressão com Wi-Fi Direct 4-14
Impressão Universal 4-10
Impressora
Definição de impressão 4-2
Imprimir a partir do PC 4-5
Imprimir em papel de tamanho não-padronizado 4-7
Imprimir em papel de tamanho padronizado 4-5
Indicador de colocação de originais 2-2
Informação jurídica 1-8
Iniciar sessão 2-30
Início
Pano de fundo 2-15
Personalizar ambiente de trabalho 2-15
Personalizar barra de tarefas 2-15
Instalar
Software 2-42
Windows 2-44
Interface de rede 2-6
Interface USB 2-6
Interruptor de alimentação 2-2
Introduzir números 2-26

L

Ligação
Cabo de alimentação 2-8
Cabo de rede local 2-7
Cabo USB 2-8
Ligar 2-9
Limpeza 7-2
Fenda do vidro 7-3
Processador de Documentos 7-2
Vidro de exposição 7-2
Lista de funções de Configuração Rápida de Segurança 8-17
Login simples 2-31

M

Manutenção regular 7-2
Colocar papel 7-9
Eliminar os resíduos do furador 7-17
Limpeza 7-2
Substituição do recipiente de toner 7-4
Substituir a caixa de resíduos de toner 7-7
Menu de sistema
Assistente de configuração rápida 2-39
Mesa de originais 2-2
Mesa de saída de originais 2-2
Método de ligação 2-6
Modo de espera 2-37
Modo de espera automático 2-37
Monotype Imaging License Agreement 1-9
Mopria 4-14

N

NFC
- Imprimir 4-14

Nível de recuperação de poupança de energia 2-38
Nome dos componentes 2-2

O

Opção
- Descrição 8-2

Operação Remota 7-27
Orientação do original 6-26
Originais Tamanho Misto 6-26
Original
- Tamanho xxvi

P

Painel de Operação 2-2
Painel tátil 2-11
Papel
- Colocar cartão 3-7, 3-16, 3-23
- Colocar envelopes 3-7, 3-16, 3-23
- Colocar papel 3-2
- Colocar papel de escritório 3-17
- Colocar papel na Cassete 1 3-4
- Colocar papel no Alimentador de Grande Capacidade 3-11
- Colocar papel no Alimentador Lateral 3-18, 3-20

Papel Encravado 7-58
Papel encravado
- Bandeja de Dobragem (finalizador de agrafamento de 65 folhas/finalizador de agrafamento de 100 folhas) 7-105
- Finalizador de agrafamento de 100 folhas (bandeja A) 7-90
- Finalizador de agrafamento de 100 folhas (bandeja B) 7-94
- Finalizador de agrafamento de 100 folhas (interior) 7-88
- Finalizador de agrafamento de 65 folhas (bandeja A) 7-90
- Finalizador de agrafamento de 65 folhas (bandeja B) 7-94
- Finalizador de agrafamento de 65 folhas (interior) 7-88
- Unidade de dobragem (finalizador de agrafamento de 65 folhas/finalizador de agrafamento de 100 folhas) 7-98

Papel Preso
- Bandeja Multifunções 7-73
- Processador de Documentos 7-82

Papel preso
- Bandeja direita 7-81
- Bandeja Esquerda Inferior 7-80
- Bandeja Esquerda Superior 7-78
- Caixa de correio 7-97
- Cassete 1 7-61
- Cassete 2 7-63
- Cassete 3 7-65
- Cassete 4 7-67
- Cassete 5 (3000 folhas) 7-70
- Cassete 5 (4000 folhas) 7-71
- Finalizador de 4000 folhas (Bandeja C) 7-78
- Indicadores de local de encravamento 7-58
- Tampa Direita 1 7-74
- Tampa Direita 2 7-77

Pegas 2-2
Perfurar 6-30
Placas de indicação de tamanho do original 2-2
Porta USB 2-4
Precauções de segurança ao usar LAN sem fios (se equipado) 1-7
Precauções de utilização 1-4
Processador de Documentos
- Colocar originais 5-4
- Originais não suportados pelo processador de documentos 5-4
- Originais suportados pelo processador de documentos 5-4

Processador de documentos 2-2
- Nomes dos componentes 2-2

Programa Energy Star (ENERGY STAR®) 1-10

R

Ranhura de interface opcional 2-4
Ranhura de memória USB 2-2
Recipiente de toner (Preto) 2-4
Regras de Espera (modelos para a Europa) 2-37
Resolução 6-45, 8-8
Resolução da Digitalização 6-45
Resolução de problemas 7-19
Resolver avarias 7-19
Responder a mensagens 7-29

S

Secção da bandeja de apoio da bandeja multifunções 2-3
Secção de controlo do finalizador 2-5
Seleção Cores 6-43
Seleção de papel 6-24
Sensor de movimento 2-35
Separação de Ficheiros 6-45
Símbolos 1-2
Sobre denominações comerciais 1-8
Substituição do recipiente de toner 7-4
Substituir a Caixa de Resíduos de Toner 7-7
Substituir Agrafos
- Unidade de Dobragem 7-13

Substituir agrafos
- Finalizador de agrafamento de 100 folhas 7-11
- Finalizador de agrafamento de 65 folhas 7-10

T

Tamanho Original 6-23
Tampa da caixa de resíduos de toner 2-4
Tampa direita 1 2-2
Tampa direita 2 2-3
Tampa do cartucho de toner 2-4
Tampa esquerda superior 2-2
Tampa frontal 2-2
TCP/IP (IPv4)
    Definições 2-33
Temp. p/desligar 2-38
Tempo da primeira cópia 8-7
Tempo da primeira impressão 8-8
Terminar sessão 2-31

U

Utilização limitada deste produto 1-7

V

Velocidade de cópia 8-7
Velocidade de impressão 8-8
Verificar o Contador 2-44
Vidro de exposição 2-2
Visualização aumentada 2-29

Z

Zoom 6-34

QUALITY CERTIFICATE

This machine has passed all quality controls and final inspection.

TA Triumph-Adler GmbH
Haus 5, Deelbögenkamp 4c,
22297 Hamburg,
Germany
© 2026 KYOCERA Document Solutions Inc.